



Deutsch 1
English 7
Nederlands 14
Français 20
Español 27
Português 34
Italiano 41
Dansk 47
Svenska 54
Norsk 60
Suomi 66
Eesti 73
Latviešu 79
Lietuvių 86
Polski 92
Česky 99
Slovenčina 106
Magyar 112
Slovenščina 119
Hrvatski 125
Srpski 132
Русский 138
Українська 146
Қазақ 153
Български 160
Română 167
Ελληνικά 174
Türkçe 181
عربي 188
日本語 195
한국어 201
繁體中文 208
中文 213
עברית 220

TE DRS-Y

1

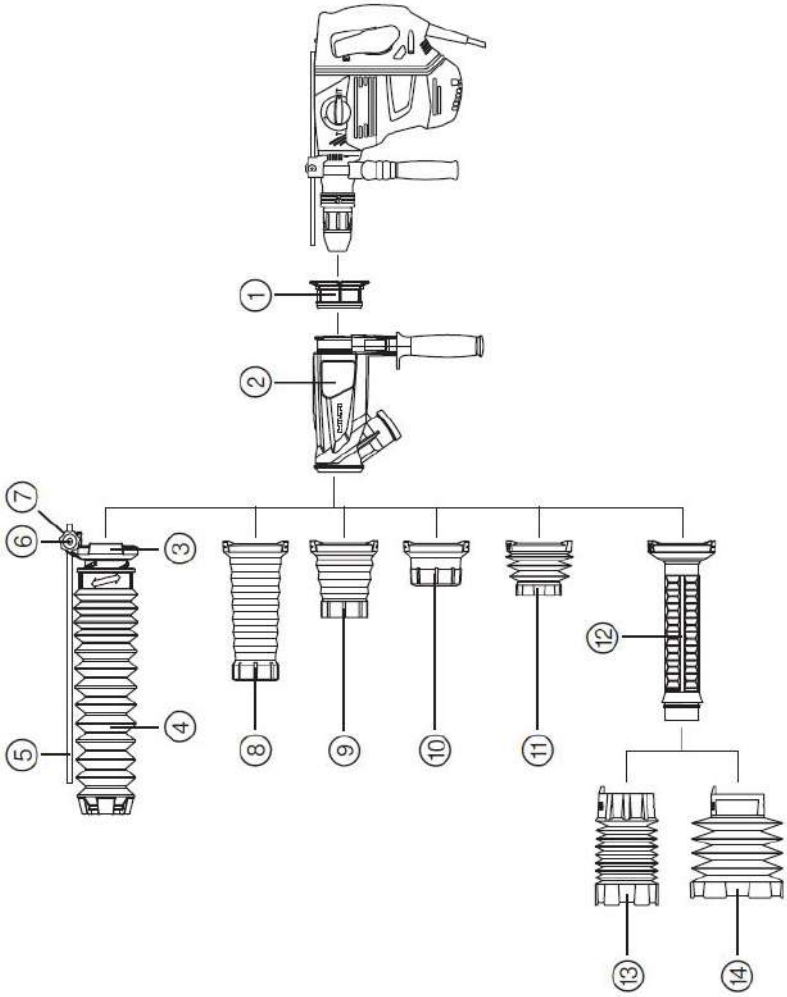

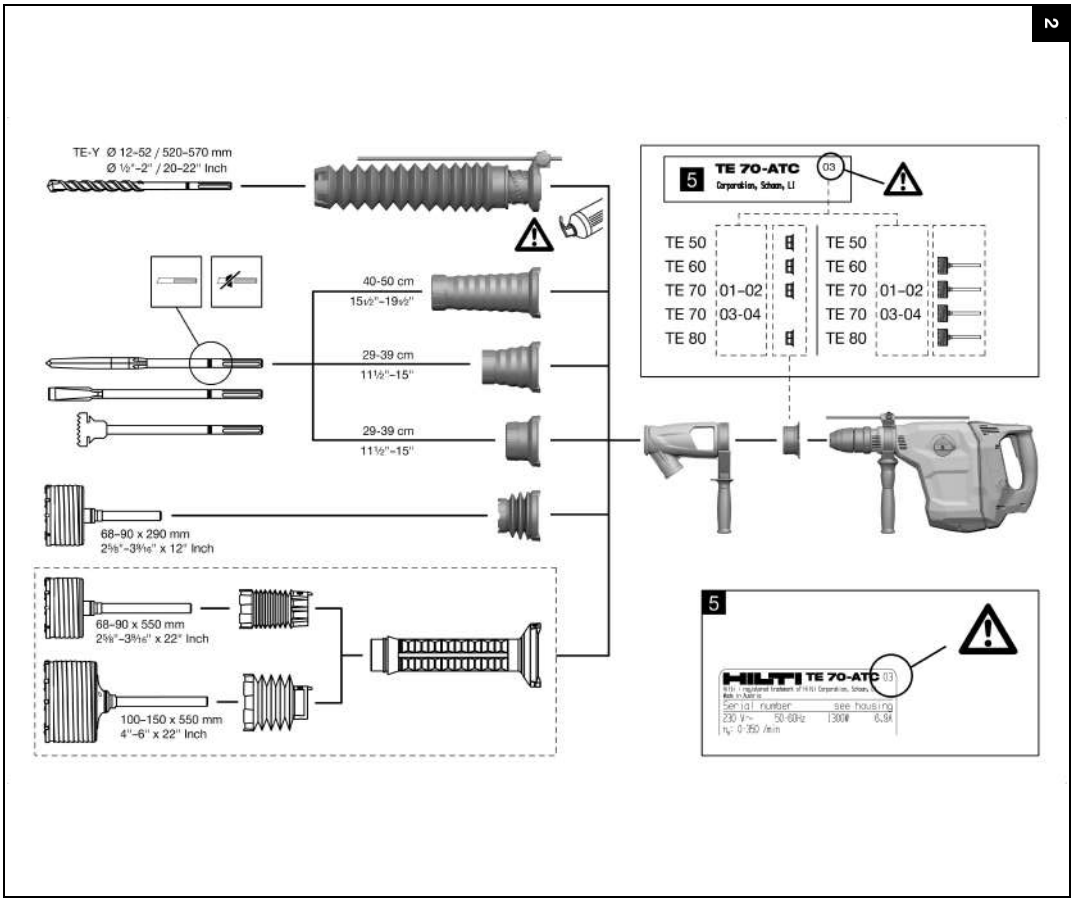
TE-Y Ø 12–52 / 520–570 mm
Ø ½"–2" / 20–22" Inch
40-50 cm
15½"–19½"
29-39 cm
11½"–15"
29-39 cm
11½"–15"
68–90 x 290 mm
2⅝"–3⅜" x 12" Inch
68–90 x 550 mm
2⅝"–3⅜" x 22" Inch
100–150 x 550 mm
4"–6" x 22" Inch
5
TE 70-ATC
03
TE 50
TE 60
TE 70
TE 70
TE 80
01–02
03-04
TE 50
TE 60
TE 70
TE 70
TE 80
01–02
03-04
5
HILTI
TE 70-ATC
03
Serial number
see housing
230 V~
50-60Hz
1300W
6.0A

3

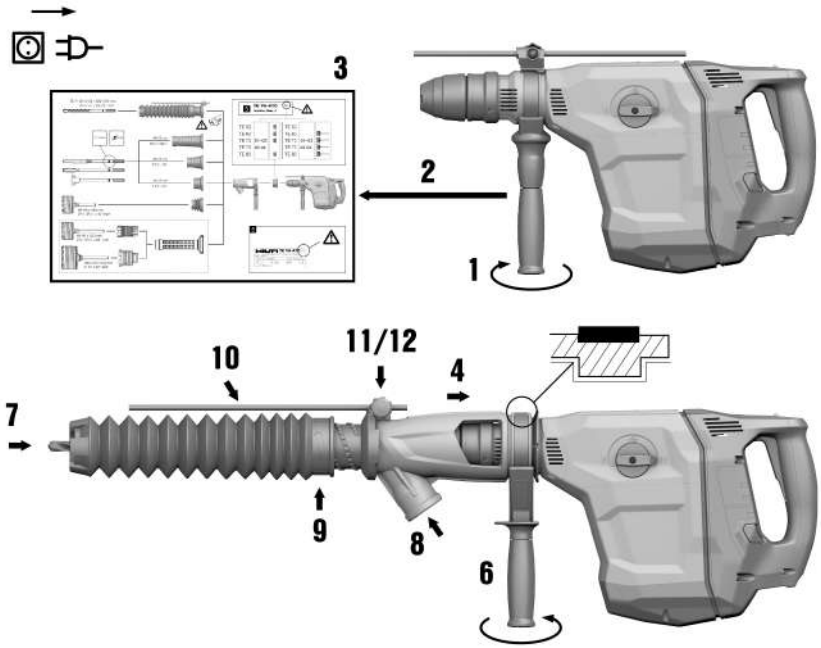

4

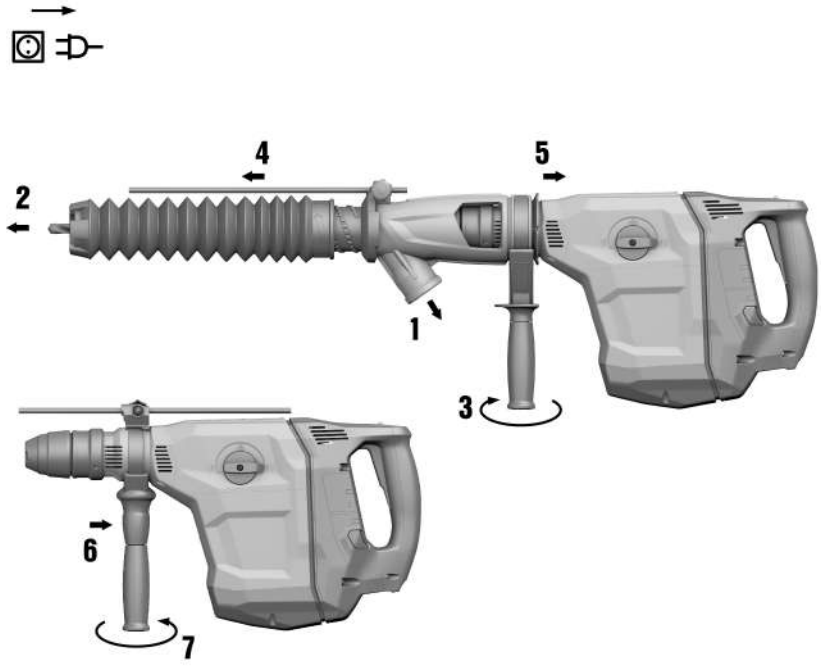

TE DRS-Y

de	Original-Bedienungsanleitung	1
en	Original operating instructions	7
nl	Originele handleiding	14
fr	Mode d'emploi original	20
es	Manual de instrucciones original	27
pt	Manual de instruções original	34
it	Istruzioni originali	41
da	Original brugsanvisning	47
sv	Originalbruksanvisning	54
no	Original bruksanvisning	60
fi	Alkuperäiset ohjeet	66
et	Originaalkasutusjuhend	73
lv	Oriģinālā lietošanas instrukcija	79
lt	Originali naudojimo instrukcija	86
pl	Oryginalna instrukcja obsługi	92
cs	Originální návod k obsluze	99
sk	Originálny návod na obsluhu	106
hu	Eredeti használati utasítás	112
sl	Originalna navodila za uporabo	119
hr	Originalne upute za uporabu	125
sr	Originalno uputstvo za upotrebu	132
ru	Перевод оригинального руководства по эксплуатации	138
uk	Оригінальна інструкція з експлуатації	146
kk	Түпнұсқа пайдалану бойынша нұсқаулық	153
bg	Оригинално Ръководство за експлоатация	160
ro	Manual de utilizare original	167
el	Πρωτότυπες οδηγίες χρήσης	174
tr	Orijinal kullanım kılavuzu	181
ar	دليل الاستعمال الأصلي!	188
ja	オリジナル取扱説明書	195
ko	오리지널 사용 설명서	201
zh	原始操作說明	208
cn	原版操作说明	213
he	הוראות הפעלה מקוריות	220

Original-Bedienungsanleitung

1 Angaben zur Dokumentation

1.1 Zu dieser Dokumentation

- Lesen Sie vor Inbetriebnahme diese Dokumentation durch. Dies ist Voraussetzung für sicheres Arbeiten und störungsfreie Handhabung.
- Beachten Sie die Sicherheits- und Warnhinweise in dieser Dokumentation und auf dem Produkt.
- Bewahren Sie die Bedienungsanleitung immer am Produkt auf und geben Sie es nur mit dieser Anleitung an andere Personen weiter.

1.2 Zeichenerklärung

1.2.1 Warnhinweise

Warnhinweise warnen vor Gefahren im Umgang mit dem Produkt. Folgende Signalwörter werden verwendet:

⚠ GEFAHR

GEFAHR !

- ▸ Für eine unmittelbar drohende Gefahr, die zu schweren Körperverletzungen oder zum Tod führt.

⚠ WARNUNG

WARNUNG !

- ▸ Für eine möglicherweise drohende Gefahr, die zu schweren Körperverletzungen oder zum Tod führen kann.

⚠ VORSICHT

VORSICHT !

- ▸ Für eine möglicherweise gefährliche Situation, die zu Körperverletzungen oder zu Sachschäden führen kann.

1.2.2 Symbole in der Bedienungsanleitung

Folgende Symbole werden in dieser Bedienungsanleitung verwendet:

	Bedienungsanleitung beachten
	Anwendungshinweise und andere nützliche Informationen
	Umgang mit wiederverwertbaren Materialien
	Elektrogeräte und Akkus nicht in den Hausmüll werfen
	**Hilti** Li-Ion-Akku
	**Hilti** Ladegerät

1.2.3 Symbole in Abbildungen

Folgende Symbole werden in Abbildungen verwendet:

2	Diese Zahlen verweisen auf die jeweilige Abbildung am Anfang dieser Bedienungsanleitung.
3	Die Nummerierung gibt eine Abfolge der Arbeitsschritte im Bild wieder und kann von den Arbeitsschritten im Text abweichen.
11	Positionsnummern werden in der Abbildung **Übersicht** verwendet und verweisen auf die Nummern der Legende im Abschnitt **Produktübersicht**.
	Dieses Zeichen soll ihre besondere Aufmerksamkeit beim Umgang mit dem Produkt wecken.

1.3 Produktabhängige Symbole

1.3.1 Symbole am Produkt

Folgende Symbole können am Produkt verwendet werden:

	Staubschutzmaske benutzen
	Schutzhandschuhe benutzen
	Schutzschuhe benutzen

1.4 Produktinformationen

Produkte sind für den professionellen Benutzer bestimmt und dürfen nur von autorisiertem, eingewiesenem Personal bedient, gewartet und instand gehalten werden. Dieses Personal muss speziell über die auftretenden Gefahren unterrichtet sein. Vom Produkt und seinen Hilfsmitteln können Gefahren ausgehen, wenn sie von unausgebildetem Personal unsachgemäß behandelt oder nicht bestimmungsgemäß verwendet werden.

Typenbezeichnung und Seriennummer sind auf dem Typenschild angegeben.

- Übertragen Sie die Seriennummer in die nachfolgende Tabelle. Die Produktangaben benötigen Sie bei Anfragen an unsere Vertretung oder Servicestelle.

Produktangaben

Staubmodul	TE DRS-Y
Generation	01
Serien-Nr.	

2 Sicherheit

2.1 Sicherheitshinweise

⚠ **WARNUNG Lesen Sie alle Sicherheitshinweise, Anweisungen, Bebilderungen und technischen Daten, mit denen dieses Produkt versehen ist.** Versäumnisse bei der Einhaltung der nachfolgenden Anweisungen können elektrischen Schlag, Brand und/oder schwere Verletzungen verursachen.

Bewahren Sie alle Sicherheitshinweise und Anweisungen für die Zukunft auf.

Der in den Sicherheitshinweisen verwendete Begriff „Elektrowerkzeug“ bezieht sich auf netzbetriebene Elektrowerkzeuge (mit Netzleitung) oder auf akkubetriebene Elektrowerkzeuge (ohne Netzleitung).

- **Lesen und beachten Sie vor Inbetriebnahme die Bedienungsanleitungen und sicherheitsbezogenen Informationen der Systemprodukte.**
- Benutzen Sie das Modul nur in Verbindung mit den in der Bestimmungsgemäßen Verwendung → Seite 4 genannten Elektrowerkzeugen, ansonsten besteht Verletzungsgefahr.
- Ziehen Sie den Stecker aus der Steckdose oder entfernen Sie einen abnehmbaren Akku, bevor Sie Geräteeinstellungen vornehmen, Zubehörteile wechseln oder das Elektrowerkzeug weglegen. Diese Vorsichtsmaßnahme verhindert den unbeabsichtigten Start des Elektrowerkzeugs.
- Benutzen Sie das Produkt und Zubehör nur in technisch einwandfreiem Zustand.
- Nehmen Sie niemals Manipulationen oder Veränderungen an Produkt oder Zubehör vor.
- Seien Sie aufmerksam, achten Sie darauf, was Sie tun und gehen Sie mit Vernunft an die Arbeit mit dem Produkt. Benutzen Sie das Produkt nicht, wenn Sie müde sind oder unter dem Einfluss von Drogen, Alkohol oder Medikamenten stehen. Ein Moment der Unachtsamkeit kann zu ernsthaften Verletzungen führen.
- Durch die Bearbeitung kann Material absplittern. Abgesplittertes Material kann Körper und Augen verletzen. Tragen Sie während des Einsatzes des Produktes Augenschutz, Schutzhelm und Gehörschutz.
- Verwenden Sie Elektrowerkzeug, Zubehör, Einsatzwerkzeuge usw. entsprechend diesen Anweisungen. Berücksichtigen Sie dabei die Arbeitsbedingungen und die auszuführende Tätigkeit. Der Gebrauch von Elektrowerkzeugen für andere als die vorgesehenen Anwendungen kann zu gefährlichen Situationen führen.
- Verletzungsgefahr durch herunterfallende Werkzeuge und/oder Zubehör. Kontrollieren Sie vor Arbeitsbeginn, dass montiertes Zubehör sicher befestigt ist.
- Das Aufsaugen von Wasser ist verboten.

- Das Modul darf nicht zum Aufsaugen von explosionsgefährlichen Stoffen, glühenden, brennenden oder brennbaren Stoffen, aggressiven Stäuben (z. B. Magnesium- oder Aluminiumstaub) und Flüssigkeiten (z. B. Benzin, Lösungsmittel, Säuren, Kühl- und Schmiermittel) eingesetzt werden.
- Staub, der beim Schleifen, Schmirgeln, Schneiden und Bohren entsteht, kann gefährliche Chemikalien enthalten. Einige Beispiele sind: Blei oder Farben auf Bleibasis; Ziegel, Beton und andere Mauerwerksprodukte, Naturstein und andere silikathaltige Produkte; Bestimmte Hölzer, wie Eiche, Buche und chemisch behandeltes Holz; Asbest oder asbesthaltige Materialien. Bestimmen Sie die Exposition des Bedieners und umstehender Personen durch die Gefahrenklasse der Materialien, an denen gearbeitet wird. Ergreifen Sie die erforderlichen Maßnahmen, um die Exposition auf einem sicheren Niveau zu halten, wie z. B. die Verwendung eines Staubsammelsystems oder das Tragen eines geeigneten Atemschutzes. Zu den allgemeinen Maßnahmen zur Verringerung der Exposition gehören:
  - Arbeiten in einem gut belüfteten Bereich,
  - Vermeiden von längerem Kontakt mit Staub,
  - Staub von Gesicht und Körper wegleiten,
  - Tragen von Schutzkleidung und Waschen exponierter Bereiche mit Wasser und Seife.
- Benutzen Sie für die jeweiligen Anwendung möglichst einen geeigneten, von **Hilti** empfohlenen Entstauber.
- Klären Sie vor Arbeitsbeginn die Gefahrenklasse des beim Arbeiten entstehenden Staubgutes ab. Verwenden Sie einen Entstauber mit einer offiziell zugelassenen Schutzklassifizierung, die Ihren lokalen Staubschutzbestimmungen entspricht.
- Verwenden Sie zur Vermeidung elektrostatischer Effekte einen antistatischen Saugschlauch.
- Achten Sie darauf, dass der Adapter und die Aussenflächen der Werkzeugaufnahme frei von Öl und Fett sind. Wird das Staubmodul mit öligen und/oder fettigen Teilen montiert, kann das Staubmodul abfallen. Entfernen Sie Öle und Fette vom Adapter und von den Aussenflächen der Werkzeugaufnahme mit einem Tuch.
- Achten Sie darauf, dass das Modul nicht zu heiß wird. Bei Temperaturen über 80 °C schmilzt das Material.
- Verwenden Sie das Modul nicht zum Tragen oder Führen des Systems. Verwenden Sie die dafür vorgesehenen Griffe des Elektrowerkzeugs.
- Halten Sie das Elektrowerkzeug während des Betriebes nicht am Saugkopf oder Saugrohr.

3 Beschreibung

3.1 Produktübersicht 1

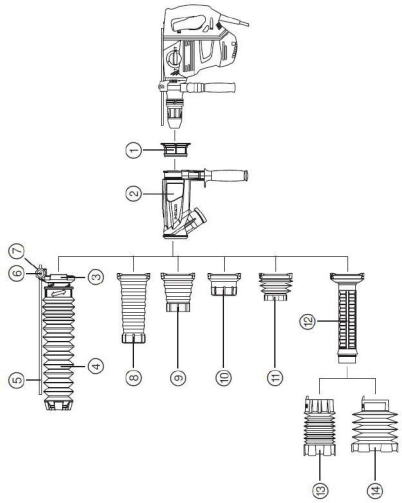

① Adapter
② Saugbasis mit Zusatzhandgriff
③ Anschlussstück
④ Faltenbalg 12-52
⑤ Tiefenanschlag
⑥ Sterngriffschraube
⑦ Mutter
⑧ Saugkopf lang
⑨ Saugkopf mittel
⑩ Saugkopf kurz
⑪ Faltenbalg 68-90/ 290 mm
⑫ Saugrohr
⑬ Faltenbalg 68-90/550mm
⑭ Faltenbalg 100-150/550mm

3.2 Bestimmungsgemäße Verwendung 2

Das beschriebene Produkt ist ein Staubmodul, das als Zubehör in Verbindung mit **Hilti** Bohrhämmern SDS-Max und Entstaubern verwendet wird.

3.3 Lieferumfang

Saugbasis, Faltenbalg 68-90/290mm, Saugkopf kurz, Saugkopf mittel, Saugkopf lang, Adapter, Anschlussstück, Faltenbalg 12-52, Tiefenanschlag, Sterngriffschraube, Mutter, Bedienungsanleitung
Weitere für Ihr Produkt zugelassene Systemprodukte finden Sie in Ihrem **Hilti Store** oder unter: **www.hilti.group**

4 Technische Daten

4.1 Faltenbalg

	Faltenbalg 68-90/290	Faltenbalg 68-90/550	Faltenbalg 100-150/550	Faltenbalg 12-52
Gewicht	660 g (23,3 oz)	880 g (31,0 oz)	920 g (32,5 oz)	1.000 g (35,3 oz)
Werkzeugtyp	TE-Y-BK	TE-Y-BK	TE-Y-BK	TE-Y Hammerbohrer
Werkzeugdurchmesser	68 mm ... 90 mm (2,7 in ... 3,5 in)	68 mm ... 90 mm (2,7 in ... 3,5 in)	100 mm ... 150 mm (3,9 in ... 5,9 in)	12 mm ... 52 mm (0,5 in ... 2,0 in)
Werkzeuglänge	290 mm (11,4 in)	550 mm (21,7 in)	550 mm (21,7 in)	520 mm ... 570 mm (20,5 in ... 22,4 in)
Anwendung	Bohren mit Hammerbohrkrone	Bohren mit Hammerbohrkrone	Bohren mit Hammerbohrkrone	Hammerbohren

4.2 Saugkopf

	Saugkopf kurz	Saugkopf mittel	Saugkopf lang
Gewicht	660 g (23,3 oz)	710 g (25,0 oz)	760 g (26,8 oz)
Werkzeugtyp	Spitzmeißel, Flachmeißel, Stockerwerkzeug	Spitzmeißel, Flachmeißel, Stockerwerkzeug	Spitzmeißel, Flachmeißel, Stockerwerkzeug
Werkzeuglänge	250 mm ... 400 mm (9,8 in ... 15,7 in)	300 mm ... 400 mm (11,8 in ... 15,7 in)	400 mm ... 500 mm (15,7 in ... 19,7 in)
Anwendung	Meißeln	Meißeln	Meißeln

4.3 Temperaturen

Umgebungstemperatur bei Betrieb	−17 °C ... 60 °C (1 °F ... 140 °F)
Lagertemperatur	−20 °C ... 70 °C (−4 °F ... 158 °F)

5 Bedienung

5.1 Staubmodul montieren 3

Achten Sie darauf, dass der Funktionswahlschalter in der zu den Arbeiten passenden Stellung steht.

Die aus dem Saugkopf herausragende freie Werkzeuglänge darf 145 mm nicht über- und 30 mm nicht unterschreiten. Dadurch gewährleisten Sie eine optimale Staubabsaugung.

Es dürfen nur die in der Übersicht zur Bestimmungsgemäßen Verwendung dargestellten Spitzmeißel, Flachmeißel, Stockerwerkzeuge, Hammerbohrkronen und Hammerbohrer verwendet werden.

Achten Sie darauf, dass bei der Montage kein Einsatzwerkzeug in das Elektrowerkzeug eingesetzt ist.

1. Öffnen Sie den montierten Zusatzhandgriff vom Elektrowerkzeug.
2. Entfernen Sie den Zusatzhandgriff.
3. Wählen Sie die richtige Zusammenstellung des Saugsystems entsprechend Abbildung zur Bestimmungsgemäßen Verwendung → Seite 4 aus und montiern Sie die Teile und den Zusatzhandgriff auf die Saugbasis.
4. Schieben Sie das montierte System mit Zusatzhandgriff über die Werkzeugaufnahme bis zur Position des Getriebehalses der Zusatzhandgriffposition.
5. Drehen Sie die Saugbasis und den Zusatzhandgriff in die gewünschte Position.
6. Fixieren Sie den Zusatzhandgriff verdrehsicher durch Festziehen des Griffes.
7. Führen Sie das Werkzeug in die Werkzeugaufnahme ein.

   Beachten Sie dazu die Bedienungsanleitung des Elektrowerkzeugs.

8. Verbinden Sie einen Entstauber mit dem Staubmodul.

   Zum **Hammerbohren** führen Sie die nachfolgenden Arbeitsschritte zusätzlich aus.

9. Stellen Sie die Faltenbalglänge so ein, dass die Bohrerspitze ca. 15 mm herausragt.
10. Setzen Sie den Tiefenanschlag ein.
11. Stellen Sie den Tiefenanschlag auf die gewünschte Bohrtiefe ein.
12. Sichern Sie den Tiefenanschlag mit der Sterngriffschraube gegen Verrutschen.

5.2 Staubmodul demontieren 4

⚠ VORSICHT

Verletzungsgefahr durch Einsatzwerkzeug! Das Einsatzwerkzeug kann heiß oder scharfkantig sein.

- Tragen Sie Schutzhandschuhe beim Wechsel des Einsatzwerkzeuges.

1. Trennen Sie den Entstauber vom Staubmodul.
2. Entfernen Sie das Einsatzwerkzeug aus der Werkzeugaufnahme.
3. Öffnen Sie die Halterung des Zusatzhandgriffs durch Drehen am Griff.
4. Ziehen Sie das Staubmodul nach vorne vom Elektrowerkzeug ab.
5. Demontieren Sie den Zusatzhandgriff vom Staubmodul.
6. Montieren Sie den Zusatzhandgriff am Elektrowerkzeug.
7. Fixieren Sie den Zusatzhandgriff durch Drehen am Griff.

5.3 Betrieb

Achten Sie darauf, dass der Funktionswahlschalter in der zu der Arbeit passenden Stellung steht.

Beachten Sie die Bedienungsanleitung des Entstaubers. Entleeren Sie regelmäßig den Entstauber.

1. Schließen Sie den Entstauber an und schalten Sie den Entstauber ein.
2. Schalten Sie das Elektrowerkzeug ein.

6 Pflege und Instandhaltung

6.1 Pflege des Moduls

⚠ WARNUNG

Gefahr durch elektrischen Schlag! Pflege und Instandhaltung mit eingestecktem Netzstecker können zu schweren Verletzungen und Verbrennungen führen.

- Vor allen Pflege- und Instandhaltungsarbeiten immer den Netzstecker ziehen!

Verwenden Sie keine Öle oder Fette oder Reinigungsmittel.
Reinigen Sie das Gehäuse nur mit einem leicht angefeuchteten Tuch. Verwenden Sie keine silikonhaltigen Pflegemittel, da diese die Kunststoffteile angreifen können.

1. Entfernen Sie festanhaftenden Schmutz und prüfen Sie, ob die Absaugöffnung in der Saugbasis frei von Staubrückständen ist.
2. Reinigen Sie das Modul in regelmäßigen Abständen mit kaltem Wasser.

   Das Modul muss vor der nächsten Benutzung komplett getrocknet sein, um eine Anhaftung von Staub zu vermeiden.
3. Reinigen Sie regelmäßig die Innenseiten der Adapter von Fett und Staubrückständen.

6.2 Instandhaltung

- Prüfen Sie regelmäßig alle außenliegenden Teile des Produkts und des Zubehörs auf Beschädigungen und alle Bedienungselemente auf einwandfreie Funktion. Betreiben Sie das Produkt nicht, wenn Teile beschädigt sind oder Bedienelemente nicht einwandfrei funktionieren.

7 Hilfe bei Störungen

Bei Störungen, die nicht in dieser Tabelle aufgeführt sind oder die Sie nicht selbst beheben können, wenden Sie sich bitte an unseren **Hilti** Service.

Störung	Mögliche Ursache	Lösung
Übermäßige Staubentwicklung.	Entstauber voll.	▸ Entstauber entleeren.
	Saugkopf und/oder Faltenbalg abgenutzt oder defekt.	▸ Saugkopf und/oder Faltenbalg ersetzen.
	Absaugkanal verstopft.	▸ Absaugkanal reinigen.
	Freie Werkzeuglängen über 145 mm.	▸ Kürzeres Einsatzwerkzeug oder längeren Saugkopf verwenden.
	Saugschlauch vom Entstauber nicht korrekt montiert.	▸ Saugschlauch vom Entstauber ganz in das Basisteil einstecken.
	Reste vom Bohrkern verstopfen die Absaugung.	▸ Bohrkern mit Bohrklein entfernen.
	Abstand zwischen Hammerbohrkrone und Saugrohr zu groß.	▸ Ausschließlich **Hilti** Hammerbohrkronen verwenden.
Staubmodul fällt ab	Staubmodul nicht richtig montiert.	▸ Staubmodul entsprechend der Bedienungsanleitung montieren. Basisteil muss in vorgesehener Position montiert sein.
	Basisteil und/oder Gerätehals sind ölig oder fettig.	▸ Öl und Fett mit einem Tuch vom Basisteil und den Aussenflächen des Gerätehalses entfernen.
	Zusatzhandgriff nicht festgezogen.	▸ Zusatzhandgriff festziehen.
	Zusatzhandgriff gebrochen.	▸ Zusatzhandgriff austauschen.
	Adapter nicht montiert.	▸ Adapter montieren.

Störung	Mögliche Ursache	Lösung
Staubmodul lässt sich nicht demontieren.	Spannband vom Zusatzhandgriff nicht genügend geöffnet	▸ Zusatzhandgriff weiter lösen, um das Spannband weiter zu öffnen.
Permanentes akustisches Signal am Entstauber.	Noppen am Faltenbalg abgebnutzt.	▸ Faltenbalg ersetzen.

8 Entsorgung

Hilti Geräte sind zu einem hohen Anteil aus wiederverwertbaren Materialien hergestellt. Voraussetzung für eine Wiederverwertung ist eine sachgemäße Stofftrennung. In vielen Ländern nimmt **Hilti** Ihr Altgerät zur Verwertung zurück. Fragen Sie den **Hilti** Kundenservice oder Ihren Verkaufsberater.

▸ Werfen Sie Elektrowerkzeuge, Elektronische Geräte und Akkus nicht in den Hausmüll!

9 Herstellergewährleistung

▸ Bitte wenden Sie sich bei Fragen zu den Gewährleistungsbedingungen an Ihren lokalen **Hilti** Partner.

10 Weitere Informationen

Weiterführende Informationen zu Bedienung, Technik, Umwelt und Recycling finden Sie unter folgendem Link: **qr.hilti.com/manual/?id=2494449**
Diesen Link finden Sie auch am Ende der Bedienungsanleitung als QR-Code.

Original operating instructions

1 Information about the documentation

1.1 About this documentation

- Read this documentation before initial operation or use. This is a prerequisite for safe, trouble-free handling and use of the product.
- Observe the safety instructions and warnings in this documentation and on the product.
- Always keep the operating instructions with the product and make sure that the operating instructions are with the product when it is given to other persons.

1.2 Explanation of symbols

1.2.1 Warnings

Warnings alert persons to hazards that occur when handling or using the product. The following signal words are used:

⚠ DANGER

DANGER !

▸ Draws attention to imminent danger that will lead to serious personal injury or fatality.

⚠ WARNING

WARNING !

▸ Draws attention to a potential threat of danger that can lead to serious injury or fatality.

⚠ CAUTION

CAUTION !

▸ Draws attention to a potentially dangerous situation that could lead to personal injury or damage to the equipment or other property.

1.2.2 Symbols in the operating instructions

The following symbols are used in these operating instructions:

	Comply with the operating instructions
	Instructions for use and other useful information
	Dealing with recyclable materials
	Do not dispose of electric equipment and batteries as household waste
	**Hilti** Li-ion battery
	**Hilti** charger

1.2.3 Symbols in illustrations

The following symbols are used in illustrations:

	These numbers refer to the illustrations at the beginning of these operating instructions.
3	The numbering reflects the sequence of operations shown in the illustrations and may deviate from the steps described in the text.
	Item reference numbers are used in the **overview illustration** and refer to the numbers used in the key in the **product overview** section.
	These characters are intended to specifically draw your attention to certain points when handling the product.

1.3 Product-dependent symbols

1.3.1 Symbols on the product

The following symbols can be used on the product:

	Wear dust mask
	Wear protective gloves
	Wear protective footwear

1.4 Product information

products are designed for professional users and only trained, authorized personnel are permitted to operate, service and maintain the products. This personnel must be specifically informed about the possible hazards. The product and its ancillary equipment can present hazards if used incorrectly by untrained personnel or if used not in accordance with the intended use.

The type designation and serial number are printed on the rating plate.

- Write down the serial number in the table below. You will be required to state the product details when contacting Hilti Service or your local Hilti organization to inquire about the product.

Product information

Dust removal module	TE DRS-Y
Generation	01
Serial no.	

2 Safety

2.1 Safety instructions

⚠ **WARNING Study all safety instructions and other instructions, images and technical data with which this product is provided.** Failure to observe the instructions below can result in electric shock, fire and/or serious injury.

Keep all safety precautions and instructions for future reference.

The term “power tool” used in the safety precautions refers to your mains-operated (corded) power tool or battery-operated (cordless) power tool.

- **Study the operating instructions and the safety-relevant information for the system products prior to use and comply with them always.**
- Use the module only in combination with the power tools stated in the section headed Intended use → page 10, otherwise there is a risk of injury.
- Disconnect the plug from the power outlet or remove a removable battery before making any adjustments, changing accessories, or putting away the power tool. This precaution reduces the risk of the power tool starting accidentally.
- Use the product and accessories only when they are in perfect working order.
- Never tamper with or modify the product or accessories in any way.
- Stay alert, watch what you are doing and use common sense when operating the product. Do not use the product while you are tired or under the influence of drugs, alcohol or medication. A moment of inattention while operating the product can result in serious injury.
- Working on the material may cause it to splinter. Flying fragments present a risk of injury to the eyes and body. Wear eye protection, a hard hat and ear protection while the product is in use.
- Use power tools, accessories, insert tools, etc. in accordance with these instructions. Take the working conditions and the work to be performed into account. Use of power tools for applications other than those intended can result in hazardous situations.
- Risk of injury by falling tools and/or accessories. Before starting work, check that installed accessories are secure.
- Vacuuming water is prohibited.
- Do not use the module to vacuum up substances that present a risk of explosion, glowing, burning or flammable substances, aggressive dusts (e.g. magnesium or aluminum dust) and liquids (e.g. gasoline, solvents, acids, coolant/lubricants).
- Dust produced by grinding, sanding, cutting and drilling can contain dangerous chemicals. Some examples are: lead or lead-based paints; brick, concrete and other masonry products, natural stone and other products containing silicates; certain types of wood, such as oak, beech and chemically treated wood; asbestos or materials that contain asbestos. Determine the exposure of the operator and bystanders by means of the hazard classification of the materials to be worked. Implement the necessary measures to restrict exposure to a safe level, for example by the use of a dust collection system or by the wearing of suitable respiratory protection. The general measures for reducing exposure include:
  - working in an area that is well ventilated,
  - avoidance of prolonged contact with dust,
  - directing dust away from the face and body,
  - wearing protective clothing and washing exposed areas of the skin with water and soap.
- Whenever possible, use a **Hilti**-recommended dust extractor suitable for the application.
- Before beginning the work, check the hazard classification of the dust that will be produced. Use a dust extractor with an officially approved protection classification in compliance with locally applicable dust protection regulations.
- Use an anti-static suction hose in order to avoid electrostatic effects.
- Make sure that the adapter and the outside surfaces of the tool holder are free of oil and grease. If the dust removal module is installed with oily and/or greasy parts, the dust removal module can fall off. Remove oil and grease from the adapter and from the outside surfaces of the tool holder with a cloth.
- Make sure that the module does not get too hot. The material will melt at temperatures above 80 °C.
- Do not use the module as a grip for carrying or guiding the system. The power tool has grips designed for this purpose; use these grips.
- When the power tool is in operation, do not hold it by the suction head or the suction tube.

3 Description

3.1 Product overview 1

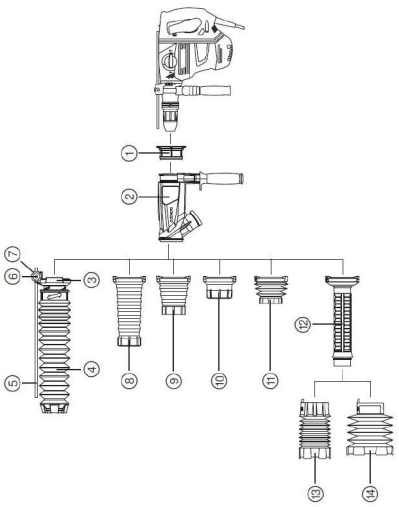

① Adapter
② Suction base with auxiliary handle
③ Connector
④ Bellows gaiter 12-52
⑤ Depth gauge
⑥ Star-grip screw
⑦ Nut
⑧ Suction head, long
⑨ Suction head, medium
⑩ Suction head, short
⑪ Bellows gaiter 68-90/ 290 mm
⑫ Suction tube
⑬ Bellows gaiter 68-90/550 mm
⑭ Bellows gaiter 100-150/550 mm

3.2 Intended use 2

The product described is a dust removal module that is used as an accessory in combination with **Hilti** SDS-Max rotary hammer drills and dust extractors.

3.3 Items supplied

Suction base, bellows gaiter 68-90/290 mm, suction head short, suction head medium, suction head long, adapter, connector, bellows gaiter 12-52, depth gauge, star-grip screw, nut, operating instructions
Other system products approved for use with this product can be found at your local **Hilti Store** or at: **www.hilti.group**

4 Technical data

4.1 Bellows gaiter

	Bellows gaiter 68-90/290	**Bellows gaiter 68-90/550**	**Bellows gaiter 100-150/550**	**Bellows gaiter 12-52**
Weight	660 g (23.3 oz)	880 g (31.0 oz)	920 g (32.5 oz)	1,000 g (35.3 oz)
Tool type	TE-Y-BK	TE-Y-BK	TE-Y-BK	Hammer drill bits, TE-Y
Drill bit diameter	68 mm ... 90 mm (2.7 in ... 3.5 in)	68 mm ... 90 mm (2.7 in ... 3.5 in)	100 mm ... 150 mm (3.9 in ... 5.9 in)	12 mm ... 52 mm (0.5 in ... 2.0 in)
Length of drill bit / chisel	290 mm (11.4 in)	550 mm (21.7 in)	550 mm (21.7 in)	520 mm ... 570 mm (20.5 in ... 22.4 in)
Application	Drilling with percussion core bit	Drilling with percussion core bit	Drilling with percussion core bit	Hammer drilling

4.2 Suction head

	Suction head, short	Suction head, medium	Suction head, long
Weight	660 g (23.3 oz)	710 g (25.0 oz)	760 g (26.8 oz)
Tool type	Pointed chisels, flat chisels, bushing tools	Pointed chisels, flat chisels, bushing tools	Pointed chisels, flat chisels, bushing tools
Length of drill bit / chisel	250 mm ... 400 mm (9.8 in ... 15.7 in)	300 mm ... 400 mm (11.8 in ... 15.7 in)	400 mm ... 500 mm (15.7 in ... 19.7 in)
Application	Chiseling	Chiseling	Chiseling

4.3 Temperatures

Ambient temperature for operation	−17 °C ... 60 °C (1 °F ... 140 °F)
Storage temperature	−20 °C ... 70 °C (−4 °F ... 158 °F)

5 Operation

5.1 Fitting the dust removal module 3

Make sure that the function selector switch is in the position appropriate to the work to be done.

The exposed length of the accessory tool projecting from the suction head must be no more than 145 mm and no less than 30 mm. This will ensure optimum dust extraction.

Use only the pointed chisels, flat chisels, bushing tools, percussion core bits and hammer drill bits shown in the overview for the intended use.

When installing, make sure that there is no accessory tool inserted in the power tool.

1. Open the auxiliary handle installed on the power tool.
2. Remove the auxiliary handle.
3. Select the correct configuration of the suction system in accordance with the illustration for the intended use → page 10 and install the parts and the auxiliary handle on the suction base.
4. Push the assembled system, complete with the auxiliary handle, over the tool holder to the position of the gearing section/auxiliary handle position.
5. Turn the suction base and the auxiliary handle to the desired position.
6. Turn the grip to secure the auxiliary handle so that it cannot twist out of position.
7. Insert the accessory tool into the tool holder.

   Comply with the operating instructions of the power tool.

8. Connect a dust extractor to the dust removal module.

   For **hammer drilling**, perform the following steps in addition.

9. Adjust the length of the bellows gaiter so that the tip of the drill bit projects about 15 mm.
10. Adjust the depth gauge.
11. Adjust the depth gauge to the desired drilling depth.
12. Secure the depth gauge by tightening the star-grip screw so that the depth gauge cannot slip.

5.2 Removing dust removal module 4

CAUTION

Risk of injury by the accessory tool! The accessory tool might be hot or have sharp edges.

- Wear protective gloves when changing the accessory tool.

1. Separate the dust extractor from the dust removal module.
2. Remove the accessory tool from the tool holder.
3. Release the auxiliary handle clamping band by turning the grip.
4. Work the dust removal module forward and off the power tool.
5. Remove the auxiliary handle from the dust removal module.
6. Install the auxiliary handle on the power tool.
7. Secure the auxiliary handle by turning the grip.

5.3 Operation

Make sure that the function selector switch is in the position appropriate to the work to be done.

Comply with the operating instructions for the dust extractor. Empty the dust extractor at regular intervals.

1. Connect the dust extractor and switch the dust extractor on.
2. Switch on the power tool.

6 Care and maintenance

6.1 Care of the module

WARNING

Electric shock hazard! Attempting care and maintenance with the supply cord connected to a power outlet can lead to severe injury and burns.

- Always unplug the supply cord before carrying out care and maintenance tasks.

Do not use oils, greases or cleaning agents.
Use only a slightly damp cloth to clean the housing. Do not use cleaning agents containing silicone as these can attack the plastic parts.

1. Wipe off foreign matter adhering to the unit and check that the extraction opening in the suction base is free of dust residues.
2. Clean the module with cold water at regular intervals.

   To prevent dust from adhering, the module has to be dried thoroughly before being used again.

3. Regularly remove grease and dust residues from the inside faces of the adapters.

6.2 Maintenance

- Check all external parts of the product and the accessories for damage at regular intervals and check that all controls operate faultlessly. Do not use the product if parts are damaged or if operating controls do not function faultlessly.

7 Troubleshooting

If the trouble you are experiencing is not listed in this table or you are unable to remedy the problem by yourself, please contact **Hilti** Service.

Trouble or fault	Possible cause	Action to be taken
An excessive amount of dust is generated.	Dust extractor full.	▸ Empty the dust extractor.
	Suction head and/or bellows gaiter worn or faulty.	▸ Replace suction head and/or bellows gaiter.
	Suction channel clogged.	▸ Clean the suction channel.
	Exposed accessory tool length more than 145 mm.	▸ Use a shorter accessory tool or a longer suction head.
	Suction hose of the dust extractor not correctly installed.	▸ Push suction hose of the dust extractor fully into the base unit.
	Debris from the drilled core clogging the extractor.	▸ Remove the drilled core and drilling fines.
	Distance between percussion core bit and suction tube excessive.	▸ Use only **Hilti** percussion core bits.
Dust module drops off	Dust removal module not correctly installed.	▸ Install dust module in accordance with the operating instructions. Base unit must be installed in the intended position.
	Base unit and/or tool neck oily or greasy.	▸ Use a cloth to wipe oil and grease off the base unit and the outside surfaces of the tool neck.
	Auxiliary handle not tightened.	▸ Tighten auxiliary handle.
	Auxiliary handle broken.	▸ Replace auxiliary handle.
	Adapter not installed.	▸ Install adapter.
Dust module cannot be removed.	Auxiliary handle clamping band not sufficiently opened	▸ Loosen auxiliary handle further to open the clamping band further.
Steady acoustic signal emitted by the dust extractor.	Nubs on the bellows gaiter worn off.	▸ Replace bellows gaiter.

8 Disposal

Most of the materials from which **Hilti** tools and appliances are manufactured can be recycled. The materials must be correctly separated before they can be recycled. In many countries, your old tools, machines or appliances can be returned to **Hilti** for recycling. Ask **Hilti** Service or your Hilti representative for further information.

▸ Do not dispose of power tools, electronic equipment or batteries as household waste!

9 Manufacturer's warranty

▸ Please contact your local **Hilti** representative if you have questions about the warranty conditions.

10 Further information

For more information on operation, technology, environment and recycling, follow this link: **qr.hilti.com/manual/?id=2494449**

This link is also to be found at the end of the operating instructions, in the form of a QR code.

Originele handleiding

1 Informatie over documentatie

1.1 Over deze documentatie

- Lees voor ingebruikname deze documentatie door. Dit is vereist voor veilig werken en storingsvrij gebruik.
- De veiligheidsinstructies en waarschuwingsaanwijzingen in deze documentatie en op het product in acht nemen.
- De handleiding altijd bij het apparaat bewaren en het product alleen met deze handleiding aan andere personen doorgeven.

1.2 Verklaring van de tekens

1.2.1 Waarschuwingsaanwijzingen

Waarschuwingsaanwijzingen waarschuwen voor gevaren bij de omgang met het product. De volgende signaalwoorden worden gebruikt:

⚠ GEVAAR

GEVAAR !

- ▸ Voor een direct dreigend gevaar dat tot ernstig letsel of tot de dood leidt.

⚠ WAARSCHUWING

WAARSCHUWING !

- ▸ Voor een mogelijke gevaar dat tot ernstig letsel of tot de dood kan leiden.

⚠ ATTENTIE

ATTENTIE !

- ▸ Voor een eventueel gevaarlijke situatie die tot letsel of tot materiële schade kan leiden.

1.2.2 Symbolen in de handleiding

De volgende symbolen worden in deze handleiding gebruikt:

	Handleiding in acht nemen
	Gebruikstips en andere nuttige informatie
	Omgang met recyclebare materialen
	Elektrisch gereedschap en accu 's niet met het huisvuil meegeven
	**Hilti** Li-ion accu
	**Hilti** acculader

1.2.3 Symbolen in afbeeldingen

De volgende symbolen worden in afbeeldingen gebruikt:

2	Deze cijfers verwijzen naar de betreffende afbeelding aan het begin van deze handleiding.
3	De nummering in de afbeeldingen geeft de volgorde van de arbeidsstappen weer en kan van de arbeidsstappen in de tekst afwijken.
11	Positienummers worden gebruikt in de afbeelding **Overzicht** en verwijzen naar de nummers van de legenda in het hoofdstuk **Productoverzicht**.
	Dit teken vraagt om uw bijzondere aandacht bij de omgang met het product.

1.3 Productafhankelijke symbolen

1.3.1 Symbolen op het product

De volgende symbolen kunnen op het product worden gebruikt:

	Stofmasker dragen
	Werkhandschoenen dragen
	Werkschoenen dragen

1.4 Productinformatie

producten zijn bestemd voor de professionele gebruiker en mogen alleen door geautoriseerd, vakkundig geschoold personeel bediend, onderhouden en gerepareerd worden. Dit personeel moet speciaal op de hoogte zijn gesteld van de mogelijke gevaren. Het product en zijn hulpmiddelen kunnen gevaar opleveren als ze door ongeschoolde personen op ondeskundige wijze of niet volgens de voorschriften worden gebruikt.

De typeaanduiding en het serienummer staan op het typeplaatje.

- Voer het serienummer in de volgende tabel in. De productinformatie is nodig bij vragen aan onze dealers of service-centers.

Productinformatie

Stofmodule	TE DRS-Y
Generatie	01
Serienr.	

2 Veiligheid

2.1 Veiligheidsinstructies

⚠ **WAARSCHUWING Lees alle veiligheidsinstructies, aanwijzingen, afbeeldingen en technische gegevens die op het product aanwezig zijn.** Wanneer de volgende aanwijzingen niet in acht worden genomen, kan dit een elektrische schok, brand en/of ernstig letsel tot gevolg hebben.

Bewaar alle veiligheidsinstructies en voorschriften goed.

Het in de veiligheidsvoorschriften gebruikte begrip "elektrisch gereedschap" heeft betrekking op elektrische gereedschappen met netvoeding (met aansluitkabel) of op accu-aangedreven elektrische gereedschappen (zonder aansluitkabel).

- **Lees voor de ingebruikname de handleiding en de veiligheidsinformatie van de systeemproducten en neem deze in acht.**
- Gebruik de module alleen in combinatie met de in Correct gebruik → Pagina 16 genoemde elektrische gereedschappen, anders bestaat er gevaar voor letsel.
- Trek de stekker uit het stopcontact of verwijder een verwijderbare accu uit het apparaat voordat u het gereedschap instelt, toebehoren wisselt of het elektrische gereedschap weglegt. Deze voorzorgsmaatregel voorkomt onbedoeld starten van het elektrisch gereedschap.
- Gebruik het product en de toebehoren alleen in een technisch optimale staat.
- Nooit aanpassingen of veranderingen aan het product of de toebehoren uitvoeren.
- Wees alert, let goed op wat u doet en ga met verstand te werk bij het gebruik van het product. Gebruik het product niet wanneer u moe bent of onder invloed bent van drugs, alcohol of medicijnen. Een moment van onoplettendheid kan tot ernstig letsel leiden.
- Door de bewerking kan er materiaal afsplinteren. Afgesplinterd materiaal kan lichamelijk letsel en oogletsel veroorzaken. Draag tijdens het gebruik van het product veiligheidsbril, veiligheidshelm en gehoorbescherming.
- Gebruik elektrisch gereedschap, toebehoren, inzetgereedschappen enz. uitsluitend conform deze aanwijzingen. Let daarbij op de arbeidsomstandigheden en de uit te voeren werkzaamheden. Het gebruik van elektrische gereedschappen voor andere dan de voorziene toepassingen kan tot gevaarlijke situaties leiden.
- Gevaar voor letsel door vallend gereedschap en/of toebehoren. Controleer voor het begin van het werk of gemonteerde accessoires correct bevestigd zijn.
- Het opzuigen van water is verboden.

- De module mag niet worden gebruikt voor het opzuigen van explosiegevaarlijke stoffen, gloeiende of brandende resp. brandbare stoffen, agressieve stoffen (zoals magnesium- of aluminiumstof) en vloeistoffen (zoals benzine, oplosmiddelen, zuren, koel- en smeermiddelen).
- Stof, dat bij het slijpen, schuren, snijden en boren ontstaat, kan gevaarlijke chemicaliën bevatten. Enkele voorbeelden zijn: Lood of verf op loodbasis; Baksteen, beton en andere metselproducten, natuursteen en andere silicaat bevattende producten; Bepaalde houtsoorten, zoals eiken, beuken en chemisch behandeld hout; Asbest of asbesthoudend materiaal. Bepaal de blootstelling van de bediener en omstanders aan de hand van de gevarenklasse van de materialen waaraan wordt gewerkt. Neem de nodige maatregelen om de blootstelling op een veilig niveau te houden, zoals het gebruik van een stofopvangsysteem of het dragen van geschikte adembescherming. Bij de algemene maatregelen voor het vermindering van de blootstelling zijn inbegrepen:
  - Werken in een goed geventileerde omgeving,
  - Vermijden van langdurig contact met stof,
  - Stof van het gezicht en het lichaam weg leiden,
  - Dragen van beschermende kleding en wassen van blootgestelde gebieden met water en zeep.
- Gebruik voor de betreffende toepassing bij voorkeur een geschikte, door **Hilti** aanbevolen stofzuiger.
- Controleer voor het begin van de werkzaamheden de gevarenklasse van het bij de werkzaamheden ontstane stof. Gebruik een stofafzuiger met een officieel goedgekeurde veiligheidsklasse, die aan de lokale stofvoorschriften voldoet.
- Gebruik ter voorkoming van elektrostatische oplading een antistatische zuigslang.
- Erop letten dat de adapter en de buitenste oppervlakken van de gereedschapopname vrij van olie en vet zijn. Als de stofmodule wordt gemonteerd met onderdelen die niet vrij van olie en/of vet zijn, kan de stofmodule losraken. Verwijder met een doek olie en vet van de adapter en van de buitenste oppervlakken van de gereedschapopname.
- Let erop dat de module niet te heet wordt. Bij temperaturen boven 80 °C smelt het materiaal.
- De module niet gebruiken voor het dragen of het geleiden van het systeem. Gebruik daartoe de voorziene handgrepen van het elektrisch gereedschap.
- Houd het elektrisch gereedschap tijdens het gebruik niet aan de zuigkop of zuigbuis vast.

3 Beschrijving

3.1 Productoverzicht 1

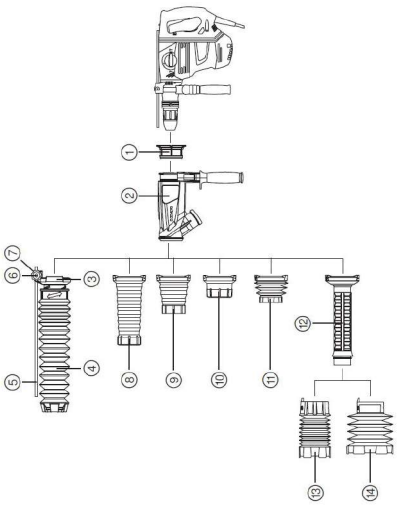

① Adapter
② Zuigbasis met extra handgreep
③ Aansluitstuk
④ Manchet 12-52
⑤ Diepte-aanslag
⑥ Sterknopschroef
⑦ Moer
⑧ Zuigkop lang
⑨ Zuigkop medium
⑩ Zuigkop kort
⑪ Manchet 68-90/ 290 mm
⑫ Zuigbuis
⑬ Manchet 68-90/550 mm
⑭ Manchet 100-150/550 mm

3.2 Correct gebruik 2

Het beschreven product is een stofmodule, die als accessoire in combinatie met **Hilti** boorhamers SDS-Max en stofafzuigers wordt gebruikt.

3.3 Standaard leveringsomvang

Zuigbasis, manchet 68-90/290 mm, zuigkop kort, zuigkop medium, zuigkop lang, adapter, aansluitstuk, manchet 12-52, diepte-aanslag, sterknopschroef, moer, handleiding

Andere voor uw product vrijgegeven systeemproducten vindt u in uw **Hilti Store**, of onder: **www.hilti.group**

4 Technische gegevens

4.1 Manchet

	Manchet 68-90/290	Manchet 68-90/550	Manchet 100-150/550	Manchet 12-52
Gewicht	660 g (23,3 oz)	880 g (31,0 oz)	920 g (32,5 oz)	1.000 g (35,3 oz)
Gereedschapstype	TE-Y-BK	TE-Y-BK	TE-Y-BK	TE-Y Boorhamer
Gereedschapdiameter	68 mm ... 90 mm (2,7 in ... 3,5 in)	68 mm ... 90 mm (2,7 in ... 3,5 in)	100 mm ... 150 mm (3,9 in ... 5,9 in)	12 mm ... 52 mm (0,5 in ... 2,0 in)
Gereedschaplengte	290 mm (11,4 in)	550 mm (21,7 in)	550 mm (21,7 in)	520 mm ... 570 mm (20,5 in ... 22,4 in)
Toepassing	Boren met hamerboorkroon	Boren met hamerboorkroon	Boren met hamerboorkroon	Boorhameren

4.2 Zuigkop

	Zuigkop kort	Zuigkop medium	Zuigkop lang
Gewicht	660 g (23,3 oz)	710 g (25,0 oz)	760 g (26,8 oz)
Gereedschapstype	Puntbeitel, platte beitel, opruwgereedschap	Puntbeitel, platte beitel, opruwgereedschap	Puntbeitel, platte beitel, opruwgereedschap
Gereedschaplengte	250 mm ... 400 mm (9,8 in ... 15,7 in)	300 mm ... 400 mm (11,8 in ... 15,7 in)	400 mm ... 500 mm (15,7 in ... 19,7 in)
Toepassing	Beitelen	Beitelen	Beitelen

4.3 Temperaturen

Omgevingstemperatuur bij gebruik	−17 °C ... 60 °C (1 °F ... 140 °F)
Opslagtemperatuur	−20 °C ... 70 °C (−4 °F ... 158 °F)

5 Bediening

5.1 Stofmodule monteren 3

Let erop dat de functiekeuzeschakelaar in de juiste stand voor de betreffende werkzaamheden staat.

De uit de zuigkop stekende vrije gereedschaplengte mag niet meer dan 145 mm en niet minder dan 30 mm zijn. Daardoor wordt een optimale stofafzuiging gegarandeerd.

Alleen de in het overzicht voor correct gebruik aangegeven puntbeitels, platte beitels, opruwgereedschappen, hamerboorkronen en boorhamers mogen worden gebruikt.

Let erop dat bij de montage geen inzetgereedschap in het elektrisch gereedschap is aangebracht.

1. Open de gemonteerde extra handgreep van het elektrisch gereedschap.
2. Verwijder de extra handgreep.
3. Kies de juiste samenstelling van het afzuigsysteem overeenkomstig de afbeelding voor correct gebruik → Pagina 16 en monteer de onderdelen en de extra handgreep op de zuigbasis.
4. Schuif het gemonteerde systeem met de extra handgreep over de gereedschapopname tot aan de positie van de tandwielkast van de extra handgreeppositie.
5. Draai de zuigbasis en de extra handgreep in de gewenste positie.
6. Zet de extra handgreep vast door het aanhalen van de handgreep, zodat hij niet kan verdraaien.
7. Breng het gereedschap in de gereedschapopname aan.

Neem hierbij de handleiding van het elektrisch gereedschap in acht.

8. Sluit een stofafzuiger aan op de stofmodule.

Voor **boorhameren** dient u tevens de volgende arbeidsstappen uit te voeren.

9. Stel de manchetlengte zodanig in, dat de boorpunt circa 15 mm uitsteekt.
10. Monteer de diepte-aanslag.
11. Stel de diepte-aanslag op de gewenste boordiepte in.
12. Zet de diepte-aanslag met de sterknopschroef vast om verschuiven te voorkomen.

5.2 Stofmodule demonteren 4

⚠ ATTENTIE

Gevaar voor letsel door inzetgereedschap! Het inzetgereedschap kan heet zijn of scherpe randen hebben.

- Draag werkhandschoenen bij het verwisselen van het inzetgereedschap.

1. Koppel de stofafzuiger los van de stofmodule.
2. Verwijder het inzetgereedschap uit de gereedschapopname.
3. Open de houder van de extra handgreep door aan de greep te draaien.
4. Trek de stofmodule naar voren van het elektrisch gereedschap af.
5. Demonteer de extra handgreep van de stofmodule.
6. Monteer de extra handgreep op het elektrisch gereedschap.
7. Zet de extra handgreep vast door aan de greep te draaien.

5.3 Gebruik

Let erop dat de functiekeuzeschakelaar in de juiste stand voor de uit te voeren werkzaamheden staat.

De handleiding van de stofzuiger in acht nemen. Leeg de stofzuiger regelmatig.

1. Sluit de stofafzuiger aan en schakel de stofafzuiger in.
2. Schakel het elektrisch gereedschap in.

6 Verzorging en onderhoud

6.1 Verzorging van de module

⚠ WAARSCHUWING

Gevaar door elektrische schok! Verzorging en onderhoud met aangesloten netsnoer kan leiden tot ernstige verwondingen en brandwonden.

- Voor alle verzorgings- en onderhoudswerkzaamheden altijd het netsnoer losmaken!

Gebruik geen olie, vet of reinigingsmiddelen.
Reinig het huis alleen met een licht vochtige reinigingsdoek. Gebruik geen siliconenhoudende reinigingsmiddelen, omdat deze de kunststof delen kunnen aantasten.

1. Verwijder vastzittend vuil en controleer of de stofafzuigopening in de zuigbasis vrij is van stofresten.
2. Reinig de module regelmatig met koud water.

   De module moet voor het volgende gebruik compleet gedroogd zijn om aanhechting van stof te voorkomen.
3. Reinig regelmatig de binnenzijde van de adapter van vet en stofresten.

6.2 Onderhoud

- Controleer alle uitwendige delen van het product en de toebehoren regelmatig op beschadigingen en ga na of alle bedieningselementen correct functioneren. Gebruik het product niet als er onderdelen beschadigd zijn of de bedieningselementen niet optimaal functioneren.

7 Hulp bij storingen

Bij storingen die niet in deze tabellen zijn aangegeven of die niet zelf kunnen worden verholpen, kunt u zich tot onze **Hilti** Service wenden.

Storing	Mogelijke oorzaak	Remedie
Overmatige stofontwikkeling.	Stofzuiger vol.	▸ Stofzuiger legen.
	Zuigkop en/of manchet versleten of defect.	▸ Zuigkop en/of manchet vervangen.
	Afzuigkanaal verstopt.	▸ Afzuigkanaal reinigen.
	Vrije gereedschaplengte meer dan 145 mm.	▸ Korter inzetgereedschap of langere zuigkop gebruiken.
	Zuigslang van de stofafzuiger niet correct gemonteerd.	▸ Zuigslang van de stofafzuiger geheel in het basisdeel steken.
	Resten van de boorkern verstoppen de afzuiging.	▸ Boorkern met boorafval verwijderen.
	Afstand tussen hamerboorkroon en zuigbuis te groot.	▸ Uitsluitend **Hilti** hamerboorkronen gebruiken.
Stofmodule valt van het apparaat	Stofmodule niet correct gemonteerd.	▸ Stofmodule overeenkomstig de handleiding monteren. Basisdeel moet in de daarvoor bestemde positie gemonteerd zijn.
	Basisdeel en/of machinehals vervuild met olie of vet.	▸ Olie en vet met een doek van het basisdeel en van de uitwendige oppervlakken van de machinehals verwijderen.
	Extra handgreep niet vastgedraaid.	▸ Extra handgreep vastdraaien.
	Extra handgreep gebroken.	▸ Extra handgreep vervangen.
	Adapter niet gemonteerd.	▸ Adapter monteren.

Storing	Mogelijke oorzaak	Remedie
Stofmodule kan niet worden gedemonteerd.	Klemband van de extra handgreep niet voldoende geopend	▸ Extra handgreep verder losmaken om de klemband verder te openen.
Permanent akoestisch signaal van de stofafzuiger.	Noppen op de manchet afgesleten.	▸ Manchet vervangen.

8 Recycling

Hilti apparaten zijn voor een groot deel vervaardigd uit materialen die kunnen worden gerecycled. Voor recycling is een juiste materiaalscheiding noodzakelijk. In een groot aantal landen neemt **Hilti** uw oude apparaat voor recycling terug. Vraag hiernaar bij de klantenservice van **Hilti** of bij uw verkoopadviseur.

▸ Geef elektrisch gereedschap, elektronische apparaten en accu's niet met het huisvuil mee!

9 Fabrieksgarantie

▸ Neem bij vragen over de garantievoorwaarden contact op met uw lokale **Hilti**-dealer.

10 Meer informatie

Meer informatie over bediening, technologie, milieu en recycling vindt u onder de volgende link: **qr.hilti.com/manual/?id=2494449**
Deze link vindt u eveneens aan het einde van de handleiding als QR-code.

Mode d'emploi original

1 Indications relatives à la documentation

1.1 À propos de cette documentation

- Lire intégralement la présente documentation avant la mise en service. C'est la condition préalablement requise pour assurer la sécurité du travail et un maniement sans perturbations.
- Bien respecter les consignes de sécurité et les avertissements de la présente documentation ainsi que celles figurant sur le produit.
- Toujours conserver le mode d'emploi à proximité du produit et uniquement le transmettre à des tiers avec ce mode d'emploi.

1.2 Explication des symboles

1.2.1 Avertissements

Les avertissements attirent l'attention sur des dangers liés à l'utilisation du produit. Les termes de signalisation suivants sont utilisés :

⚠ DANGER

DANGER !

▸ Pour un danger imminent qui peut entraîner de graves blessures corporelles ou la mort.

⚠ AVERTISSEMENT

AVERTISSEMENT !

▸ Pour un danger potentiel qui peut entraîner de graves blessures corporelles ou la mort.

⚠ ATTENTION

ATTENTION !

- Pour une situation potentiellement dangereuse pouvant entraîner des blessures corporelles ou des dégâts matériels.

1.2.2 Symboles dans le manuel d'utilisation

Les symboles suivants sont utilisés dans le présent manuel d'utilisation :

	Respecter le manuel d'utilisation
	Pour des conseils d'utilisation et autres informations utiles
	Maniement des matériaux recyclables
	Ne pas jeter les appareils électriques et les accus dans les ordures ménagères
	**Hilti** Accu Li-Ion
	**Hilti** Chargeur

1.2.3 Symboles dans les illustrations

Les symboles suivants sont utilisés dans les illustrations :

2	Ces chiffres renvoient à l'illustration correspondante au début du présent manuel d'utilisation.
3	La numérotation détermine la séquence des étapes de travail dans l'image et peut se différencier de celles des étapes de travail dans le texte.
11	Les numéros de position sont utilisés dans l'illustration **Vue d'ensemble** et renvoient aux numéros des légendes dans la section **Vue d'ensemble du produit**.
	Ce signe doit inviter à manier le produit en faisant particulièrement attention.

1.3 Symboles spécifiques au produit

1.3.1 Symboles sur le produit

Les symboles suivants peuvent être utilisés sur le produit :

	Utiliser un masque anti-poussière
	Porter des gants de protection
	Porter des chaussures de protection

1.4 Informations produit

Les produits HILTI sont destinés aux professionnels et ne doivent être utilisés, entretenus et réparés que par un personnel autorisé et formé. Ce personnel doit être spécialement instruit quant aux dangers inhérents à l'utilisation de l'appareil. Le produit et ses accessoires peuvent s'avérer dangereux s'ils sont utilisés de manière incorrecte par un personnel non qualifié ou de manière non conforme à l'usage prévu.

La désignation du modèle et le numéro de série figurent sur sa plaque signalétique.

- Inscrivez le numéro de série dans le tableau suivant. Les informations produit vous seront demandées lorsque vous contactez nos revendeurs ou services après-vente.

Caractéristiques du produit

Récupérateur de poussières	TE DRS-Y
Génération	01
N° de série	

2 Sécurité

2.1 Consignes de sécurité

⚠ **AVERTISSEMENT Lire toutes les consignes de sécurité, instructions, illustrations et caractéristiques techniques, qui accompagnent ce produit.** Tout manquement à l'observation des instructions suivantes risque de provoquer une électrocution, un incendie et/ou de graves blessures.

Les consignes de sécurité et instructions doivent être intégralement conservées pour les utilisations futures.

La notion d'« outil électroportatif » mentionnée dans les consignes de sécurité se rapporte à des outils électriques raccordés au secteur (avec câble d'alimentation) et à des outils électriques sur accu (sans câble d'alimentation).

- **Avant la mise en service, lire et respecter les notices d'utilisation et les informations de sécurité des produits système.**
- Utiliser le module uniquement en association avec les outils électroportatifs indiqués dans l'Utilisation conforme à l'usage prévu → Page 23 ; sinon, il y a risque de blessure.
- Débrancher la fiche de la prise de courant ou l'accu amovible avant d'effectuer des réglages sur l'appareil, de changer les accessoires ou de ranger l'appareil. Cette mesure de précaution empêche une mise en fonctionnement par mégarde de l'outil électroportatif.
- Utiliser le produit et les accessoires uniquement s'ils sont en parfait état.
- Ne jamais entreprendre de manipulation ni de modification sur le produit ou les accessoires.
- Rester vigilant, surveiller ce que l'on fait. Faire preuve de bon sens en utilisant le produit. Ne pas utiliser le produit en étant fatigué ou sous l'emprise de l'alcool, de drogues ou de médicaments. Un moment d'inattention peut entraîner des blessures graves.
- Il y a risque de projection d'éclats de matériau lors de l'usinage. Les éclats de matériau peuvent entraîner des blessures corporelles et aux yeux. Pendant l'utilisation du produit, porter des lunettes de protection, un casque de protection et un casque antibruit.
- L'outil électroportatif, les accessoires, les outils amovibles, etc. doivent être utilisés conformément à ces instructions. Tenir également compte des conditions de travail et du travail à réaliser. L'utilisation des outils électroportatifs à d'autres fins que celles prévues peut entraîner des situations dangereuses.
- Risque de blessures dues à la chute d'outils et/ou d'accessoires. Avant de commencer à travailler, contrôler si l'accessoire monté est solidement fixé.
- Il est interdit d'aspirer de l'eau.
- Le module ne doit pas être utilisé pour aspirer des substances explosives, des substances incandescentes, brûlantes ou inflammables, des poussières agressives (par ex. poussière de magnésium ou d'aluminium) et des liquides (par ex. essence, solvants, acides, liquides de refroidissement et lubrifiants).
- La poussière générée par le meulage, le ponçage, le tronçonnage et le forage peut contenir des produits chimiques dangereux. Par exemple : plomb ou peinture à base de plomb ; brique, béton et autres produits de maçonnerie, pierre naturelle et autres produits contenant des silicates ; certains bois, tels que le chêne, le hêtre et le bois traité chimiquement ; amiante ou matériaux contenant de l'amiante. Déterminer l'exposition de l'opérateur et personnes se trouvant dans l'entourage en fonction de la classe de danger des matériaux traités. Prendre les mesures nécessaires pour maintenir l'exposition à un niveau sûr, par exemple en utilisant un système de collecte des poussières ou en portant une protection respiratoire appropriée. Mesures générales visant à réduire l'exposition :
  - Travailler dans un endroit bien ventilé
  - Éviter le contact prolongé avec la poussière
  - Faire en sorte que la poussière soit dirigée loin du visage et du corps
  - Porter des vêtements de protection et laver les zones exposées à l'eau et au savon
- Dans la mesure du possible, utiliser pour l'application correspondante un dispositif d'aspiration de poussières recommandé par **Hilti**.
- Avant le début du travail, prendre connaissance de la classe de risque de la poussière générée lors des travaux. Utiliser un dispositif d'aspiration de poussières avec une classification de sécurité autorisée officiellement et conforme aux dispositions locales concernant les poussières.
- Pour éviter tout effet électrostatique, utiliser un flexible d'aspiration antistatique.
- Veiller à ce que l'adaptateur et les surfaces extérieures du porte-outil soient exempts d'huile et de graisse. Si le module récupérateur de poussières est monté avec des pièces huileuses et/ou grasses, il peut tomber. Éliminer toute trace d'huile ou de graisse de l'adaptateur et des surfaces extérieures du porte-outil avec un chiffon.
- Veiller à ce que le module ne devienne pas trop chaud. À des températures supérieures à 80 °C, le matériau fond.

- Ne pas utiliser le module pour porter ou guider l'appareil. Utiliser les poignées prévues à cet effet sur l'outil électroportatif.
- Pendant l'utilisation, ne pas tenir l'outil électroportatif par la tête d'aspiration ou le tuyau d'aspiration.

3 Description

3.1 Vue d'ensemble du produit 1

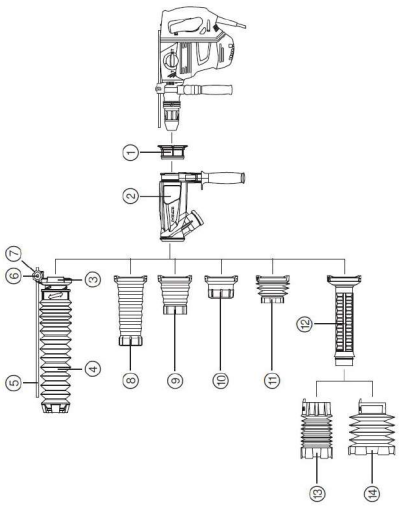

① Adaptateur
② Base d'aspiration avec poignée supplémentaire
③ Pièce de raccordement
④ Soufflet 12-52
⑤ Butée de profondeur
⑥ Vis à poignée-étoile
⑦ Écrou
⑧ Tête d'aspiration longue
⑨ Tête d'aspiration moyenne
⑩ Tête d'aspiration courte
⑪ Soufflet 68-90/ 290 mm
⑫ Tuyau d'aspiration
⑬ Soufflet 68-90/550mm
⑭ Soufflet 100-150/550mm

3.2 Utilisation conforme à l'usage prévu 2

Le produit décrit est un module récupérateur de poussières utilisé en tant qu'accessoire en association avec les perforateurs-burineurs **Hilti** et les dispositifs d'aspiration de poussières SDS-Max.

3.3 Éléments livrés

base d'aspiration, soufflet 68-90/290mm, tête d'aspiration courte, tête d'aspiration moyenne, tête d'aspiration longue, adaptateur, pièce de raccordement, soufflet 12-52, butée de profondeur, vis à poignée-étoile, écrou, mode d'emploi
D'autres produits système pour votre produit peuvent être trouvés dans votre **Hilti Store** ou à l'adresse : **www.hilti.group**

4 Caractéristiques techniques

4.1 Soufflet

	Soufflet 68-90/290	Soufflet 68-90/550	Soufflet 100-150/550	Soufflet 12-52
Poids	660 g (23,3 oz)	880 g (31,0 oz)	920 g (32,5 oz)	1.000 g (35,3 oz)
Type d'outil	TE-Y-BK	TE-Y-BK	TE-Y-BK	TE-Y Mèche de forage
Diamètre de l'outil	68 mm ... 90 mm (2,7 in ... 3,5 in)	68 mm ... 90 mm (2,7 in ... 3,5 in)	100 mm ... 150 mm (3,9 in ... 5,9 in)	12 mm ... 52 mm (0,5 in ... 2,0 in)

	Soufflet 68-90/290	Soufflet 68-90/550	Soufflet 100-150/550	Soufflet 12-52
Longueur d'outil	290 mm (11,4 in)	550 mm (21,7 in)	550 mm (21,7 in)	520 mm ... 570 mm (20,5 in ... 22,4 in)
Application	Perçage avec couronne de forage à percussion	Perçage avec couronne de forage à percussion	Perçage avec couronne de forage à percussion	Perçage avec percussion

4.2 Tête d'aspiration

	Tête d'aspiration courte	Tête d'aspiration moyenne	Tête d'aspiration longue
Poids	660 g (23,3 oz)	710 g (25,0 oz)	760 g (26,8 oz)
Type d'outil	Burin pointu, burin plat, outil de bouchardage	Burin pointu, burin plat, outil de bouchardage	Burin pointu, burin plat, outil de bouchardage
Longueur d'outil	250 mm ... 400 mm (9,8 in ... 15,7 in)	300 mm ... 400 mm (11,8 in ... 15,7 in)	400 mm ... 500 mm (15,7 in ... 19,7 in)
Application	Burinage	Burinage	Burinage

4.3 Températures

Température de service en cours de service	−17 °C ... 60 °C (1 °F ... 140 °F)
Température de stockage	−20 °C ... 70 °C (−4 °F ... 158 °F)

5 Utilisation

5.1 Montage du récupérateur de poussières 3

Veiller à ce que le sélecteur de fonction soit dans la position correspondante aux travaux.

La longueur libre de l'outil dépassant de la tête d'aspiration ne doit pas être supérieure à 145 mm ni inférieure à 30 mm. Cela garantit une aspiration optimale des poussières.

Seuls les burins pointus, burins plats, outils de bouchardage, couronnes de forage à percussion et forets à percussion représentés dans la vue d'ensemble de l'utilisation conforme peuvent être utilisés.

Lors du montage, veiller à ce qu'outil amovible ne soit mis en place dans l'outil électroportatif.

1. Ouvrir la poignée supplémentaire montée de l'outil électroportatif.
2. Retirer la poignée supplémentaire.
3. Sélectionner la bonne constitution du système d'aspiration conformément à l'illustration relative à l'utilisation conforme → Page 23 et monter les pièces et la poignée supplémentaire sur la base d'aspiration.
4. Pousser le système monté avec la poignée supplémentaire sur le mandrin jusqu'à la position du collet de l'engrenage de la position de la poignée supplémentaire.
5. Tourner la base d'aspiration et la poignée supplémentaire dans la position souhaitée.
6. Fixer la poignée supplémentaire en serrant la poignée pour l'empêcher de tourner.

7. Insérer l'outil dans le mandrin.

Tenir compte pour cela du mode d'emploi de l'outil électroportatif.

8. Relier un dispositif d'aspiration de poussières et le module récupérateur de poussières.

Pour le **perçage avec percussion**, exécuter également les étapes suivantes.

9. Régler la longueur de soufflet de sorte que la pointe de la mèche dépasse de 15 mm environ.
10. Régler la butée de profondeur.
11. Régler la butée de profondeur sur la profondeur de perçage souhaitée.
12. Bloquer la butée de profondeur avec la vis à poignée-étoile pour l'empêcher de glisser.

5.2 Démontage du récupérateur de poussières 4

⚠ ATTENTION

Risque de blessures entraînées par l'outil amovible ! L'outil amovible peut être brûlant ou présenter des arêtes vives.

- Porter des gants de protection pour changer d'outil amovible.

1. Séparer le dispositif d'aspiration de poussières du récupérateur de poussières.
2. Retirer l'outil amovible hors du mandrin.
3. Ouvrir le dispositif de serrage de la poignée supplémentaire en tournant la poignée.
4. Tirer le module récupérateur de poussières vers l'avant pour le détacher de l'outil électroportatif.
5. Démonter la poignée supplémentaire du module récupérateur de poussières.
6. Monter la poignée supplémentaire sur l'outil électroportatif.
7. Fixer la poignée supplémentaire en la tournant par la poignée.

5.3 Fonctionnement

Veiller à ce que le sélecteur de fonction soit dans la position correspondante aux travaux.

Tenir compte du mode d'emploi du dispositif d'aspiration de poussières. Vider régulièrement le dispositif d'aspiration de poussières.

1. Brancher le dispositif d'aspiration de poussières et le mettre en marche.
2. Mettre l'outil électroportatif en marche.

6 Nettoyage et entretien

6.1 Entretien du module

⚠ AVERTISSEMENT

Danger d'électrocution ! Les travaux de nettoyage et d'entretien effectués avec fiche branchée à la prise peuvent entraîner de graves blessures ou brûlures.

- Toujours retirer la fiche de la prise avant tous travaux de nettoyage et d'entretien !

Ne pas utiliser d'huiles, de graisses ou de produits de nettoyage.
Nettoyer le carter de l'appareil uniquement avec un chiffon légèrement humide. Ne pas utiliser de nettoyants à base de silicone car ceci pourrait attaquer les pièces en plastique.

1. Enlever toute saleté qui adhère et vérifier que l'ouverture d'aspiration dans la base d'aspiration est exempte de résidus de poussières.

2. Nettoyer le module à intervalles réguliers à l'eau froide.

Le module doit être complètement séché avant la prochaine utilisation pour éviter toute adhérence de poussière.

3. Nettoyer régulièrement la face intérieure de l'adaptateur pour éliminer toute trace de graisse et résidus de poussières.

6.2 Entretien

- Vérifier régulièrement toutes les pièces extérieures du produit et des accessoires pour voir si elles ne sont pas abîmées et s'assurer que tous les organes de commande fonctionnent correctement. Ne pas utiliser le produit si des pièces sont abîmées ou si des organes de commande ne fonctionnent pas parfaitement.

7 Aide au dépannage

En cas de défaillances non énumérées dans ce tableau ou auxquelles il n'est pas possible de remédier sans aide, contacter le S.A.V. **Hilti**.

Défaillance	Causes possibles	Solution
Dégagement excessif de poussières.	Dispositif d'aspiration de poussières plein.	▸ Vider le dispositif d'aspiration de poussières.
	Tête d'aspiration et/ou soufflet usés ou défectueux.	▸ Remplacer la tête d'aspiration et/ou le soufflet.
	Canal d'aspiration bouché.	▸ Nettoyer le canal d'aspiration.
	Longueurs d'outil libres supérieures à 145 mm.	▸ Utiliser un outil amovible plus court ou une tête d'aspiration plus longue.
	Flexible d'aspiration du dispositif d'aspiration de poussières mal monté.	▸ Bien enfoncer le flexible d'aspiration du dispositif d'aspiration de poussières dans la base.
	Des résidus de la carotte obstruent l'aspiration.	▸ Retirer la carotte avec les déblais de forage.
	La distance entre la couronne de forage à percussion et le tuyau d'aspiration est trop importante.	▸ Utiliser exclusivement des couronnes de forage à percussion **Hilti**.
Le module récupérateur de poussières chute	Le module récupérateur de poussières n'est pas monté correctement.	▸ Monter le module récupérateur de poussières conformément au mode d'emploi. La base doit être montée dans la position prévue.
	La base et/ou le collet de l'appareil sont huileux ou gras.	▸ Éliminer toute trace d'huile ou de graisse de la base et des surfaces extérieures du collet de l'appareil avec un chiffon.
	Poignée supplémentaire non serrée.	▸ Serrer la poignée supplémentaire à fond.
	Poignée supplémentaire cassée.	▸ Remplacer la poignée supplémentaire.
	Adaptateur non monté.	▸ Monter l'adaptateur.
Il est impossible de démonter le module récupérateur de poussières.	Le collier de serrage de la poignée supplémentaire n'est pas suffisamment ouvert	▸ Continuer de desserrer la poignée supplémentaire pour ouvrir un peu plus le collier de serrage.
Signal acoustique permanent sur le dispositif d'aspiration de poussières.	Les picots du soufflet sont usés.	▸ Remplacer le soufflet.

8 Recyclage

Les appareils **Hilti** sont fabriqués pour une grande partie en matériaux recyclables. Le recyclage présuppose un tri adéquat des matériaux. **Hilti** reprend les appareils usagés dans de nombreux pays en vue de leur recyclage. Consulter le service clients **Hilti** ou un conseiller commercial.



- Ne pas jeter les appareils électriques, électroniques et accus dans les ordures ménagères !

9 Garantie constructeur

- En cas de questions sur les conditions de garantie, veuillez vous adresser à votre partenaire **Hilti** local.

10 Informations complémentaires

Des informations complémentaires concernant l'utilisation, la technique, l'environnement et le recyclage sont disponibles sous le lien ci-dessous : **qr.hilti.com/manual/?id=2494449**
Ce lien figure également à la fin du mode d'emploi sous forme de code QR.

Manual de instrucciones original

1 Información sobre la documentación

1.1 Acerca de esta documentación

- Lea detenidamente esta documentación antes de la puesta en servicio. Ello es imprescindible para un trabajo seguro y un manejo sin problemas.
- Respete las indicaciones de seguridad y las advertencias presentes en esta documentación y en el producto.
- Conserve este manual de instrucciones siempre junto con el producto y entregue el producto a otras personas siempre acompañado del manual.

1.2 Explicación de símbolos

1.2.1 Avisos

Las advertencias de seguridad advierten de peligros derivados del manejo del producto. Se utilizan las siguientes palabras de peligro:

⚠ PELIGRO

PELIGRO !

- Término utilizado para un peligro inminente que puede ocasionar lesiones graves o incluso la muerte.

⚠ ADVERTENCIA

ADVERTENCIA !

- Término utilizado para un posible peligro que puede ocasionar lesiones graves o incluso la muerte.

⚠ PRECAUCIÓN

PRECAUCIÓN !

- Término utilizado para una posible situación peligrosa que puede ocasionar lesiones o daños materiales.

1.2.2 Símbolos en el manual de instrucciones

En este manual de instrucciones se utilizan los siguientes símbolos:

	Consulte el manual de instrucciones
	Indicaciones de uso y demás información de interés

	Manejo con materiales reutilizables
	No tire las herramientas eléctricas y las baterías junto con los desperdicios domésticos
	Hilti Batería de Ion-Litio
	Hilti Cargador

1.2.3 Símbolos en las figuras

En las figuras se utilizan los siguientes símbolos:

2	Estos números hacen referencia a la figura correspondiente incluida al principio de este manual de instrucciones.
3	La numeración describe el orden de los pasos de trabajo en la imagen y puede ser diferente de los pasos descritos en el texto.
11	En la figura **Vista general** se utilizan números de posición y los números de la leyenda están explicados en el apartado **Vista general del producto**.
	Preste especial atención a este símbolo cuando utilice el producto.

1.3 Símbolos del producto

1.3.1 Símbolos en el producto

En el producto se pueden utilizar los siguientes símbolos:

	Utilizar una máscara protectora contra polvo
	Utilizar guantes de protección
	Utilizar zapatos de protección

1.4 Información del producto

Los productos HILTI han sido diseñados para usuarios profesionales y solo personal autorizado y debidamente formado puede utilizarlos y llevar a cabo su mantenimiento y conservación. Este personal debe estar especialmente instruido en lo referente a los riesgos de uso. La utilización del producto y sus dispositivos auxiliares puede conllevar riesgos para el usuario en caso de manejarse de forma inadecuada por personal no cualificado o utilizarse para usos diferentes a los que están destinados.

La denominación del modelo y el número de serie están indicados en la placa de identificación.

- Escriba el número de serie en la siguiente tabla. Necesitará los datos del producto para realizar consultas a nuestros representantes o al Departamento de Servicio Técnico.

Datos del producto

Módulo de aspiración	TE DRS-Y
Generación	01
N.º de serie	

2 Seguridad

2.1 Indicaciones de seguridad

⚠ **ADVERTENCIA Lea con atención todas las indicaciones de seguridad, instrucciones, ilustraciones y datos técnicos correspondientes a este producto.** La negligencia en el cumplimiento de las instrucciones que se describen a continuación podría provocar descargas eléctricas, incendios o lesiones graves.

Conserve todas las instrucciones e indicaciones de seguridad para futuras consultas.

El término «herramienta eléctrica» empleado en las indicaciones de seguridad se refiere a herramientas eléctricas portátiles, ya sea con cable de red o sin cable, en caso de ser accionadas por batería.

- **Lea y observe el manual de instrucciones y la información relacionada con la seguridad de los productos del sistema antes de la puesta en servicio.**

- Utilice el módulo únicamente combinado con las herramientas eléctricas mencionadas en el uso conforme a las prescripciones → página 30, ya que en caso contrario existe riesgo de lesiones.
- Extraiga el enchufe de la toma de corriente o retire la batería extraíble antes de efectuar cualquier ajuste en la herramienta, cambiar accesorios o en caso de no utilizar la herramienta durante un tiempo prolongado. Esta medida preventiva evita el riesgo de arranque accidental de la herramienta eléctrica.
- Utilice el producto y los accesorios solo si están en perfecto estado técnico.
- No efectúe nunca manipulaciones o modificaciones en el producto ni en los accesorios.
- Permanezca atento, preste atención durante el trabajo y utilice el producto con prudencia. No utilice el producto si está cansado o se encuentra bajo los efectos de drogas, alcohol o medicamentos. Un momento de descuido puede provocar lesiones graves.
- Al trabajar con el material pueden saltar astillas. Al saltar, el material puede hacer daño en los ojos y en el cuerpo. Cuando utilice el producto, lleve protección para los ojos, casco de protección y protección para los oídos.
- Utilice la herramienta eléctrica, los accesorios, útiles de inserción, etc., de acuerdo con estas instrucciones. Para ello, tenga en cuenta las condiciones de trabajo y la tarea que se va a realizar. El uso de herramientas eléctricas para trabajos diferentes de aquellos para los que han sido concebidas puede resultar peligroso.
- - Riesgo de lesiones en caso de caída de herramientas o accesorios. Antes de iniciar el trabajo, compruebe que los accesorios montados estén bien fijados.
- No puede aspirarse agua.
- El módulo no debe utilizarse para aspirar materiales explosivos, sustancias incandescentes, en llamas o inflamables, polvos agresivos (p. ej., polvo de magnesio o aluminio) ni líquidos (p. ej., gasolina, disolventes, ácidos, refrigerantes o lubricantes).
- El polvo que se genera al pulir, lijar, cortar y taladrar puede contener productos químicos peligrosos, como, por ejemplo, plomo o pinturas basadas en plomo; ladrillos, hormigón y otros productos de mampostería, piedra natural y otros productos que contengan silicatos; determinadas maderas, como el roble o el haya o las maderas tratadas químicamente, o amianto o materiales que contengan asbesto. La exposición del usuario y las personas circundantes debe regularse según la clase de peligro de los materiales con los que se trabaje. Tome las medidas necesarias para mantener la exposición a un nivel seguro, p. ej., mediante el uso de un sistema de recogida de polvo o una mascarilla adecuada. Las medidas genéricas para reducir la exposición son, entre otras:
  - trabajar en un espacio bien ventilado;
  - evitar el contacto prolongado con el polvo;
  - desviar el polvo de la cara y el cuerpo;
  - usar prendas protectoras y lavar con agua y jabón las zonas expuestas.
- Si es posible, utilice un aspirador adecuado recomendado por **Hilti** para la aplicación correspondiente.
- Antes de iniciar el trabajo, consulte la clase de peligros derivados del polvo resultante del trabajo. Utilice un extractor de polvo con una clasificación de protección homologada conforme a las normas locales sobre protección contra el polvo.
- Para evitar efectos electrostáticos, utilice una manguera de aspiración antiestática.
- Asegúrese de que el adaptador y las superficies externas del portaútiles estén exentos de aceite y grasa. Si el módulo de aspiración se monta con piezas manchadas de aceite o grasa, puede caerse. Limpie el aceite y la grasa del adaptador y de las superficies exteriores del portaútiles con un paño.
- Asegúrese de que el módulo no se caliente demasiado. Con temperaturas superiores a 80 °C, el material se derrite.
- No utilice el módulo para transportar o guiar el sistema. Para ello, utilice las empuñaduras previstas para tal fin en la herramienta eléctrica.
- No sujete la herramienta eléctrica por el cabezal de aspiración o el tubo de aspiración mientras esté en funcionamiento.

3 Descripción

3.1 Vista general del producto 1

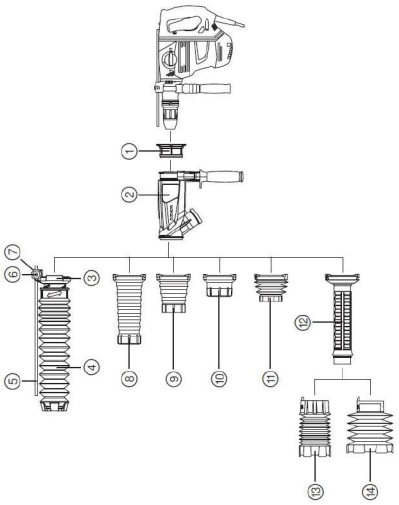

① Adaptador
② Base de aspiración con empuñadura adicional
③ Pieza de conexión
④ Fuelle 12-52
⑤ Tope de profundidad
⑥ Tornillo con empuñadura en estrella
⑦ Tuerca
⑧ Cabezal de aspiración largo
⑨ Cabezal de aspiración mediano
⑩ Cabezal de aspiración corto
⑪ Fuelle 68-90/290 mm
⑫ Tubo de aspiración
⑬ Fuelle 68-90/550 mm
⑭ Fuelle 100-150/550 mm

3.2 Uso conforme a las prescripciones 2

El producto descrito es un módulo de aspiración que se utiliza como accesorio en combinación con martillos perforadores **Hilti** SDS-Max y extractores de polvo.

3.3 Suministro

Base de aspiración, fuelle 68-90/290 mm, cabezal de aspiración corto, cabezal de aspiración mediano, cabezal de aspiración largo, adaptador, pieza de conexión, fuelle 12-52, tope de profundidad, tornillo con empuñadura en estrella, tuerca, manual de instrucciones

Encontrará otros productos del sistema autorizados para su producto en su **Hilti Store** o en Internet, en: **www.hilti.group**

4 Datos técnicos

4.1 Fuelle

	Fuelle 68-90/290	Fuelle 68-90/550	Fuelle 100-150/550	Fuelle 12-52
Peso	660 g (23,3 oz)	880 g (31,0 oz)	920 g (32,5 oz)	1.000 g (35,3 oz)
Tipo de útil	TE-Y-BK	TE-Y-BK	TE-Y-BK	TE-Y de broca para martillo perforador
Diámetro del útil	68 mm ... 90 mm (2,7 in ... 3,5 in)	68 mm ... 90 mm (2,7 in ... 3,5 in)	100 mm ... 150 mm (3,9 in ... 5,9 in)	12 mm ... 52 mm (0,5 in ... 2,0 in)

	Fuelle 68-90/290	Fuelle 68-90/550	Fuelle 100-150/550	Fuelle 12-52
Longitud del útil	290 mm (11,4 in)	550 mm (21,7 in)	550 mm (21,7 in)	520 mm ... 570 mm (20,5 in ... 22,4 in)
Aplicación	Taladrado con broca corona con percusión	Taladrado con broca corona con percusión	Taladrado con broca corona con percusión	Taladrado con martillo

4.2 Cabezal de aspiración

	Cabezal de aspiración corto	Cabezal de aspiración mediano	Cabezal de aspiración largo
Peso	660 g (23,3 oz)	710 g (25,0 oz)	760 g (26,8 oz)
Tipo de útil	Cincel puntero, cincel plano, bujarda	Cincel puntero, cincel plano, bujarda	Cincel puntero, cincel plano, bujarda
Longitud del útil	250 mm ... 400 mm (9,8 in ... 15,7 in)	300 mm ... 400 mm (11,8 in ... 15,7 in)	400 mm ... 500 mm (15,7 in ... 19,7 in)
Aplicación	Cincelado	Cincelado	Cincelado

4.3 Temperaturas

Temperatura ambiente en funcionamiento	−17 °C ... 60 °C (1 °F ... 140 °F)
Temperatura de almacenamiento	−20 °C ... 70 °C (−4 °F ... 158 °F)

5 Manejo

5.1 Montaje del módulo de aspiración 3

Asegúrese de que el interruptor selector de funciones se encuentre en la posición adecuada para cada trabajo.

La longitud libre del útil no debe sobresalir del cabezal de aspiración más 145 mm ni estar por debajo de 30 mm. De este modo se garantiza una aspiración óptima del polvo.

Solo pueden utilizarse los cinceles puntero, cinceles planos, bujardas, brocas corona con percusión y brocas para martillo perforador representados en la vista general del uso conforme a las prescripciones.

Asegúrese de que ningún útil de inserción se introduce en la herramienta eléctrica durante el montaje.

1. Abra la empuñadura adicional montada de la herramienta eléctrica.
2. Retire la empuñadura adicional.
3. Seleccione la combinación adecuada de sistema de aspiración de acuerdo con la figura del uso conforme a las prescripciones → página 30 y monte las piezas y la empuñadura adicional en la base de aspiración.
4. Introduzca el sistema montado con la empuñadura adicional a través del portaútiles hasta la posición del cuello del engranaje de la posición de la empuñadura adicional.
5. Gire la base de aspiración y la empuñadura adicional hasta la posición deseada.
6. Fije la empuñadura adicional y asegúrese de que no pueda girarse.

7. Introduzca el útil en el portaútiles.

Tenga en cuenta para ello el manual de instrucciones de la herramienta eléctrica.

8. Conecte un extractor de polvo al módulo de aspiración.

Para **taladrar con martillo**, siga también los siguientes pasos de trabajo.

9. Oriente la parte más larga del fuelle de forma que la punta de la broca sobresalga 15 mm aproximadamente.
10. Coloque el tope de profundidad.
11. Coloque el tope de profundidad a la profundidad de perforación deseada.
12. Fije el tope de profundidad con el tornillo de empuñadura en estrella para evitar que resbale.

5.2 Desmontaje del módulo de aspiración 4

⚠ PRECAUCIÓN

Riesgo de lesiones por herramienta de inserción. El útil puede estar caliente o afilado.

- Utilice guantes de protección para cambiar el útil.

1. Desconecte el extractor de polvo del módulo de aspiración.
2. Retire el útil de inserción del portaútiles.
3. Abra el soporte de la empuñadura adicional girando la empuñadura.
4. Extraiga el módulo de aspiración de la herramienta eléctrica hacia delante.
5. Desmonte la empuñadura adicional del módulo de aspiración.
6. Monte la empuñadura adicional en la herramienta eléctrica.
7. Fije la empuñadura adicional girando la empuñadura.

5.3 Funcionamiento

Asegúrese de que el interruptor selector de funciones se encuentre en la posición adecuada para el trabajo.

Tenga en cuenta el manual de instrucciones del extractor del polvo. Vacíe regularmente el extractor del polvo.

1. Conecte el extractor del polvo y enciéndalo.
2. Conecte la herramienta eléctrica.

6 Cuidado y mantenimiento

6.1 Cuidado del módulo

⚠ ADVERTENCIA

Peligro de descarga eléctrica. La realización de tareas de cuidado y mantenimiento con el enchufe conectado a la toma de corriente de puede provocar lesiones y quemaduras graves.

- Extraiga siempre el enchufe de la toma de corriente antes de realizar cualquier tarea de cuidado y mantenimiento.

No utilice aceites, grasas ni detergentes.
Limpie la carcasa solo con un paño ligeramente humedecido. No utilice productos de limpieza que contengan silicona, ya que podrían dañar las piezas de plástico.

1. Retire la suciedad adherida y compruebe que la abertura de aspiración en la base de aspiración no está obstruida.

2. Limpie regularmente el módulo con agua fría.

El módulo tiene que estar completamente seco antes de volver a utilizarse para evitar que se adhiera el polvo.

3. Limpie regularmente de grasa y residuos de polvo el interior de los adaptadores.

6.2 Mantenimiento

- Compruebe regularmente que ninguna de las partes exteriores del producto y de los accesorios esté dañada y que todos los elementos de manejo se encuentren en perfecto estado de funcionamiento. No use al producto si alguna de las piezas está dañada o si alguno de los elementos de manejo no funciona correctamente.

7 Ayuda en caso de averías

Si se producen averías que no estén incluidas en esta tabla o que no pueda solucionar usted, diríjase al Servicio Técnico de **Hilti**.

Anomalía	Posible causa	Solución
Generación de polvo excesiva.	El extractor del polvo está lleno.	▸ Vacíe el extractor de polvo.
	Cabezal de aspiración y/o fuelle desgastado o averiado.	▸ Cambie el cabezal de aspiración y/o el fuelle.
	El canal de aspiración está obstruido.	▸ Limpie el canal de aspiración.
	El útil sobresale más de 145 mm.	▸ Utilice un útil de inserción más corto o un cabezal de aspiración más largo.
	Manguera de aspiración del extractor de polvo montada incorrectamente.	▸ Fije la manguera de aspiración del extractor de polvo completamente a la pieza de base.
	Restos de testigos obstruyen la aspiración.	▸ Elimine los testigos con residuos de perforación.
	Distancia demasiado grande entre la broca corona con percusión y el tubo de aspiración.	▸ Utilice exclusivamente brocas corona con percusión de **Hilti**.
El módulo de aspiración se suelta	El módulo de aspiración no está montado correctamente.	▸ Monte el módulo de aspiración de acuerdo con el manual de instrucciones. La pieza base solo debe montarse en la posición prevista.
	La pieza base y/o el cuello de la herramienta están manchados de aceite o grasa.	▸ Limpie el aceite y la grasa de la pieza básica y de las superficies exteriores del cuello de la herramienta con un paño.
	La empuñadura adicional no está bien sujeta.	▸ Apriete la empuñadura adicional.
	Empuñadura adicional rota.	▸ Cambie la empuñadura adicional.
	Adaptador no montado.	▸ Monte el adaptador.
El módulo de aspiración no se puede desmontar.	La banda de sujeción de la empuñadura adicional no está abierta lo suficiente	▸ Siga aflojando la empuñadura adicional para abrir más la banda de sujeción.
Señal acústica permanente en el extractor de polvo.	Protuberancias del fuelle desgastadas.	▸ Cambie el fuelle.

8 Reciclaje

Las herramientas **Hilti** están fabricadas en su mayor parte con materiales reutilizables. La condición para dicha reutilización es una separación adecuada de los materiales. En muchos países, **Hilti** recoge las

herramientas usadas para su recuperación. Pregunte en el Servicio de Atención al Cliente de **Hilti** o a su asesor de ventas.



- No deseche las herramientas eléctricas, los aparatos eléctricos ni las baterías junto con los residuos domésticos.

9 Garantía del fabricante

- Si tiene alguna consulta acerca de las condiciones de la garantía, póngase en contacto con su sucursal local de **Hilti**.

10 Más información

Encontrará información adicional sobre manejo, técnica, medioambiente y reciclaje en el siguiente enlace: **qr.hilti.com/manual/?id=2494449**
Encontrará este enlace también al final del manual de instrucciones como código QR.

Manual de instruções original

1 Indicações sobre a documentação

1.1 Sobre esta documentação

- Antes da colocação em funcionamento, leia esta documentação. Esta é a condição para um trabalho seguro e um manuseamento sem problemas.
- Tenha em atenção as instruções de segurança e as advertências nesta documentação e no produto.
- Guarde o manual de instruções sempre junto do produto e entregue-o a outras pessoas apenas juntamente com este manual.

1.2 Explicação dos símbolos

1.2.1 Advertências

As advertências alertam para perigos durante a utilização do produto. São utilizadas as seguintes palavras de aviso:

⚠ PERIGO

PERIGO !

- Indica perigo iminente que pode originar acidentes pessoais graves ou até mesmo fatais.

⚠ AVISO

AVISO !

- Indica um possível perigo que pode causar graves ferimentos pessoais, até mesmo fatais.

⚠ CUIDADO

CUIDADO !

- Indica uma situação potencialmente perigosa que pode originar ferimentos corporais ou danos materiais.

1.2.2 Símbolos no manual de instruções

Neste manual de instruções são utilizados os seguintes símbolos:

	Consultar o manual de instruções
	Instruções de utilização e outras informações úteis
	Manuseamento com materiais recicláveis

	Não deitar as ferramentas eléctricas e baterias no lixo doméstico
	Bateria de iões de lítio **Hilti**
	Carregador **Hilti**

1.2.3 Símbolos nas figuras

Em figuras são utilizados os seguintes símbolos:

2	Estes números remetem para a figura respectiva no início do presente manual de instruções.
3	A numeração reproduz uma sequência dos passos de trabalho na imagem e pode divergir dos passos de trabalho no texto.
11	Na figura **Vista geral** são utilizados números de posição que fazem referência aos números da legenda na secção **Vista geral do produto**.
	Este símbolo pretende despertar a sua atenção durante o manuseamento do produto.

1.3 Símbolos dependentes do produto

1.3.1 Símbolos no produto

No produto, podem usar-se os seguintes símbolos:

	Use máscara antipoeiras
	Use luvas de proteção
	Use calçado de segurança

1.4 Dados informativos sobre o produto

Os produtos HILTI destinam-se ao utilizador profissional e só podem ser operados, mantidos e reparados por pessoal autorizado, devidamente qualificado. Estas pessoas deverão estar informadas em particular sobre os potenciais perigos. O produto e seu equipamento auxiliar podem representar perigo se usados incorrectamente por pessoas não qualificadas ou se usados para fins diferentes daqueles para os quais foram concebidos.

A designação e o número de série são indicados na placa de características.

- Registe o número de série na tabela seguinte. Precisa dos dados do produto para colocar questões ao nosso representante ou posto de serviço de atendimento aos clientes.

Dados do produto

Módulo de aspiração de pó	TE DRS-Y
Geração	01
N.º de série	

2 Segurança

2.1 Normas de segurança

⚠ **AVISO Leia todas as normas de segurança, instruções, imagens e dados técnicos, com os quais este produto está equipado.** O não cumprimento das instruções a seguir pode resultar em choque eléctrico, incêndio e/ou ferimentos graves.

Guarde bem todas as normas de segurança e instruções para futura referência.

O termo “ferramenta eléctrica” utilizado nas normas de segurança refere-se a ferramentas com ligação à corrente eléctrica (com cabo de alimentação) ou a ferramentas a bateria (sem cabo).

- **Leia e observe os manuais de instruções e as informações relativas à segurança dos produtos de sistema antes de os colocar em funcionamento.**
- Utilize o módulo apenas em conjunto com as ferramentas eléctricas mencionadas na Utilização correcta → Página 37, caso contrário existe risco de ferimentos.

- Retire a ficha da tomada ou remova uma bateria amovível antes de efectuar ajustes na ferramenta, substituir acessórios ou guardar a ferramenta eléctrica. Esta medida preventiva evita o accionamento acidental da ferramenta eléctrica.
- Utilize o produto e os acessórios somente se estiverem em perfeitas condições técnicas.
- Nunca efetue quaisquer manipulações ou modificações no produto ou nos acessórios.
- Esteja atento ao que está a fazer e tenha prudência ao trabalhar com o produto. Não utilize o produto se estiver cansado ou sob influência de drogas, álcool ou medicamentos. Um momento de distracção pode causar ferimentos graves.
- O material pode fragmentar-se devido ao processamento. Os estilhaços podem provocar ferimentos no corpo e nos olhos. Use óculos de protecção, capacete de segurança e protecção auricular durante a utilização do produto.
- Utilize a ferramenta eléctrica, acessórios, bits, etc., de acordo com estas instruções. Tome também em consideração as condições de trabalho e o trabalho a ser efectuado. A utilização da ferramenta eléctrica para outros fins além dos previstos, pode ocasionar situações de perigo.
- Risco de ferimentos devido a queda de ferramentas e/ou acessórios. Antes de iniciar os trabalhos, verifique se os acessórios montados estão realmente fixos.
- É proibida a aspiração de água.
- O módulo não deve ser utilizado para aspirar substâncias explosivas, incandescentes, ardentes ou inflamáveis, pós agressivos (p. ex. pó de magnésio ou de alumínio) e líquidos (p. ex. gasolina, solventes, ácidos, líquidos de refrigeração e lubrificantes).
- Pó produzido ao rectificar, lixar, cortar e furar pode conter produtos químicos perigosos. Alguns exemplos são: chumbo ou tintas à base de chumbo; tijolo, betão e outros produtos de alvenaria, pedra natural e outros produtos que contenham silicatos; determinadas madeiras, como carvalho, faia e madeira tratada quimicamente; amianto ou materiais contendo amianto. Determine a exposição do operador e das pessoas que se encontrem nas proximidades através da classe de perigo dos materiais a serem trabalhados. Tome as medidas necessárias para manter a exposição a um nível seguro como, por ex., a utilização de um sistema colector de pó ou o uso de uma protecção respiratória adequada. As medidas gerais para redução da exposição incluem:
  - Trabalhar num local bem ventilado,
  - Evitar o contacto prolongado com pó,
  - Afastar o pó do rosto e do corpo,
  - Usar roupa de protecção e lavar áreas expostas com água e sabão.
- Utilize, sempre que possível, um removedor de pó recomendado pela **Hilti**, adequado às respectivas aplicações.
- Antes de iniciar os trabalhos, apure a classe de perigo do pó gerado. Utilize um removedor de pó com protecção aprovada e que esteja de acordo com as regulamentações locais sobre emissão de poeiras nocivas para o ambiente.
- Utilize uma mangueira de aspiração antiestática de modo a evitar efeitos electrostáticos.
- Certifique-se de que o adaptador e as superfícies exteriores do mandril estão isentos de óleo e gordura. Se o módulo de aspiração de pó for montado com peças oleosas e/ou gordurosas, o módulo de aspiração de pó pode cair. Remova óleos e gorduras do adaptador e das superfícies exteriores do mandril com um pano.
- Preste atenção, para que o módulo não fique demasiado quente. O material derrete a temperaturas superiores a 80 °C.
- Não utilize o módulo para o transporte ou condução do sistema. Utilize os punhos da ferramenta eléctrica previstos para o efeito.
- Durante o funcionamento, não segure a ferramenta eléctrica pela cabeça de aspiração nem pelo tubo de aspiração.

3 Descrição

3.1 Vista geral do produto 1

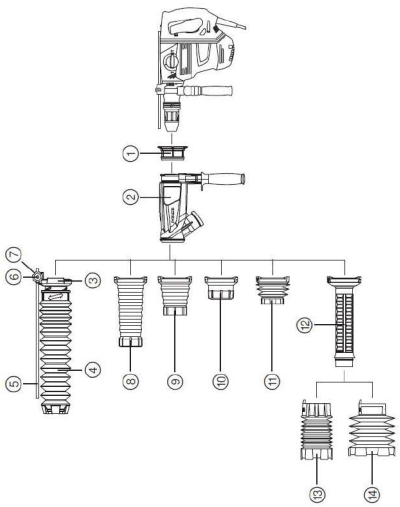

① Adaptador
② Base de aspiração com punho adicional
③ Peça de ligação
④ Fole 12-52
⑤ Limitador de profundidade
⑥ Parafuso de cabo em estrela
⑦ Porca
⑧ Cabeça de aspiração comprida
⑨ Cabeça de aspiração média
⑩ Cabeça de aspiração curta
⑪ Fole 68-90/ 290 mm
⑫ Tubo de aspiração
⑬ Fole 68-90/550mm
⑭ Fole 100-150/550mm

3.2 Utilização correta 2

O produto descrito é um módulo de aspiração de pó, que é utilizado como acessório, em combinação com os martelos perfuradores SDS-Max e removedores de pó **Hilti**.

3.3 Incluído no fornecimento

Base de aspiração, fole 68-90/290mm, cabeça de aspiração curta, cabeça de aspiração média, cabeça de aspiração comprida, adaptador, peça de ligação, fole 12-52, limitador de profundidade, parafuso de cabo em estrela, porca, manual de instruções

Poderá encontrar outros produtos de sistema aprovados para o seu produto na sua **Hilti Store** ou em: **www.hilti.group**

4 Características técnicas

4.1 Fole

	Fole 68-90/290	Fole 68-90/550	Fole 100-150/550	Fole 12-52
Peso	660 g (23,3 oz)	880 g (31,0 oz)	920 g (32,5 oz)	1 000 g (35,3 oz)
Tipo de acessório	TE-Y-BK	TE-Y-BK	TE-Y-BK	TE-Y Brocas perfuradoras
Diâmetro do acessório	68 mm ... 90 mm (2,7 in ... 3,5 in)	68 mm ... 90 mm (2,7 in ... 3,5 in)	100 mm ... 150 mm (3,9 in ... 5,9 in)	12 mm ... 52 mm (0,5 in ... 2,0 in)
Comprimento do acessório	290 mm (11,4 in)	550 mm (21,7 in)	550 mm (21,7 in)	520 mm ... 570 mm (20,5 in ... 22,4 in)
Aplicação	Perfurar com coroa para perfurar com percussão	Perfurar com coroa para perfurar com percussão	Perfurar com coroa para perfurar com percussão	Furar de martelo

4.2 Cabeça de aspiração

	Cabeça de aspiração curta	Cabeça de aspiração média	Cabeça de aspiração comprida
Peso	660 g (23,3 oz)	710 g (25,0 oz)	760 g (26,8 oz)
Tipo de acessório	Cinzéis pontiagudo, cinzéis planos, bujardas	Cinzéis pontiagudo, cinzéis planos, bujardas	Cinzéis pontiagudo, cinzéis planos, bujardas
Comprimento do acessório	250 mm ... 400 mm (9,8 in ... 15,7 in)	300 mm ... 400 mm (11,8 in ... 15,7 in)	400 mm ... 500 mm (15,7 in ... 19,7 in)
Aplicação	Cinzelar	Cinzelar	Cinzelar

4.3 Temperaturas

Temperatura ambiente durante o funcionamento	−17 °C ... 60 °C (1 °F ... 140 °F)
Temperatura de armazenagem	−20 °C ... 70 °C (−4 °F ... 158 °F)

5 Utilização

5.1 Montar o módulo de aspiração de pó 3

Certifique-se de que o selector de funções está na posição adequada para os trabalhos.

O comprimento livre do acessório que sobressai da cabeça de aspiração não pode exceder 145 mm nem ser inferior a 30 mm. Assim, assegura uma aspiração óptima do pó.

Só devem ser utilizados os cinzéis pontiagudos, os cinzéis planos, as bujardas, as coroas perfuradoras e as brocas perfuradoras apresentados na vista geral da Utilização correcta.

Ao efectuar a montagem, assegure-se de que nenhum acessório acoplável se encontra montado na ferramenta eléctrica.

1. Abra o punho adicional montado da ferramenta eléctrica.
2. Retire o punho adicional.
3. Seleccione a compilação correcta do sistema de aspiração de acordo com a figura da Utilização correcta → Página 37 e monte as peças e o punho adicional na base de aspiração.
4. Faça deslizar o sistema montado com punho adicional sobre o porta-ferramentas até à posição do colar da caixa de engrenagens da posição do punho adicional.
5. Rode a base de aspiração e o punho adicional para a posição pretendida.
6. Fixe firmemente o punho adicional, apertando o punho.
7. Insira o acessório no porta-ferramentas.

   Leia para o efeito o manual de instruções da ferramenta eléctrica.

8. Ligue um removedor de pó ao módulo de aspiração de pó.

   Para **perfurar com percussão**, execute adicionalmente os seguintes passos de trabalho.

9. Ajuste o comprimento do fole de modo que a ponta da broca sobressaia aprox. 15 mm.
10. Coloque o limitador de profundidade.
11. Ajuste o limitador de profundidade à profundidade de perfuração desejada.
12. Fixe o limitador de profundidade com o parafuso de cabo em estrela para que não deslize.

5.2 Desmontar o módulo de aspiração de pó 4

⚠ CUIDADO

Perigo de ferimentos devido ao acessório! O acessório pode estar quente ou com arestas vivas.

- Use luvas de protecção ao mudar o acessório.

1. Separe o removedor de pó do módulo de aspiração de pó.
2. Remova o acessório do porta-ferramentas.
3. Abra o suporte do punho adicional, rodando o punho.
4. Retire o módulo de aspiração de pó da ferramenta eléctrica, para a frente.
5. Desmonte o punho adicional do módulo de aspiração de pó.
6. Monte o punho adicional na ferramenta eléctrica.
7. Fixe o punho adicional, rodando o punho.

5.3 Funcionamento

Certifique-se de que o selector de funções está na posição adequada para os trabalhos.

Leia o manual de instruções do removedor de pó. Esvazie regularmente o removedor de pó.

1. Feche o removedor de pó e ligue o removedor de pó.
2. Ligue a ferramenta eléctrica.

6 Conservação e manutenção

6.1 Manutenção do módulo

⚠ AVISO

Perigo devido a choque eléctrico! A conservação e manutenção com a ficha de ligação inserida pode originar ferimentos graves e queimaduras.

- Retirar sempre a ficha de ligação antes de todos os trabalhos de conservação e manutenção!

Não utilize quaisquer óleos, gorduras ou produtos de limpeza.
Limpe a carcaça apenas com um pano ligeiramente húmido. Não utilize produtos de conservação que contenham silicone, uma vez que estes podem danificar os componentes de plástico.

1. Remova sujidade aderente e comprove se a abertura de aspiração na base de aspiração está livre de resíduos de pó.
2. Limpe o módulo regularmente com água fria.

   O módulo tem de estar completamente seco antes da próxima utilização, de modo a evitar a aderência de pó.
3. Limpe regularmente o interior dos adaptadores para remover gordura e resíduos de pó.

6.2 Manutenção

- Verifique regularmente todos os componentes e partes externas do produto e dos acessórios quanto a danos e ao seu funcionamento correcto. Não ligue o produto, se houver peças danificadas ou comandos operativos que não estejam a funcionar correctamente.

7 Ajuda em caso de avarias

No caso de avarias que não sejam mencionadas nesta tabela ou se não conseguir resolvê-las por si mesmo, contacte o nosso Centro de Assistência Técnica **Hilti**.

Avaria	Causa possível	Solução
Formação excessiva de pó.	Removedor de pó cheio.	▸ Esvaziar o removedor de pó.
	Cabeça de aspiração e/ou fole desgastado ou com defeito.	▸ Substituir cabeça de aspiração e/ou fole.
	Canal de aspiração entupido.	▸ Limpe o canal de aspiração.
	Comprimentos livres dos acessórios superiores a 145 mm.	▸ Utilizar um acessório mais curto ou uma cabeça de aspiração mais comprida.
	Mangueira de aspiração do removedor de pó montada incorrectamente.	▸ Inserir completamente a mangueira de aspiração do removedor de pó na base.
	Restos de carote entopem a aspiração.	▸ Remover carote com restos de perfuração.
	Distância entre a coroa para perfurar com percussão e o tubo de aspiração demasiado grande.	▸ Utilizar exclusivamente coroas para perfurar com percussão **Hilti**.
O módulo de aspiração de pó cai	Módulo de aspiração de pó incorrectamente montado.	▸ Montar o módulo de aspiração de pó de acordo com o manual de instruções. A base tem de ser montada na posição prevista.
	A base e/ou pescoço do dispositivo estão oleosos ou gordurosos.	▸ Remover o óleo e a gordura da base e das superfícies exteriores do pescoço do dispositivo com um pano.
	Punho adicional não está apertado.	▸ Apertar punho adicional.
	Punho adicional partido.	▸ Substituir punho adicional.
	Adaptador não montado.	▸ Montar adaptador.
Não é possível desmontar o módulo de aspiração de pó.	Cinta de aperto do punho adicional não suficientemente aberta	▸ Soltar mais o punho adicional, para abrir mais a cinta de aperto.
Sinal acústico permanente no removedor de pó.	Saliências no fole desgastadas.	▸ Substituir fole.

8 Reciclagem

As ferramentas **Hilti** são, em grande parte, fabricadas com materiais recicláveis. Um pré-requisito para a reciclagem é que esses materiais sejam devidamente separados. Em muitos países, a **Hilti** aceita a sua ferramenta usada para reutilização. Para mais informações dirija-se ao Serviço de Clientes **Hilti** ou ao seu vendedor.



▸ Não deite as ferramentas eléctricas, aparelhos electrónicos e baterias no lixo doméstico!

9 Garantia do fabricante

▸ Se tiver dúvidas em relação às condições de garantia, contacte o seu parceiro **Hilti** local.

10 Mais informações

Pode consultar informações mais pormenorizadas sobre Utilização, Tecnologia, Meio ambiente e Reciclagem na seguinte hiperligação: **qr.hilti.com/manual/?id=2494449**
Também pode encontrar esta hiperligação no final do manual de instruções sob a forma de código QR.

Istruzioni originali

1 Dati per la documentazione

1.1 In riferimento alla presente documentazione

- Leggere attentamente la presente documentazione prima di mettere in funzione l'attrezzo. Ciò costituisce un presupposto fondamentale per un lavoro sicuro ed un utilizzo dell'utensile privo di disturbi.
- Rispettare le avvertenze per la sicurezza ed i segnali di avvertimento riportati nella presente documentazione e sul prodotto.
- Conservare sempre il manuale d'istruzioni con il prodotto: consegnare l'attrezzo a terze persone solo unitamente al presente manuale.

1.2 Spiegazioni del disegno

1.2.1 Avvertenze

Le avvertenze avvisano della presenza di pericoli nell'uso del prodotto. Vengono utilizzate le seguenti parole segnaletiche:

⚠ PERICOLO

PERICOLO !

▸ Prestare attenzione ad un pericolo imminente, che può essere causa di lesioni gravi o mortali.

⚠ AVVERTIMENTO

AVVERTIMENTO !

▸ Per un pericolo potenzialmente imminente, che può essere causa di lesioni gravi o mortali per le persone.

⚠ PRUDENZA

PRUDENZA !

▸ Situazione potenzialmente pericolosa, che potrebbe causare lesioni alle persone o danni materiali.

1.2.2 Simboli nel manuale d'istruzioni

Nel presente manuale d'istruzioni vengono utilizzati i seguenti simboli:

	Rispettare il manuale d'istruzioni
	Indicazioni sull'utilizzo ed altre informazioni utili
	Smaltimento dei materiali riciclabili
	Non gettare elettroutensili o batterie tra i rifiuti domestici
	**Hilti** Batteria al litio
	**Hilti** Caricabatteria

1.2.3 Simboli nelle figure

Vengono utilizzati i seguenti simboli nelle figure:

2	Questi numeri rimandano alle figure corrispondenti all'inizio del presente manuale d'istruzioni.
3	La numerazione indica una sequenza delle fasi di lavoro nell'immagine e può discostarsi dalle fasi di lavoro nel testo.
11	I numeri di posizione vengono utilizzati nella figura **Panoramica** e fanno riferimento ai numeri della legenda nel paragrafo **Panoramica prodotto**.
	Questo simbolo è inteso per attirare la vostra attenzione in caso di utilizzo del prodotto.

1.3 Simboli in funzione del prodotto

1.3.1 Simboli presenti sul prodotto

Sul prodotto possono essere utilizzati i seguenti simboli:

	Indossare una maschera antipolvere
	Indossare guanti di protezione
	Indossare calzature antinfortunistiche

1.4 Informazioni sul prodotto

I prodotti HILTI sono destinati ad un uso di tipo professionale e devono essere utilizzati, sottoposti a manutenzione e riparati esclusivamente da personale autorizzato ed opportunamente istruito. Questo personale deve essere istruito specificamente sui pericoli che possono presentarsi. Il prodotto ed i suoi accessori possono essere fonte di pericolo se maneggiati in modo non idoneo da personale non opportunamente istruito o utilizzati in modo non conforme alle disposizioni.

La denominazione del modello ed il numero di serie sono riportati sulla targhetta dell'attrezzo.

- Riportare il numero di serie nella tabella seguente. I dati relativi al prodotto sono necessari in caso di richieste al nostro rappresentante o al Centro Riparazioni.

Dati prodotto

Aspiratore per la polvere	TE DRS-Y
Generazione	01
N. di serie	

2 Sicurezza

2.1 Indicazioni di sicurezza

⚠ **ATTENZIONE Leggere tutte le avvertenze di sicurezza, le indicazioni, le illustrazioni e i dati tecnici forniti assieme al presente prodotto.** La mancata osservanza delle seguenti istruzioni può provocare scosse elettriche, incendi e/o lesioni gravi.

Si raccomanda di conservare tutte le indicazioni di sicurezza e le istruzioni per gli utilizzi futuri.

Il termine "attrezzo elettrico" utilizzato nelle indicazioni di sicurezza si riferisce ad attrezzi elettrici alimentati dalla rete (con cavo di alimentazione) o ad attrezzi elettrici alimentati a batteria (senza cavo di alimentazione).

- **Prima della messa in funzione, leggere e attenersi alle istruzioni d'uso ed alle informazioni sulla sicurezza dei prodotti di sistema.**
- Utilizzare il modulo solo in combinazione con gli attrezzi elettrici indicati nell'utilizzo conforme → Pagina 44, altrimenti sussiste un pericolo di lesioni.
- Estrarre la spina dalla presa oppure rimuovere una batteria smontabile, prima di regolare l'attrezzo, sostituire accessori o prima di riporre l'attrezzo elettrico. Tale precauzione eviterà che l'attrezzo elettrico possa essere messo in funzione inavvertitamente.
- Utilizzare il prodotto e gli accessori solo se in perfette condizioni tecniche di funzionamento.
- Non manipolare né apportare mai modifiche al prodotto o agli accessori.
- È importante essere concentrati su ciò che si sta facendo e maneggiare con attenzione il prodotto durante il lavoro. Non utilizzare il prodotto se si è stanchi, oppure sotto l'influsso di droghe, alcol o farmaci. Un attimo di disattenzione durante l'utilizzo dell'attrezzo può causare lesioni di grave entità.
- A causa della lavorazione, il materiale può scheggiarsi. Il materiale scheggiato può causare ferite all'operatore e provocare lesioni agli occhi. Durante l'utilizzo del prodotto indossare occhiali protettivi, un elmetto di protezione e protezioni acustiche.
- Seguire attentamente le presenti istruzioni durante l'utilizzo dell'attrezzo elettrico, degli accessori, degli utensili, ecc. A tale scopo, valutare le condizioni di lavoro e il lavoro da eseguire. L'impiego di attrezzi elettrici per usi diversi da quelli consentiti potrà dar luogo a situazioni di pericolo.
- Pericolo di lesioni dovute alla caduta di utensili e/o accessori. Prima dell'inizio dei lavori, controllare che l'accessorio montato sia fissato saldamente.
- L'aspirazione di acqua non è consentita.

- Il modulo non deve essere utilizzato per l'aspirazione di materiali a rischio di esplosione, polveri incandescenti, infiammate o infiammabili, polveri aggressive (ad esempio polveri di magnesio o alluminio,) e liquidi (ad esempio benzina, solventi, acidi, refrigeranti e lubrificanti).
- La polvere che si genera durante la levigatura, la smerigliatura, il taglio e la foratura, può contenere sostanze chimiche pericolose. Alcuni esempi sono: piombo o vernici a base di piombo; mattoni, calcestruzzo ed altri prodotti di muratura, pietra naturale o altri prodotti a base di silicati; determinate categorie di legname, quali rovere, faggio e legno trattato chimicamente; amianto o materiali contenenti amianto. Determinare l'esposizione dell'utilizzatore e degli astanti in base alla classe di pericolosità dei materiali su cui si sta lavorando. Adottare i provvedimenti necessari al fine di mantenere l'esposizione ad un livello di sicurezza, ad es. utilizzare un sistema di raccolta della polvere o indossare una mascherina di protezione delle vie respiratorie. I provvedimenti generali per la riduzione dell'esposizione includono i seguenti punti:
  - lavorare in un ambiente ben aerato,
  - evitare un contatto prolungato con la polvere,
  - eliminare la polvere da viso e corpo,
  - indossare abbigliamento protettivo e lavare con acqua e sapone le parti esposte.
- Per un uso adeguato, utilizzare un depolveratore idoneo, raccomandato da **Hilti**.
- Prima di iniziare il lavoro, verificare la categoria di rischio delle polveri che si formeranno durante il lavoro. Impiegare un depolveratore con classificazione di protezione rilasciata ufficialmente, che sia conforme alle disposizioni locali sulla protezione dalla polvere.
- Onde evitare gli effetti elettrostatici, utilizzare un tubo flessibile di aspirazione antistatico.
- Accertarsi che l'adattatore e le superfici esterne del porta-utensile siano privi di olio e grasso. Se l'aspiratore per la polvere viene montato con componenti oleosi e/o grassi, è possibile che l'aspiratore per la polvere cada. Eliminare con un panno gli oli ed i grassi dall'adattatore e dalle superfici esterne del porta-utensile.
- Accertarsi che l'aspiratore non si surriscaldi. Con temperature superiori a 80 °C il materiale si fonde.
- Non utilizzare l'aspiratore per trasportare o spostare il sistema. Utilizzare le impugnature dell'elettroutensile previste a tal fine.
- Durante il funzionamento, non tenere l'attrezzo elettrico dalla testa o dal tubo di aspirazione.

3 Descrizione

3.1 Panoramica del prodotto 1

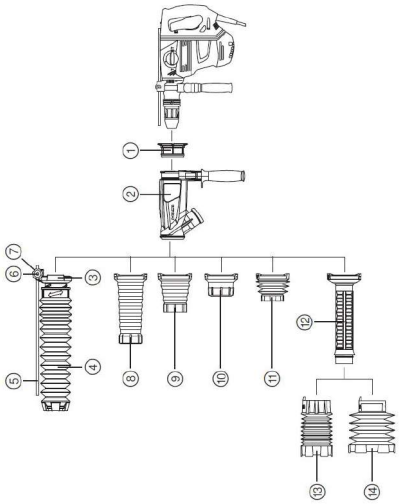

① Adattatore
② Base di aspirazione con impugnatura supplementare
③ Raccordo
④ Soffietto 12-52
⑤ Astina di profondità
⑥ Vite con manopola a crociera
⑦ Dado
⑧ Testa di aspirazione lunga
⑨ Testa di aspirazione media
⑩ Testa di aspirazione corta
⑪ Soffietto 68-90/ 290 mm
⑫ Tubo di aspirazione
⑬ Soffietto 68-90/550mm
⑭ Soffietto 100-150/550mm

3.2 Utilizzo conforme 2

Il prodotto descritto è un aspiratore per la polvere che viene utilizzato come accessorio in combinazione con i martelli perforatori **Hilti** SDS-Max ed i depolveratori

3.3 Dotazione

Base di aspirazione, soffietto 68-90/290mm, testa di aspirazione corta, testa di aspirazione media, testa di aspirazione lunga, adattatore, raccordo, soffietto 12-52, astina di profondità, vite con manopola a crociera, dado, manuale d'istruzioni
Altri prodotti di sistema, omologati per il vostro prodotto, sono reperibili presso il vostro **Hilti Store** oppure all'indirizzo: **www.hilti.group**

4 Dati tecnici

4.1 Soffietto

	Soffietto 68-90/290	Soffietto 68-90/550	Soffietto 100-150/550	Soffietto 12-52
Peso	660 g (23,3 oz)	880 g (31,0 oz)	920 g (32,5 oz)	1.000 g (35,3 oz)
Tipo di utensile	TE-Y-BK	TE-Y-BK	TE-Y-BK	TE-Y punta a percussione
Diametro attrezzo	68 mm ... 90 mm (2,7 in ... 3,5 in)	68 mm ... 90 mm (2,7 in ... 3,5 in)	100 mm ... 150 mm (3,9 in ... 5,9 in)	12 mm ... 52 mm (0,5 in ... 2,0 in)
Lunghezza utensile	290 mm (11,4 in)	550 mm (21,7 in)	550 mm (21,7 in)	520 mm ... 570 mm (20,5 in ... 22,4 in)
Applicazione	Foratura con corona a percussione	Foratura con corona a percussione	Foratura con corona a percussione	Foratura con percussione

4.2 Testa di aspirazione

	Testa di aspirazione corta	Testa di aspirazione media	Testa di aspirazione lunga
Peso	660 g (23,3 oz)	710 g (25,0 oz)	760 g (26,8 oz)
Tipo di utensile	Scalpello a punta, scalpello piatto, bocciarda	Scalpello a punta, scalpello piatto, bocciarda	Scalpello a punta, scalpello piatto, bocciarda
Lunghezza utensile	250 mm ... 400 mm (9,8 in ... 15,7 in)	300 mm ... 400 mm (11,8 in ... 15,7 in)	400 mm ... 500 mm (15,7 in ... 19,7 in)
Applicazione	Scalpellatura	Scalpellatura	Scalpellatura

4.3 Temperature

Temperatura ambiente durante il funzionamento	−17 °C ... 60 °C (1 °F ... 140 °F)
Temperatura di magazzinaggio	−20 °C ... 70 °C (−4 °F ... 158 °F)

5 Utilizzo

5.1 Montaggio dell'aspiratore per la polvere 3

Accertarsi che il selettore funzione si trovi nella posizione più adatta per i lavori.

La lunghezza dell'utensile libera che sporge dalla testa di aspirazione non deve essere superiore a 145 mm, né inferiore a 30 mm. In tal modo si garantisce un'aspirazione della polvere ottimale.

È consentito utilizzare esclusivamente gli scalpelli a punta, gli scalpelli piatti, i gambi, le corone a percussione e le punte a percussione rappresentati nella panoramica relativa all'utilizzo conforme.

Accertarsi che durante il montaggio nessun utensile sia inserito nell'elettroutensile.

1. Aprire l'impugnatura supplementare montata dall'attrezzo elettrico.
2. Rimuovere l'impugnatura supplementare.
3. Selezionare la corretta composizione del sistema di aspirazione in base alla figura relativa all'utilizzo conforme → Pagina 44 e montare le parti e l'impugnatura supplementare sulla base di aspirazione.
4. Spingere il sistema montato con l'impugnatura supplementare lungo il porta-utensile fino a raggiungere la posizione del collo dell'ingranaggio della posizione dell'impugnatura supplementare.
5. Ruotare la base di aspirazione e l'impugnatura supplementare nella posizione desiderata.
6. Fissare l'impugnatura supplementare in modo che non ruoti serrando l'impugnatura stessa.
7. Introdurre l'utensile nel porta-utensile.

   A questo proposito, osservare le istruzioni d'uso dell'elettroutensile.
8. Collegare un depolveratore con l'aspiratore per la polvere.

   Per la **foratura a percussione** procedere anche con le seguenti operazioni.
9. Impostare la lunghezza del soffietto in modo tale che la punta di foratura sporga di circa 15 mm.
10. Inserire l'astina di profondità.
11. Regolare l'astina di profondità alla profondità di foratura desiderata.
12. Assicurare l'astina di profondità con la vite con manopola a crociera in modo da evitare che possa scivolare.

5.2 Smontaggio dell'aspiratore per la polvere 4

⚠ PRUDENZA

Pericolo di lesioni a causa dell'utensile! L'utensile può essere caldo o tagliente.

- In occasione del cambio utensile, indossare appositi guanti di protezione.

1. Scollegare il depolveratore dall'aspiratore per la polvere.
2. Rimuovere l'utensile dal porta-utensile.
3. Aprire il sostegno dell'impugnatura supplementare, ruotando l'impugnatura.
4. Estrarre dall'attrezzo elettrico l'aspiratore per la polvere, tirandolo in avanti.
5. Smontare l'impugnatura supplementare dall'aspiratore per la polvere.
6. Montare l'impugnatura supplementare sull'attrezzo elettrico.
7. Fissare l'impugnatura supplementare, ruotandola.

5.3 Funzionamento

Accertarsi che il selettore funzione si trovi nella posizione più adatta per il lavoro.

Osservare le istruzioni d'uso del depolveratore. Svuotare regolarmente il depolveratore.

1. Collegare il depolveratore e metterlo in funzione.
2. Accendere l'attrezzo elettrico.

6 Cura e manutenzione

6.1 Manutenzione dell'aspiratore

⚠ AVVERTIMENTO

Pericolo di scossa elettrica! Qualora si eseguano interventi di cura e manutenzione a connettore di alimentazione inserito, vi è rischio di lesioni ed ustioni di grave entità.

- ▸ Prima di qualsiasi intervento di cura e manutenzione, estrarre sempre il connettore di alimentazione!

Non utilizzare oli o grassi o detergenti.
Pulire la carcassa solo con un panno leggermente inumidito. Non utilizzare prodotti detergenti contenenti silicone, poiché questi potrebbero danneggiare le parti in plastica.

1. Rimuovere lo sporco formatosi sull'aspiratore e verificare che l'apertura di aspirazione nella base di aspirazione sia libera da residui di polvere.
2. Pulire l'aspiratore ad intervalli regolari con acqua fredda.

   L'aspiratore deve essere completamente asciutto prima dell'utilizzo successivo per evitare che la polvere si attacchi.
3. Pulire regolarmente i lati interni dell'adattatore da grasso e residui di polvere.

6.2 Manutenzione

- ▸ Controllare regolarmente che tutte le parti esterne dell'attrezzo e degli accessori non presentino danneggiamenti e che gli elementi di comando funzionino perfettamente. Non utilizzare il prodotto se è danneggiato o se gli elementi di comando non funzionano correttamente.

7 Supporto in caso di anomalie

In caso di anomalie non indicate nella presente tabella o che non è possibile risolvere per proprio conto, si prega di rivolgersi al nostro Centro Riparazioni **Hilti**.

Anomalia	Possibile causa	Soluzione
Eccessiva formazione di polvere.	Depolveratore pieno.	▸ Svuotare il depolveratore.
	Testa di aspirazione e/o soffietto usurati o difettosi.	▸ Sostituire la testa di aspirazione e/o il soffietto.
	Canale di aspirazione intasato.	▸ Pulire il canale di aspirazione.
	Lunghezze utensile libere superiori a 145 mm.	▸ Utilizzare un utensile più corto oppure una testa di aspirazione più lunga.
	Tubo flessibile d'aspirazione del depolveratore non correttamente montato.	▸ Innestare completamente il tubo flessibile d'aspirazione dal depolveratore nell'elemento base.
	Eventuali residui della carota ostruiscono l'aspirazione.	▸ Rimuovere la carota con gli eventuali residui di perforazione.
	Distanza eccessiva tra la corona a percussione ed il tubo di aspirazione.	▸ Utilizzare esclusivamente le corone a percussione **Hilti**.

Anomalia	Possibile causa	Soluzione
L'aspiratore per la polvere cade	Aspiratore per la polvere non montato correttamente.	▸ Montare l'aspiratore per la polvere come descritto nel manuale d'istruzioni. L'elemento base deve essere montato nella posizione prevista.
	L'elemento base e/o il collo dell'ingranaggio sono imbrattati di olio o grasso.	▸ Eliminare l'olio ed il grasso dall'elemento base e dalle superfici esterne del collo dell'ingranaggio con un panno.
	Impugnatura supplementare non fissata saldamente.	▸ Serrare a fondo l'impugnatura supplementare.
	Impugnatura supplementare rotta.	▸ Sostituire l'impugnatura supplementare.
	Adattatore non montato.	▸ Montare l'adattatore.
L'aspiratore per la polvere non può essere smontato.	Nastro di serraggio dell'impugnatura supplementare non sufficientemente aperto	▸ Allentare ancora l'impugnatura supplementare per aprire ulteriormente il nastro di serraggio.
Segnale acustico permanente sul depolveratore.	Nodi nel soffietto usurati.	▸ Sostituire il soffietto.

8 Smaltimento

Gli strumenti e gli attrezzi **Hilti** sono in gran parte realizzati con materiali riciclabili. Condizione essenziale per il riciclaggio è che i materiali vengano accuratamente separati. In molte nazioni, **Hilti** provvede al ritiro dei vecchi attrezzi ed al loro riciclaggio. Per informazioni al riguardo, contattare il Servizio Clienti **Hilti** oppure il proprio referente Hilti.



▸ Non gettare gli attrezzi elettrici, le apparecchiature elettroniche e le batterie tra i rifiuti domestici.

9 Garanzia del costruttore

▸ In caso di domande sulle condizioni di garanzia, rivolgersi al partner locale **Hilti**.

10 Ulteriori informazioni

Per ulteriori informazioni riguardo ad utilizzo, tecnologia, aspetti ambientali e riciclaggio, consultare il seguente link: **qr.hilti.com/manual/?id=2494449**

Questo link si trova anche alla fine del manuale d'istruzioni per l'uso come codice QR.

Original brugsanvisning

1 Oplysninger vedrørende dokumentationen

1.1 Vedrørende denne dokumentation

- Læs denne dokumentation igennem før ibrugtagning. Det er en forudsætning for sikkert arbejde og korrekt håndtering.
- Følg sikkerheds- og advarselshenvisningerne i denne dokumentation og på produktet.
- Opbevar altid brugsanvisningen sammen med produktet, og overdrag det kun til andre personer sammen med denne anvisning.

1.2 Tegnforklaring

1.2.1 Advarsler

Advarsler advarer mod farer ved håndtering af produktet. Følgende signalord anvendes:

⚠ FARE

FARE !

- Betegner en umiddelbart truende fare, der kan medføre alvorlige kvæstelser eller døden.

⚠ ADVARSEL

ADVARSEL !

- Står ved en potentielt truende fare, der kan medføre alvorlige kvæstelser eller døden.

⚠ FORSIGTIG

FORSIGTIG !

- Advarer om en potentielt farlig situation, der kan forårsage personskader eller materielle skader.

1.2.2 Symboler i brugsanvisningen

Der benyttes følgende symboler i denne brugsanvisning:

	Se brugsanvisningen
	Anvisninger for anvendelse og andre nyttige oplysninger
	Håndtering af genvindbare materialer
	Elektriske maskiner og batterier må ikke bortskaffes som almindeligt husholdningsaffald
	**Hilti** Lithium-ion-batteri
	**Hilti** Lader

1.2.3 Symboler i illustrationer

Følgende symboler anvendes på illustrationer:

2	Disse tal henviser til den pågældende illustration i begyndelsen af denne brugsanvisning.
3	Nummereringen udtrykker arbejdstrinnenes rækkefølge på illustrationen og kan afvige fra arbejdstrinnene i teksten.
11	Positionsnumre anvendes i illustrationen **Oversigt** og refererer til tallene i symbolforklaringen i afsnittet **Produktoversigt**.
	Dette symbol skal sikre skærpet opmærksomhed ved omgang med produktet.

1.3 Produktspecifikke symboler

1.3.1 Symboler på produktet

Følgende symboler kan forekomme på produktet:

	Brug støvmaske
	Brug beskyttelseshandsker
	Brug sikkerhedssko

1.4 Produktoplysninger

HILTI-produkter er beregnet til professionel brug og må kun betjenes, efterses og vedligeholdes af autoriseret og instrueret personale. Dette personale skal i særdeleshed informeres om de potentielle farer, der er forbundet med anvendelsen af denne maskine. Der kan opstå farlige situationer ved anvendelse af produktet og det tilhørende udstyr, hvis det anvendes af personer, der ikke er blevet undervist i dens brug, eller hvis det ikke anvendes korrekt i henhold til forskrifterne i denne brugsanvisning.

Typebetegnelse og serienummer fremgår af typeskiltet.

- Notér serienummeret i den efterfølgende tabel. Du skal bruge produktoplysningerne ved henvendelser til vores lokale afdeling eller vores serviceværksted.

  Produktoplysninger

Støvsugermodul	TE DRS-Y
Generation	01
Serienummer	

2 Sikkerhed

2.1 Sikkerhedsanvisninger

⚠ **ADVARSEL Læs alle sikkerhedsanvisninger, instruktioner, billedtekster og tekniske data på dette produkt.** Hvis følgende anvisninger ikke overholdes, er der risiko for elektrisk stød, brand og/eller alvorlige personskader.

Opbevar alle sikkerhedsanvisninger og instruktioner til senere brug.

Det benyttede begreb "elværktøj" i sikkerhedsanvisningerne refererer til elektriske maskiner (med netledning) eller batteridrevne maskiner (uden netledning).

- **Læs før ibrugtagning og følg brugsanvisningerne til og de sikkerhedsrelevante oplysninger om systemprodukterne.**
- Brug kun modulet i forbindelse med de elværktøjer, der er nævnt i Bestemmelsesmæssig anvendelse → Side 50, i modsat fald er der fare for personskader.
- Træk stikket ud af stikkontakten, og dele, eller fjern batteriet fra elværktøjet, inden du foretager indstillinger på det, skifter tilbehørsdele eller lægger det til side. Disse sikkerhedsforanstaltninger forhindrer utilsigtet start af elværktøjet.
- Anvend kun produktet og tilbehør i teknisk fejlfri stand.
- Foretag aldrig manipulationer eller ændringer på produkt eller tilbehør.
- Det er vigtigt at være opmærksom og have fokus på, hvad man laver, samt at bruge produktet fornuftigt. Brug ikke produktet, hvis du er træt eller påvirket af stoffer, alkohol eller medicin. Et øjebliks uopmærksomhed under brugen af maskinen kan medføre alvorlige personskader.
- Ved bearbejdning kan materialet splintres. Splinterne fra materialet kan medføre skader på legemet og øjnene. Brug beskyttelsesbriller, sikkerhedshjelm og høreværn under brugen af produktet.
- Anvend elværktøj, tilbehør, indsatsværktøj osv. i overensstemmelse med disse anvisninger. Tag hensyn til arbejdsforholdene og det arbejde, der skal udføres. I tilfælde af anvendelse af maskinen til formål, som ligger uden for det fastsatte anvendelsesområde, kan der opstå farlige situationer.
- Fare for personskader på grund af værktøj og/eller tilbehør, som falder på jorden. Kontrollér før arbejdets begyndelse, at det monterede tilbehør er sikkert fastgjort.
- Opsugning af vand er ikke tilladt.
- Modulet må ikke bruges til opsugning af eksplosionsfarlige stoffer, glødende, brændende eller brændbare stoffer, aggressive støvtyper (f.eks. magnesiums- eller aluminiumsstøv) og væsker (f.eks. benzin, opløsningsmidler, syrer, køle- og smøremidler).
- Støv, der dannes ved slibning, skæring og boring, kan indeholde farlige kemikalier. Nogle eksempler er: Bly eller maling på blybasis; Tegl, beton og andre murværksprodukter, natursten og andre silikatholdige produkter; Bestemte træsorter som eg, bøg og kemisk behandlet træ; Asbest eller asbestholdige materialer. Bestem eksponeringen for brugeren og omkringstående personer ved hjælp af fareklassen for de materialer, der arbejdes på. Træf de nødvendige foranstaltninger for at holde eksponeringen på et sikkert niveau, f.eks. ved at bruge et støvopsamlingssystem eller brug af et passende åndedrætsværn. Generelle foranstaltninger til at reducere eksponeringen omfatter bl.a.:
  - Arbejde i et godt ventileret område,
  - Undgå længere tids kontakt med støv,
  - Lede støv bort fra ansigt og krop,
  - Bruge beskyttende beklædning og vaske eksponerede områder med vand og sæbe.
- Anvend så vidt muligt en passende støvudskiller anbefalet af **Hilti** til det pågældende formål.
- Find ud af, hvilken fareklasse det støv, der opstår ved arbejdet, har, inden du går i gang med arbejdet. Anvend en støvudskiller med en officielt tilladt beskyttelsesklassificering, som opfylder de lokale støvbeskyttelsesbestemmelser.
- Anvend en antistatisk sugeslange for at undgå elektrostatisk opladning.
- Kontroller, at adapteren og værktøjsholderens udvendige overflader er fri for olie og fedt. Hvis støvsugermodulet monteres med olieindsmurte og/eller fedtede dele, kan støvsugermodulet falde af. Fjern olie og fedt fra adapteren og værktøjsholderens udvendige overflader med en klud.

- Pas på, at modulet ikke bliver for varmt. Ved temperaturer over 80° C smelter materialet.
- Anvend ikke modulet til at bære eller føre systemet. Anvend de dertil beregnede greb på elværktøjet.
- Hold ikke elværktøjet i sugehovedet eller sugerøret under brugen.

3 Beskrivelse

3.1 Produktoversigt 1

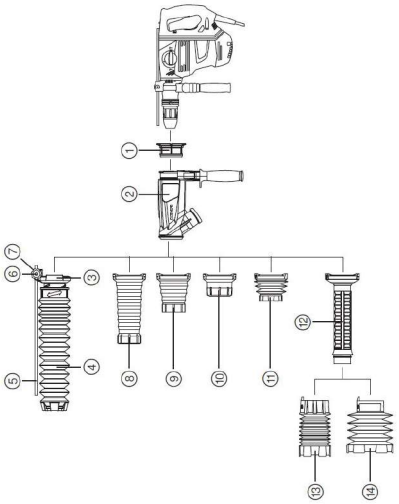

① Adapter
② Sugekonsol med ekstragreb
③ Tilslutningsstykke
④ Bælg 12-52
⑤ Dybdestop
⑥ Fingerskrue
⑦ Møtrik
⑧ Sugehoved langt
⑨ Sugehoved mellem
⑩ Sugehoved kort
⑪ Bælg 68-90/290 mm
⑫ Sugerør
⑬ Bælg 68-90/550 mm
⑭ Bælg 100-150/550 mm

3.2 Bestemmelsesmæssig anvendelse 2

Det beskrevne produkt er et støvsugermodul, der anvendes som tilbehør i forbindelse med **Hilti** borehamre SDS-Max og støvudskillere.

3.3 Leveringsomfang

Sugekonsol, bælg 68-90/290 mm, sugehoved kort, sugehoved mellem, sugehoved langt, adapter, tilslutningsstykke, bælg 12-52, dybdestop, fingerskrue, møtrik, brugsanvisning
Andre systemprodukter, som er godkendt til dit produkt, finder du i **Hilti Store** eller på: **www.hilti.group**

4 Tekniske data

4.1 Bælg

	Bælg 68-90/290	Bælg 68-90/550	Bælg 100-150/550	Bælg 12-52
Vægt	660 g (23,3 oz)	880 g (31,0 oz)	920 g (32,5 oz)	1.000 g (35,3 oz)
Værktøjstype	TE-Y-BK	TE-Y-BK	TE-Y-BK	TE-Y Hammerbor
Værktøjsdiameter	68 mm ... 90 mm (2,7 in ... 3,5 in)	68 mm ... 90 mm (2,7 in ... 3,5 in)	100 mm ... 150 mm (3,9 in ... 5,9 in)	12 mm ... 52 mm (0,5 in ... 2,0 in)

	Bælg 68-90/290	Bælg 68-90/550	Bælg 100-150/550	Bælg 12-52
Værktøjslængde	290 mm (11,4 in)	550 mm (21,7 in)	550 mm (21,7 in)	520 mm ... 570 mm (20,5 in ... 22,4 in)
Anvendelse	Boring med hammerborekrone	Boring med hammerborekrone	Boring med hammerborekrone	Hammerboring

4.2 Sugehoved

	Sugehoved kort	Sugehoved mellem	Sugehoved langt
Vægt	660 g (23,3 oz)	710 g (25,0 oz)	760 g (26,8 oz)
Værktøjstype	Spidsmejsel, fladmejsel, mejselværktøj	Spidsmejsel, fladmejsel, mejselværktøj	Spidsmejsel, fladmejsel, mejselværktøj
Værktøjslængde	250 mm ... 400 mm (9,8 in ... 15,7 in)	300 mm ... 400 mm (11,8 in ... 15,7 in)	400 mm ... 500 mm (15,7 in ... 19,7 in)
Anvendelse	Mejsling	Mejsling	Mejsling

4.3 Temperaturer

Omgivende temperatur under drift	−17 °C ... 60 °C (1 °F ... 140 °F)
Opbevaringstemperatur	−20 °C ... 70 °C (−4 °F ... 158 °F)

5 Betjening

5.1 Montering af støvsugermodulet 3

Vær opmærksom på, at funktionsvælgeren står i den position, der passer til opgaven.

Den frie værktøjslængde, der rager ud af sugehovedet, må ikke være længere end 145 mm og ikke kortere end 30 mm. Derved sikres optimal støvudsugning.

Det er kun tilladt at anvende de spidsmejsler, fladmejsler, mejselværktøjer, hammerborekroner og hammerbor, der er vist i oversigten til afsnittet Bestemmelsesmæssig anvendelse.

Kontroller, at der ikke er isat et indsatsværktøj i elværktøjet ved monteringen.

1. Løsn det monterede ekstragreb fra elværktøjet.
2. Fjern ekstragrebet.
3. Vælg den rigtige samling af sugesystemet i overensstemmelse med figuren til afsnittet Bestemmelsesmæssig anvendelse → Side 50, og monter delene og ekstragrebet på sugekonsollen.
4. Skub det monterede system med ekstragreb over værktøjsholderen ned til ekstragrebets position på drevhalsen.
5. Drej sugekonsollen og ekstragrebet over i den ønskede position.
6. Fastgør ekstragrebet, så det ikke kan drejes, ved at spænde grebet fast.

7. Før værktøjet ind i værktøjsholderen.

Overhold i den forbindelse elværktøjets brugsanvisning.

8. Slut en støvudskiller til støvsugermodulet.

Til **hammerboring** skal følgende fremgangsmåde desuden følges.

9. Indstil bælglængden, så ca. 15 mm af borspidsen rager ud.
10. Isæt dybdestoppet.
11. Indstil dybdestoppet til den ønskede boredybde.
12. Sørg for at sikre dybdestoppet mod at rutsje rundt med fingerskruen.

5.2 Afmontering af støvsugermodulet 4

⚠ FORSIGTIG

Fare for personskader på grund af indsatsværktøj! Indsatsværktøjet kan være meget varmt eller have skarpe kanter.

- Brug beskyttelseshandsker ved skift af indsatsværktøjet.

1. Fjern støvudskilleren fra støvsugermodulet.
2. Tag indsatsværktøjet ud af værktøjsholderen.
3. Løsn ekstragrebets holder ved at dreje på grebet.
4. Træk støvsugermodulet fremad for at fjerne det fra elværktøjet.
5. Afmonter ekstragrebet fra støvsugermodulet.
6. Monter ekstragrebet på elværktøjet.
7. Fastgør ekstragrebet ved at dreje på grebet.

5.3 Anvendelse

Vær opmærksom på, at funktionsvælgeren står i den position, der passer til opgaven.

Overhold brugsanvisningen til støvudskilleren. Tøm støvudskilleren regelmæssigt.

1. Tilslut støvudskilleren, og tænd den.
2. Tænd for elværktøjet.

6 Rengøring og vedligeholdelse

6.1 Rengøring af modulet

⚠ ADVARSEL

Fare på grund af elektrisk stød! Pleje og vedligeholdelse med isat netstik kan medføre alvorlige personskader og forbrændinger.

- Træk altid netstikket ud før alle pleje- og vedligeholdelsesarbejder!

Anvend ikke olie, fedt eller rengøringsmidler.
Rengør kun huset med en hårdt opvredet klud. Brug ikke silikoneholdige plejemidler, da de kan angribe plastdelene.

1. Fjern fastsiddende snavs, og kontroller, om sugekonsollens sugeåbning er fri for støvrester.
2. Rengør modulet regelmæssigt med koldt vand.

Modulet, skal være helt tørt før næste ibrugtagning for at undgå, at støvet hænger fast.

3. Rengør adapteren regelmæssigt indvendigt for fedt og støvrester.

6.2 Vedligeholdelse

- Kontrollér regelmæssigt alle udvendige dele på produktet og tilbehøret for beskadigelse og alle betjeningselementer for fejlfri funktion. Brug aldrig produktet, hvis dele er beskadiget, eller hvis betjeningselementerne ikke fungerer korrekt.

7 Fejlafhjælpning

Ved fejl, som ikke fremgår af denne tabel, eller som du ikke selv kan afhjælpe, beder vi dig om at kontakte **Hilti** Service.

Fejl	Mulig årsag	Løsning
Overdreven støvudvikling.	Støvudskiller fuld.	▸ Tøm støvudskilleren.
	Sugehovedet og/eller bælgen er slidt eller defekt.	▸ Udskift sugehovedet og/eller bælgen.
	Tilstoppet udsugningskanal.	▸ Rengør udsugningskanalen.
	Frie værktøjslængder over 145 mm.	▸ Anvend et kortere indsatsværktøj eller længere sugehoved.
	Støvudskillerens sugeslange er ikke korrekt monteret.	▸ Stik støvudskillerens sugeslange helt ind i basisdelen.
	Rester fra borekernen tilstopper udsugningen.	▸ Fjern borekernen med boresmuld.
	Afstand mellem hammerborekrone og sugerør er for stor.	▸ Anvend kun **Hilti** hammerborekroner.
Støvsugermodulet falder af	Støvsugermodulet er ikke korrekt monteret.	▸ Monter støvsugermodulet som beskrevet i brugsanvisningen. Basisdelen skal monteres i den foreskrevne position.
	Basisdelen og/eller drevhalsen er fuld af olie eller fedtet.	▸ Fjern olie og fedt med en klud fra basisdelen og de udvendige flader på drevhalsen.
	Ekstragreb ikke fastspændt.	▸ Tilspænd ekstragrebet.
	Ekstragreb gået i stykker.	▸ Udskift ekstragrebet.
	Adapter ikke monteret.	▸ Monter adapteren.
Støvsugermodulet kan ikke afmonteres.	Ekstragrebets spændebånd er ikke løsnet tilstrækkeligt	▸ Løsn ekstragrebet yderligere for at løsne spændebåndet noget mere.
Permanent akustisk signal fra støvudskilleren.	Dupperne på bælgen er slidt af.	▸ Udskift bælgen.

8 Bortskaffelse

Størstedelen af de materialer, som anvendes ved fremstillingen af **Hilti**-produkter, kan genvindes. Materialerne skal sorteres, før de kan genvindes. I mange lande modtager **Hilti** dine udtjente maskiner med henblik på genvinding. Spørg **Hilti** kundeservice eller din forhandler.



- Elværktøj, elektriske maskiner og batterier må ikke bortskaffes sammen med almindeligt husholdingsaffald!

9 Producentgaranti

- Hvis du har spørgsmål vedrørende garantibetingelserne, bedes du henvende dig til din lokale **Hilti**-partner.

10 Yderligere oplysninger

Yderligere oplysninger vedrørende betjening, teknik, miljø og recycling finder du under følgende link: **qr.hilti.com/manual/?id=2494449**
Dette link finder du også som QR-kode sidst i brugsanvisningen.

Originalbruksanvisning

1 Uppgifter för dokumentation

1.1 Om denna dokumentation

- Läs denna dokumentation innan du börjar ta enheten i drift. Det är en förutsättning för säkert arbete och problemfri hantering.
- Observera de säkerhets- och varningsanvisningar som du hittar i dokumentationen och på själva enheten.
- Förvara alltid bruksanvisningen tillsammans med produkten och överlämna aldrig produkten till någon annan utan att bifoga den.

1.2 Teckenförklaring

1.2.1 Varningar

Varningarna är till för att varna för risker i samband med användning av produkten. Följande riskindikeringar används:

⚠ FARA

FARA !

- Anger överhängande risker som kan leda till svåra personskador eller dödsolycka.

⚠ VARNING

VARNING !

- Anger potentiella risker som kan leda till svåra personskador eller dödsfall.

⚠ FÖRSIKTIGHET

FÖRSIKTIGHET !

- Används för att uppmärksamma om en potentiell risksituation som kan leda till skador på person eller utrustning.

1.2.2 Symboler i bruksanvisningen

I den här bruksanvisningen används följande symboler:

	Observera bruksanvisningen
	Anmärkningar och annan praktisk information
	Hantering av återvinningsbara material
	Elverktyg och batterier får inte kastas i hushållssoporna
	**Hilti** Litiumjonbatteri
	**Hilti** Batteriladdare

1.2.3 Symboler i bilderna

Följande symboler används i bilder:

2	Dessa siffror hänvisar till motsvarande bild i början av bruksanvisningen.

3	Numreringen återger ordningsföljden hos arbetsmomenten på bilden och kan skilja sig från arbetsmomenten i texten.
(11)	På bilden **Översikt** används positionsnummer som hänvisar till siffrorna i teckenförklaringen i avsnittet **Produktöversikt**.
	Det här tecknet används när du bör vara särskilt uppmärksam vid hantering av produkten.

1.3 Produktberoende symboler

1.3.1 Symboler på produkten

Följande symboler kan förekomma på produkten:

	Använd dammskyddsmask
	Använd skyddshandskar
	Använd skyddsskor

1.4 Produktinformation

HILTI-produkter är avsedda för professionella användare och får endast användas, underhållas och repareras av auktoriserad, utbildad personal. Personalen måste vara särskilt informerad om de risker som finns. Produkten och dess tillbehör kan utgöra en risk om den används på ett felaktigt sätt av outbildad personal eller inte används enligt föreskrifterna.

Typbeteckning och serienummer anges på typskylten.

- Använd de serienummer som anges i följande tabell. Du behöver produktuppgifterna när du kontaktar vår återförsäljare eller serviceverkstad.

  Produktdetaljer

Dammsugarmodul	TE DRS-Y
Generation	01
Serienr	

2 Säkerhet

2.1 Säkerhetsföreskrifter

⚠ **VARNING Läs noga igenom alla säkerhetsföreskrifter, anvisningar, avbildningar och tekniska data som medföljer denna produkt.** Om nedanstående anvisningar inte följs, finns risk för elektriska stötar, brand och/eller svåra personskador.

Förvara alla säkerhetsföreskrifter och anvisningarna på ett säkert ställe för framtida användning.

Begreppet ”elverktyg” som används i säkerhetsföreskrifterna avser nätdrivna elverktyg (med nätkabel) och batteridrivna elverktyg (sladdlösa).

- **Läs och följ anvisningarna i bruksanvisningen samt systemprodukternas säkerhetsinformation före start.**
- Använd endast modulen tillsammans med de elverktyg som uppräknas i Avsedd användning → Sidan 57. Annars finns det risk för personskada.
- Dra ut stickproppen ur uttaget eller ta i förekommande fall bort det löstagbara batteriet innan du gör inställningar, byter tillbehör eller lägger ifrån dig elverktyget. Denna skyddsåtgärd förhindrar att du eller någon annan råkar sätta igång elverktyget av misstag.
- Använd endast produkten och dess tillbehör om den är fullt funktionsduglig.
- Produkten eller dess tillbehör får inte byggas om eller ändras.
- Var uppmärksam, fokusera på det du gör och använd produkten med förnuft. Använd inte produkten om du är trött eller påverkad av droger, alkohol eller läkemedel. Ett ögonblicks ouppmärksamhet kan leda till allvarliga personskador.
- Vid bearbetning kan materialsplitter lossna. Splitter kan skada hud och ögon. Använd alltid skyddsglasögon, skyddshjälm och hörselskydd när du använder produkten.
- Använd elverktyg, tillbehör, insatsverktyg osv. enligt dessa anvisningar. Ta hänsyn till arbetsvillkoren och arbetsmomenten. Används elverktyget på icke ändamålsenligt sätt kan farliga situationer uppstå.

- Risk för personskada på grund av nedfallande verktyg och/eller tillbehör. Innan arbetet påbörjas ska du kontrollera att det monterade tillbehöret är korrekt fastsatt.
- Vatten får inte sugas upp.
- Modulen får inte användas för uppsugning av explosiva ämnen, glödande, brinnande eller brännbara material, aggressivt damm (t.ex. magnesium- eller aluminiumdamm) eller vätskor (t.ex. bensin, lösningsmedel, syror, kyl- och smörjmedel).
- Damm som uppstår vid slipning, polering, kapning och borrning kan innehålla farliga kemikalier. Exempel på sådana är: bly eller blybaserade färger, tegel, betong och andra murverksprodukter, natursten och andra produkter som innehåller silikat, Vissa träslag som ek och bok samt kemiskt behandlat trä, asbest eller material som innehåller asbest. Fastställ exponeringen för användaren och personer i närheten av arbetsområdet genom att kontrollera vilken riskklass det material som ska bearbetas tillhör. Vidta nödvändiga åtgärder för att hålla exponeringen på en säker nivå. Använd t.ex. ett dammuppsamlingssystem eller bär lämpligt andningsskydd. Allmänna åtgärder för att minska exponeringen är:
  - Arbeta i ett välventilerat utrymme,
  - Undvik längre kontakt med damm,
  - Led bort damm från ansiktet och kroppen,
  - Bär skyddskläder och tvätta exponerade områden med tvål och vatten.
- Använd om möjligt en stoftavskiljare som har godkänts av **Hilti** vid varje arbetsförlopp.
- Ta bort de dammpartiklar som har uppstått innan arbetet i riskklassen startas. Använd en stoftavskiljare med officiellt godkänd skyddsklassificering som uppfyller de lokala dammskyddsbestämmelserna.
- För att förhindra elektrostatiska effekter bör du använda en antistatisk dammsugarslang.
- Kontrollera att adaptern och utsidan av chucken är fria från olja och fett. Om dammsugarmodulen monteras med oljiga och/eller flottiga komponenter kan det hända att dammsugarmodulen lossnar. Avlägsna olja och fett från adaptern och utsidan av chucken med en duk.
- Se till att modulen inte blir för varm. Vid temperaturer över 80 °C smälter materialet.
- Använd inte modulen för att bära eller föra systemet. Använd handtagen på elverktyget som är avsedda för detta.
- Håll inte elverktyget vid sugkoppen eller insugningsröret under användning.

3 Beskrivning

3.1 Produktöversikt 1

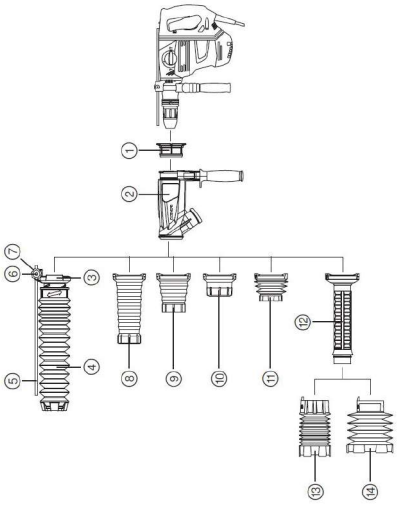

① Adapter
② Insugningssockel med extrahandtag
③ Anslutningsstycke
④ Veckbälg 12-52
⑤ Djupmått
⑥ Stjärngreppsskruv
⑦ Mutter
⑧ Sugkopp lång
⑨ Sugkopp mellan
⑩ Sugkopp kort
⑪ Veckbälg 68-90/290 mm
⑫ Insugningsrör
⑬ Veckbälg 68-90/550 mm
⑭ Veckbälg 100-150/550 mm

3.2 Avsedd användning 2

Den beskrivna produkten är en dammsugarmodul som används som tillbehör tillsammans med **Hilti** borrhammare SDS-Max och stoftavskiljare.

3.3 Leveransinnehåll

Insugningssockel, veckbälg 68-90/290 mm, sugkopp kort, sugkopp mellan, sugkopp lång, adapter, anslutningsstycke, veckbälg 12-52, djupanslag, stjärngreppsskruv, mutter, bruksanvisning
Dessutom finns fler systemprodukter för din produkt både i närmaste **Hilti Store** och på nätet: **www.hilti.group**

4 Teknisk information

4.1 Veckbälg

	Veckbälg 68-90/290	Veckbälg 68-90/550	Veckbälg 100-150/550	Veckbälg 12-52
Vikt	660 g (23,3 oz)	880 g (31,0 oz)	920 g (32,5 oz)	1 000 g (35,3 oz)
Verktygstyp	TE-Y-BK	TE-Y-BK	TE-Y-BK	TE-Y Hammar-borr
Verktygsdiameter	68 mm ... 90 mm (2,7 in ... 3,5 in)	68 mm ... 90 mm (2,7 in ... 3,5 in)	100 mm ... 150 mm (3,9 in ... 5,9 in)	12 mm ... 52 mm (0,5 in ... 2,0 in)
Verktygslängd	290 mm (11,4 in)	550 mm (21,7 in)	550 mm (21,7 in)	520 mm ... 570 mm (20,5 in ... 22,4 in)
Användningsområden	Borrning med hammarborr-krona	Borrning med hammarborr-krona	Borrning med hammarborr-krona	Hammarborrning

4.2 Sughuvud

	Sugkopp kort	Sugkopp mellan	Sugkopp lång
Vikt	660 g (23,3 oz)	710 g (25,0 oz)	760 g (26,8 oz)
Verktygstyp	Körnare, flatmejsel, uppluckringsmejsel	Körnare, flatmejsel, uppluckringsmejsel	Körnare, flatmejsel, uppluckringsmejsel
Verktygslängd	250 mm ... 400 mm (9,8 in ... 15,7 in)	300 mm ... 400 mm (11,8 in ... 15,7 in)	400 mm ... 500 mm (15,7 in ... 19,7 in)
Användningsområden	Bilning	Bilning	Bilning

4.3 Temperaturer

Omgivningstemperatur vid drift	−17 °C ... 60 °C (1 °F ... 140 °F)
Förvaringstemperatur	−20 °C ... 70 °C (−4 °F ... 158 °F)

5 Användning

5.1 Montera dammsugarmodulen 3

Se till att funktionsväljaren står i rätt läge för arbetet.

Den del av verktyget som sticker ut från sugkoppen får inte vara längre än 145 mm eller kortare än 30 mm. På så sätt garanteras ett optimalt dammutsug.

Endast de körnare, flatmejslar, uppluckringsmejslar, hammarborrkronor och hammarborrar som anges i översikten över avsedd användning får användas.

Kontrollera att inget insatsverktyg sitter i elverktyget vid montering.

1. Lossa extrahandtaget som monterats på elverktyget.
2. Ta bort extrahandtaget.
3. Välj korrekt sammansättning för sugsystemet enligt bilden över avsedd användning → Sidan 57 och montera delarna och extrahandtaget på insugningssockeln.
4. Skjut det monterade systemet med extrahandtaget över chucken ända till positionen för maskinhalsen/extrahandtaget.
5. Vrid insugningssockeln och extrahandtaget till önskad position.
6. Fixera extrahandtaget genom att dra åt greppdelen så att den inte kan vridas.
7. För in insatsverktyget i chucken.

   Följ anvisningarna i elverktygets bruksanvisning.
8. Anslut en stoftavskiljare till dammsugarmodulen.

   För **hammarborrning** ska följande arbetsmoment också utföras:
9. Ställ in veckbälgens längd så att borrspetsen sticker ut ca 15 mm.
10. Sätt i djupanslaget.
11. Ställ in djupmåttet till önskat borrdjup.
12. Säkra djupanslaget mot slirning med hjälp av stjärngreppsskruven.

5.2 Demontera dammsugarmodulen 4

⚠ FÖRSIKTIGHET

Risk för personskada från insatsverktyg! Insatsverktyget kan vara hett och ha skarpa kanter.

- Använd alltid skyddshandskar när du byter insatsverktyg.

1. Ta bort stoftavskiljaren från dammsugarmodulen.
2. Ta ut insatsverktyget ur chucken.
3. Öppna extrahandtagets fäste genom att vrida på greppdelen.
4. Lossa dammsugarmodulen från elverktyget genom att dra den framåt.
5. Demontera extrahandtaget från dammsugarmodulen.
6. Montera extrahandtaget på elverktyget.
7. Fixera extrahandtaget genom att vrida på greppdelen.

5.3 Drift

Se till att funktionsväljaren står i rätt läge för arbetet.

Följ anvisningarna i stoftavskiljarens bruksanvisning. Töm stoftavskiljaren regelbundet.

1. Anslut stoftavskiljaren och sätt på den.
2. Koppla in elverktyget.

6 Skötsel och underhåll

6.1 Skötsel av modulen

VARNING

Risk för elstötar! Vid skötsel och underhåll finns risk för svåra person- och brännskador om elkontakten inte dras ur.

- Dra alltid ur elkontakten före skötsel- och underhållsarbete.

Använd ingen olja, inget fett och inga rengöringsmedel.
Rengör höljet bara med en lätt fuktad trasa. Använd inte rengöringsmedel med silikon, eftersom det kan skada plastdelarna.

1. Ta bort envis smuts och kontrollera att utsugsöppningen på insugningssockeln är fri från damm.
2. Rengör modulen med kallt vatten med jämna mellanrum.

   För att undvika att damm fastnar på modulen måste modulen vara helt torr innan den används igen.

3. Rengör adapterns insida från fett och damm med jämna mellanrum.

6.2 Underhåll

- Kontrollera regelbundet att produktens alla yttre delar och tillbehör är fria från skador och att alla manöverfunktioner fungerar som de ska. Använd inte produkten om någon del är skadad eller om reglagen inte fungerar ordentligt.

7 Felsökning

Kontakta **Hilti**-service om det uppstår ett fel som inte finns med i den här tabellen eller som du inte lyckas åtgärda på egen hand.

Fel	Möjlig orsak	Lösning
Onormalt hög dammutveckling.	Stoftavskiljare full.	▸ Töm stoftavskiljare.
	Sugkopp och/eller veckbälg är utsliten eller defekt.	▸ Byt ut sugkoppen och/eller veckbälgen.
	Utsugskanal igensatt.	▸ Rengör utsugskanalen.
	Fria verktygslängder över 145 mm.	▸ Använd ett kortare insatsverktyg eller en längre sugkopp.
	Stoftavskiljarens dammsugarslang är inte korrekt monterad.	▸ Stick in stoftavskiljarens dammsugarslang ordentligt i sockeldelen.
	Rester av borrkärnan sätter igen utsuget.	▸ Ta bort borrkärnan med borrkax.
	Avståndet mellan hammarborrkronan och insugningsröret är för stort.	▸ Använd endast **Hilti** hammarborrkronor.
Dammsugarmodulen lossnar	Dammsugarmodul är inte korrekt monterad.	▸ Montera dammsugarmodulen enligt bruksanvisningen. Sockeldelen måste monteras i rätt position.
	Sockeldel och/eller verktygshals är oljiga eller flottiga.	▸ Ta bort olja och fett med en trasa från sockeldelen och utsidan av verktygshalsen.
	Extrahandtaget har inte dragits åt.	▸ Dra åt extrahandtaget.
	Extrahandtaget är trasigt.	▸ Byt ut extrahandtaget.
	Adaptern är inte monterad.	▸ Montera adaptern.

Fel	Möjlig orsak	Lösning
Dammsugarmodulen går inte att demontera.	Extrahandtagets spännband har inte lossats tillräckligt	▸ Lösgör extrahandtaget ytterligare för att lossa spännbandet mer.
Permanent akustisk signal från stoftavskiljaren.	Upphöjningarna på veckbälgen är utslitna.	▸ Byt ut veckbälgen.

8 Avfallshantering

Hilti-verktyg är till stor del tillverkade av återvinningsbara material. En förutsättning för återvinning är att materialen separeras på rätt sätt. I många länder kan du lämna in ditt uttjänta verktyg så att **Hilti** tar hand om det. Hör efter med **Hilti**s kundtjänst eller din kontaktperson.



▸ Kasta inte elverktyg, elektronisk apparatur och batterier i hushållssoporna.

9 Tillverkargaranti

▸ Vänd dig till din lokala **Hilti**-representant om du har frågor om garantivillkoren.

10 Ytterligare information

Ytterligare information om drift, teknik, miljö och återvinning hittar du via följande länk: **qr.hilti.com/manual/?id=2494449**
Länken finns också som en QR-kod i slutet av bruksanvisningen.

Original bruksanvisning

1 Informasjon om dokumentasjonen

1.1 Om denne dokumentasjonen

- Les denne dokumentasjonen før du tar produktet i bruk. Dette er en forutsetning for sikkerhet under arbeidet og problemfri bruk.
- Følg sikkerhetshenvisningene og advarslene i denne dokumentasjonen og på produktet.
- Oppbevar alltid bruksanvisningen på produktet, og lever bruksanvisningen fra deg sammen med produktet hvis det overtas av andre personer.

1.2 Symbolforklaring

1.2.1 Farehenvisninger

Farehenvisninger advarer mot farer under håndtering av produktet. Følgende signalord brukes:

⚠ FARE

FARE !

▸ For en umiddelbart truende fare som kan føre til alvorlige personskader eller død.

⚠ ADVARSEL

ADVARSEL !

▸ Varsler en mulig fare som kan føre til alvorlige personskader eller død.

⚠ FORSIKTIG

FORSIKTIG !

▸ Varsler om en mulig farlig situasjon som kan føre til personskade eller materiell skade.

1.2.2 Symboler i bruksanvisningen

Følgende symboler benyttes i denne bruksanvisningen:

	Følg bruksanvisningen
	Bruksanvisninger og andre nyttige opplysninger
	Håndtering av resirkulerbare materialer
	Ikke kast elektriske apparater eller batterier i husholdningsavfallet
	**Hilti** li-Ion-batteri
	**Hilti** Lader

1.2.3 Symboler i illustrasjoner

Følgende symboler brukes i illustrasjonene:

2	Disse tallene viser til illustrasjonen i begynnelsen av denne bruksanvisningen.
3	Nummereringen angir rekkefølgen for arbeidstrinnene på bildet og kan avvike fra arbeidstrinnene i teksten.
(11)	Posisjonsnumrene brukes i illustrasjonen **Oversikt** og henviser til numrene på teksten i avsnittet **Produktoversikt**.
	Dette symbolet betyr at håndtering av produktet krever stor grad av oppmerksomhet.

1.3 Produktavhengige symboler

1.3.1 Symboler på produktet

Følgende symboler kan bli benyttet på produktet:

	Bruk støvmaske
	Bruk vernehansker
	Bruk vernesko

1.4 Produktinformasjon

-produkter er laget for profesjonell bruk og må kun brukes, vedlikeholdes og repareres av kyndig personale. Dette personalet må informeres om eventuelle farer som kan oppstå. Produktet og tilleggsutstyret kan utgjøre en fare hvis det betjenes av ukvalifisert personale eller det benyttes feil.

Typebetegnelse og serienummer står på typeskiltet.

- Skriv inn serienummeret i tabellen nedenfor. Du trenger produktspesifikasjonene ved henvendelser til Hiltis representant eller servicesenter.

Produktopplysninger

Støvmodul	TE DRS-Y
Generasjon	01
Serienummer	

2 Sikkerhet

2.1 Sikkerhetsanvisninger

⚠ **ADVARSEL Les alle sikkerhetsanvisninger, instruksjoner, illustrasjoner og tekniske data som produktet er utstyrt med.** Manglende overholdelse av instruksjonene nedenfor kan medføre elektrisk støt, brann og/eller alvorlige personskader.

Ta vare på alle sikkerhetsanvisninger og instruksjoner for fremtidig bruk.

Begrepet "elektroverktøy" som er brukt i sikkerhetsanvisningene, viser til nettdrevne elektroverktøy (med strømledning) eller til batteridrevne elektroverktøy (uten strømledning).

- **Les og følg bruksanvisningene samt sikkerhetsrelaterte opplysninger om systemproduktene før de tas i bruk.**
- Bruk modulen bare sammen med elektroverktøyene som er nevnt under Forskriftsmessig bruk → Side 63, ellers er det fare for personskade.
- Dra ut støpselet fra stikkontakten eller ta ut et uttakbart batteri før du foretar innstillinger på enheten, bytter tilbehørsdeler eller legger bort elektroverktøyet. Disse tiltakene forhindrer utilsiktet start av elektroverktøyet.
- Bruk produktet og tilbehøret bare i teknisk feilfri stand.
- Ikke foreta manipulering eller endring av produktet eller tilbehøret.
- Vær oppmerksom, pass på hva du gjør og gå fornuftig frem under arbeidet med produktet. Ikke bruk produktet når du er trøtt eller påvirket av narkotika, alkohol eller medikamenter. Et øyeblikks uoppmerksomhet ved bruk av produktet kan være nok til å forårsake alvorlige personskader.
- Gjennom bearbeiding kan materiale bli splintret. Splintret materiale kan skade kroppen og øynene. Benytt øyevern, vernehjelm og hørselsvern ved bruk av produktet.
- Bruk elektroverktøy, tilbehør, arbeidsverktøy osv. i overensstemmelse med denne anvisningen. Ta hensyn til arbeidsforholdene og arbeidet som skal utføres. Bruk av elektroverktøy til andre formål enn det som er angitt, kan føre til farlige situasjoner.
- Fare for personskade på grunn av verktøy og/eller tilbehør som faller ned. Kontroller at det monterte tilbehøret er forsvarlig festet før arbeidet påbegynnes.
- Det er forbudt å suge opp vann.
- Modulen må ikke brukes til å suge opp eksplosjonsfarlige stoffer, glødende, brennende eller brennbare stoffer, aggressivt støv (f.eks. magnesium eller aluminiumsstøv) og væsker (f.eks bensin, løsemidler, syrer, kjøle- og smøremidler).
- Støv som oppstår ved sliping, smergling, kapping og boring kan inneholde farlige kjemikalier. Noen eksempler er: bly eller blybasert maling; tegl, betong og andre murverksprodukter, naturstein og andre silikatholdige produkter; bestemte tresorter, slik som eik, bøk og kjemisk behandlet trevirke; asbest eller asbestholdige materialer. Kartlegg hvor eksponert brukeren og personer i nærheten er ved hjelp av fareklassen til materialene som det arbeides med. Treff nødvendige tiltak for å holde eksponeringen på et trygt på nivå, f.eks. ved å bruke et støvoppsamlingssystem eller egnet åndedrettsvern. Til de generelle tiltakene for å redusere eksponeringen hører:
  - arbeid i et godt ventilert område,
  - unngå langvarig kontakt med støv,
  - led bort støv fra ansikt og kropp,
  - bruk verneutstyr og vask eksponerte områder med vann og såpe.
- Benytt en egnet støvsuger som er anbefalt av **Hilti** til den aktuelle bruken.
- Før arbeidet påbegynnes, må du bringe på det rene hvilken fareklasse støvmaterialet som oppstår, tilhører. Bruk en støvsuger med offisielt godkjent beskyttelsesklassifisering, som oppfyller de lokale støvbeskyttelsesbestemmelsene.
- Bruk en antistatisk støvsugerslange for å unngå elektrostatiske effekter.
- Påse at chuckens adapter og utvendige flater er frie for olje og fett. Hvis støvmodulen monteres med deler som er tilsmusset med olje eller fett, kan støvmodulen falle av. Fjern olje og fett fra adapteren og fra de utvendige flatene på chucken med en klut.
- Pass på at modulen ikke blir for varm. Materialet smelter ved temperaturer over 80 °C.
- Ikke bruk modulen til å bære eller føre systemet. Bruk håndtakene på elektroverktøyet til dette.
- Hold ikke elektroverktøyet i sugehodet eller sugerøret under bruk.

3 Beskrivelse

3.1 Produktoversikt 1

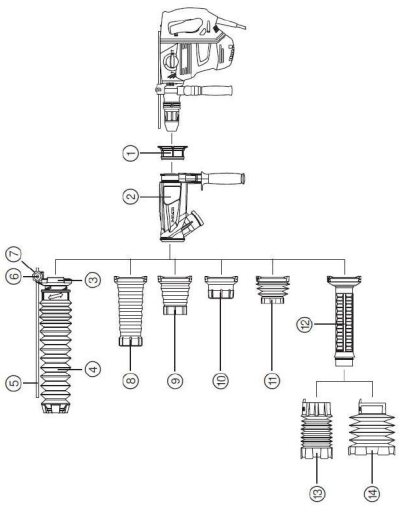

① Adapter
② Sugefot med støttehåndtak
③ Tilkoblingsdel
④ Fleksibel belg 12-52
⑤ Dybdeanlegg
⑥ Stjernegrepsskrue
⑦ Mutter
⑧ Sugehode langt
⑨ Sugehode middels
⑩ Sugehode kort
⑪ Fleksibel belg 68-90/ 290 mm
⑫ Sugerør
⑬ Fleksibel belg 68-90/550 mm
⑭ Fleksibel belg 100-150/550 mm

3.2 Forskriftsmessig bruk 2

Det beskrevne produktet er en støvmodul som brukes som tilbehør sammen med **Hilti** borhammere SDS-Max og støvsugere.

3.3 Dette inngår i leveransen:

Sugefot, fleksibel belg 68-90/290 mm, sugehode kort, sugehode middels, sugehode langt, adapter, tilkoblingsdel, fleksibel belg 12-52, dybdeanlegg, stjernegrepsskrue, mutter, bruksanvisning
I tillegg finner du godkjente systemprodukter til produktet hos nærmeste **Hilti Store** eller under: **www.hilti.group**

4 Tekniske data

4.1 Fleksibel belg

	Fleksibel belg 68-90/290	Fleksibel belg 68-90/550	Fleksibel belg 100-150/550	Fleksibel belg 12-52
Vekt	660 g (23,3 oz)	880 g (31,0 oz)	920 g (32,5 oz)	1 000 g (35,3 oz)
Verktøytype	TE-Y-BK	TE-Y-BK	TE-Y-BK	TE-Y Hardmetall-bor
Verktøydiameter	68 mm ... 90 mm (2,7 in ... 3,5 in)	68 mm ... 90 mm (2,7 in ... 3,5 in)	100 mm ... 150 mm (3,9 in ... 5,9 in)	12 mm ... 52 mm (0,5 in ... 2,0 in)
Verktøylengde	290 mm (11,4 in)	550 mm (21,7 in)	550 mm (21,7 in)	520 mm ... 570 mm (20,5 in ... 22,4 in)
Bruk	Boring med hammerborkrone	Boring med hammerborkrone	Boring med hammerborkrone	Hammerboring

4.2 Sugehode

	Sugehode kort	Sugehode middels	Sugehode langt
Vekt	660 g (23,3 oz)	710 g (25,0 oz)	760 g (26,8 oz)
Verktøytype	Spissmeisel, flatmeisel, prikkmeisel	Spissmeisel, flatmeisel, prikkmeisel	Spissmeisel, flatmeisel, prikkmeisel
Verktøylengde	250 mm ... 400 mm (9,8 in ... 15,7 in)	300 mm ... 400 mm (11,8 in ... 15,7 in)	400 mm ... 500 mm (15,7 in ... 19,7 in)
Bruk	Meisling	Meisling	Meisling

4.3 Temperaturer

Omgivelsestemperatur under drift	−17 °C ... 60 °C (1 °F ... 140 °F)
Lagringstemperatur	−20 °C ... 70 °C (−4 °F ... 158 °F)

5 Betjening

5.1 Montere støvmodulen 3

Pass på at funksjonsvelgeren står i den stillingen som passer for arbeidet.

Den frie verktøylengden som stikker ut av sugehodet må ikke overskride 145 mm eller underskride 30 mm. Dermed sikrer du optimalt avsug av støv.

Det er kun tillatt å bruke spissmeislene, flatmeislene, prikkmeislene, hammerborkronene og hammerborene som er vist i oversikten for forskriftsmessig bruk.

Pass på at det ikke er satt inn noe innsatsverktøy i elektroverktøyet under monteringen.

1. Åpne det monterte støttehåndtaket på elektroverktøyet.
2. Fjern støttehåndtaket.
3. Velg riktig sammenstilling av sugesystemet ifølge bilde for forskriftsmessig bruk → Side 63 og monter delene og støttehåndtaket på sugefoten.
4. Skyv det monterte systemet med støttehåndtak over chucken til posisjonen for girhalsen/støttehåndtaket.
5. Drei sugefoten og støttehåndtaket til ønsket posisjon.
6. Fest støttehåndtaket slik at det ikke kan dreie, ved å vri på grepet.
7. Før verktøyet inn i chucken.

   Se elektroverktøyets bruksanvisning.

8. Koble en støvsuger til støvmodulen.

   Ved **hammerboring** utfører du arbeidstrinnene nedenfor i tillegg.

9. Still inn belglengden slik at borspissen stikker ca. 15 mm ut.
10. Sett inn dybdeanlegget.
11. Still inn dybdeanlegget på ønsket boredybde.
12. Sikre dybdeanlegget med stjernegrepsskruen slik at det ikke kan gli.

5.2 Demontere støvmodulen 4

⚠ FORSIKTIG

Fare for personskade på grunn av innsatsverktøy! Innsatsverktøyet kan være varmt og ha skarpe kanter.

- ▸ Bruk vernehansker når du skifter innsatsverktøy.

1. Koble støvsugeren fra støvmodulen.
2. Fjern innsatsverktøyet fra chucken.
3. Åpne støttehåndtakets holder ved å vri på grepet.
4. Trekk støvmodulen forover, bort fra elektroverktøyet.
5. Demonter støttehåndtaket fra støvmodulen.
6. Monter støttehåndtaket på elektroverktøyet.
7. Fest støttehåndtaket ved å vri på grepet.

5.3 Bruk

Pass på at funksjonsvelgeren står i den stillingen som passer for arbeidet.

Følg bruksanvisningen til støvsugeren. Tøm støvsugeren med jevne mellomrom.

1. Koble til og slå på støvsugeren.
2. Slå på elektroverktøyet.

6 Pleie og vedlikehold

6.1 Pleie av modulen

⚠ ADVARSEL

Fare for elektrisk støt! Stell og vedlikehold med isatt nettstøpsel kan føre til alvorlige personskader og forbrenninger.

- ▸ Før alt stell og vedlikeholdsarbeid må nettstøpslet trekkes ut!

Ikke bruk olje, fett eller rengjøringsmidler.
Rengjør huset bare med en lett fuktet klut. Ikke bruk silikonholdige pleiemidler, ettersom dette kan angripe plastdelene.

1. Fjern hardnakket smuss og kontroller at avsugsåpningen i sugefoten er fri for støvrester.
2. Rengjør modulen med kaldt vann med jevne mellomrom.

   Modulen må være helt tørr før neste bruk for at støv ikke skal feste seg.
3. Fjern fett og støvrester fra adapterens innvendige flater med jevne mellomrom.

6.2 Vedlikehold

- ▸ Se etter skader på alle utvendige deler av maskinen samt tilbehør jevnlig, og kontroller at alle betjeningselementer fungerer feilfritt. Ikke bruk produktet hvis deler er skadet eller ikke fungerer feilfritt.

7 Feilsøking

Ved feil som ikke står i denne tabellen eller som du selv ikke kan utbedre, må du kontakte **Hilti** service.

Feil	Mulig årsak	Løsning
Overdreven støvutvikling.	Støvsuger er full.	▸ Tøm støvsugeren.

Feil	Mulig årsak	Løsning
Overdreven støvutvikling.	Sugehode og/eller fleksibel belg er slitt eller defekt.	▸ Skift sugehode og/eller fleksibel belg.
	Avsugskanal tilstoppet.	▸ Rengjør avsugskanalen.
	Fri verktøylengde over 145 mm.	▸ Benytt kortere innsatsverktøy eller lengre sugehode.
	Sugeslangen fra støvsugeren er ikke riktig montert.	▸ Stikk sugeslangen fra støvsugeren helt inn i fotdelen.
	Rester fra borekjernen tetter avsuget.	▸ Fjern borekjernen med borekaks.
	Avstand mellom hammerborkrone og sugerør er for stor.	▸ Bruk kun **Hilti** hammerborkroner.
Støvmodulen faller av	Støvmodul ikke riktig montert.	▸ Monter støvmodulen ifølge bruksanvisningen. Fotdelen må være montert i riktig posisjon.
	Fotdelen og/eller enhetens hals er tilsmusset av olje eller fett.	▸ Fjern olje og fett fra fotdelen og de utvendige flatene på enhetens hals med en klut.
	Støttehåndtak ikke strammet til.	▸ Stram til støttehåndtaket.
	Støttehåndtak er brukket.	▸ Skift ut støttehåndtaket.
	Adapter ikke montert.	▸ Monter adapter.
Støvmodulen kan ikke demonteres.	Støttehåndtakets strammebånd ikke åpnet tilstrekkelig	▸ Løsne støttehåndtaket ytterligere for å åpne strammebåndet mer.
Støvsugeren avgir et permanent lydsignal.	Knaster på fleksibel belg er slitt.	▸ Skift fleksibel belg.

8 Avhending

Hilti maskiner er i stor grad laget av resirkulerbart materiale. En forskriftsmessig materialsortering er en forutsetning for resirkulering. I mange land tar **Hilti** din gamle maskin i retur. Spør **Hilti** kundeservice eller forhandleren din.



▸ Kast aldri elektroverktøy, elektronisk utstyr eller batterier i husholdningsavfallet!

9 Produsentgaranti

▸ Når det gjelder spørsmål om garantibetingelser, ber vi deg kontakte din lokale **Hilti**-partner.

10 Ytterligere informasjon

Du finner mer informasjon om betjening, teknologi, miljø og resirkulering under følgende lenke: **qr.hilti.com/manual/?id=2494449**
Denne lenken finner du også bakerst i bruksanvisningen i form av en QR-kode.

Alkuperäiset ohjeet

1 Dokumentaation tiedot

1.1 Tästä dokumentaatiosta

- Lue ehdottomasti tämä dokumentaatio ennen tuotteen käyttöönottoa. Se on turvallisen työnteon ja tuotteen ongelmattoman käsittelyn perusedellytys.
- Noudata tässä dokumentaatiossa ja tuotteessa olevia turvallisuus- ja varoitushuomautuksia.

- Säilytä käyttöohje aina tuotteen yhteydessä ja varmista, että käyttöohje on mukana, kun luovutat tuotteen toiselle henkilölle.

1.2 Merkkien selitykset

1.2.1 Varoitushuomautukset

Varoitushuomautukset varoittavat tuotteen käyttöön liittyvistä vaaroista. Seuraavia varoitustekstejä käytetään:

⚠ VAKAVA VAARA

VAKAVA VAARA !

- Varoittaa uhkaavasta vaaratilanteesta, josta voi seurauksena olla vakava loukkaantuminen tai jopa kuolema.

⚠ VAARA

VAARA !

- Varoittaa mahdollisesta vaarasta, josta voi seurauksena olla vakava loukkaantuminen tai kuolema.

⚠ VAROITUS

HUOMIO !

- Varoittaa mahdollisesta vaaratilanteesta, josta voi seurata loukkaantuminen tai aineellinen vahinko.

1.2.2 Symbolit käyttöohjeessa

Tässä käyttöohjeessa käytetään seuraavia symboleita:

	Noudata käyttöohjetta
	Toimintaohjeita ja muuta hyödyllistä tietoa
	Kierrätyskelpoisten materiaalien käsittely
	Älä hävitä sähkölaitteita ja akkuja tavallisen sekajätteen mukana
	**Hilti** Litiumioniakku
	**Hilti** Laturi

1.2.3 Symbolit kuvissa

Kuvissa käytetään seuraavia symboleita:

2	Nämä numerot viittaavat vastaavaan kuvaan tämän käyttöohjeen alussa.
3	Numerointi kertoo työvaiheiden järjestyksen kuvissa ja saattaa poiketa numeroinnista tekstissä.
11	Kohtanumeroita käytetään kuvassa **Yleiskuva**, ja ne viittaavat kuvatekstien numerointiin kappaleessa **Tuoteyhteenveto**.
	Tämän merkin tarkoitus on kiinnittää erityinen huomiosi tuotteen käyttöön ja käsittelyyn.

1.3 Tuotekohtaiset symbolit

1.3.1 Symbolit tuotteessa

Tuotteessa voidaan käyttää seuraavia symboleita:

	Käytä hengityssuojainta
	Käytä suojakäsineitä
	Käytä turvakenkiä

1.4 Tuotetiedot

-tuotteet on tarkoitettu ammattikäyttöön, ja niitä saa käyttää, huoltaa tai korjata vain valtuutettu, koulutettu henkilö. Käyttäjän pitää olla hyvin perillä käyttöön liittyvistä vaaroista. Tuote ja sen varusteet saattavat aiheuttaa vaaratilanteita, jos kokemattomat henkilöt käyttävät tuotetta ohjeiden vastaisesti tai muutoin asiattomasti.

Tyyppimerkinnän ja sarjanumeron löydät tyyppikilvestä.

- Kirjoita sarjanumero oheiseen taulukkoon. Tuotteen tiedot tarvitaan, jos esität kysymyksiä myynti- tai huoltoedustajallemme.

Tuotetiedot

Pölynpoistomoduuli	TE DRS-Y
Sukupolvi	01
Sarjanumero	

2 Turvallisuus

2.1 Turvallisuusohjeet

⚠ VAROITUS Lue kaikki tähän tuotteeseen liittyvät turvallisuus- ja käyttöohjeet ja tekniset tiedot ja tutustu myös kuviin. Seuraavien ohjeiden noudattamatta jättäminen saattaa johtaa sähköiskuun, tulipaloon ja/tai vakavaan loukkaantumiseen.

Säilytä kaikki turvallisuus- ja käyttöohjeet huolellisesti vastaisen varalle.

Turvallisuusohjeissa käytetty käsite ”sähkötyökalu” tarkoittaa verkkokäyttöisiä sähkötyökaluja (joissa verkkojohto) ja akkukäyttöisiä sähkötyökaluja (joissa ei verkkojohtoa).

- **Ennen käyttämistä lue ja ota huomioon käyttöohjeet ja järjestelmätuotteiden turvallisuuteen liittyvät tiedot.**
- Loukkaantumisten välttämiseksi modulia saa käyttää vain kappaleessa Määräystenmukainen käyttö → Sivu 69 mainittujen sähkötyökalujen yhteydessä.
- Irrota pistoke pistorasiasta tai irrota akku ennen kuin muutat säätöjä, vaihdat lisävarusteita ja kun lopetat sähkötyökalun käyttämisen. Tämä turvatoimenpide estää sähkötyökalun tahattoman käynnistysriskin.
- Käytä vain tuotetta ja lisävarusteita, jotka ovat teknisesti moitteettomassa kunnossa.
- Älä koskaan tee tuotteeseen tai lisävarusteisiin minkäänlaisia muutoksia.
- Ole valpas, kiinnitä huomiota työskentelyysi ja noudata tervettä järkeä tuotetta käyttäessäsi. Älä käytä tuotetta, jos olet väsynyt tai huumeiden, alkoholin tai lääkkeiden vaikutuksen alaisena. Tuotetta käytettäessä hetkellinenkin varomattomuus saattaa aiheuttaa vakavia vammoja.
- Materiaalista saattaa työstettäessä sinkoilla sirpaleita. Sirpaleet saattavat aiheuttaa vammoja ja vahingoittaa silmiä. Tuotetta käyttäessäsi käytä suojalaseja, suojakypärää ja kuulosuojaimia.
- Käytä sähkötyökalua, lisävarusteita ja tarvikkeita, työkaluteriä jne. niiden käyttöohjeiden mukaisesti. Ota tällöin työolosuhteet ja suoritettava työtehtävä huomioon. Sähkötyökalun käyttö muuhun kuin sille tarkoitettuun käyttöön saattaa johtaa vaarallisiin tilanteisiin.
- Putoamaan pääsevät työkalut ja/tai lisävarusteet aiheuttavat loukkaantumisvaaran. Ennen työn aloittamista tarkasta, että asennettu lisävaruste on kunnolla kiinnitetty.
- Veden imuroiminen on kielletty.
- Modulia ei saa käyttää räjähdysvaarallisten, hehkuvien, palavien tai syttyvien tai voimakkaasti reagoivien pölyjen (esimerkiksi magnesium- tai alumiinipöly) tai nesteiden (esimerkiksi bensiini, liuotinaineet, hapot, jäähdytys- ja voiteluaineet jne.) imurointiin.
- Hiottaessa, kiillotettaessa, leikattaessa ja porattaessa syntyvä pöly saattaa sisältää vaarallisia kemikaaleja. Vaarallisia materiaaleja voivat esimerkiksi olla: lyijy tai lyijypitoiset maalit; tiili, betoni ja muut muuraustuotteet, luonnonkivi ja muut silikaatteja sisältävät tuotteet; tietyt puulajit kuten tammi, pyökki ja kemiallisesti käsitellyt puut; asbesti tai asbestia sisältävät materiaalit. Määritä työstettävien materiaalien vaaraluokituksen perusteella käyttäjän ja lähellä olevien henkilöiden altistumisvaara. Ryhdy tarvittaviin toimenpiteisiin altistumisen pitämiseksi turvallisella tasolla, esimerkiksi käytettävä pölynkeräysjärjestelmää tai soveltuvaa hengityssuojainta. Altistumisen määrää pienentäviä yleisluonteisia toimenpiteitä ovat:
  - työn tekeminen hyvin tuulettuvassa tilassa,
  - pitkään kestävän pölyaltistuksen välttäminen,
  - pölyn ohjaaminen pois kasvoilta ja keholta,
  - suojavaatetuksen käyttö ja kehon altistuneiden kohtien pesu vedellä ja saippualla.
- Käytä aina kulloiseenkin käyttötarkoitukseen sopivaa **Hilti**n suosittelemaa imuria.

- Selvitä työssä syntyvän pölyn vaarallisuus ennen työn aloittamista. Käytä pölyluokalle hyväksyttyä pölynimuria, joka täyttää viralliset pölysuojaluokitusmääräykset.
- Suojaudu staattisen sähkön iskuilta käyttämällä antistaattista imuletkua.
- Varmista, että adapteri ja istukan ulkopinnat ovat öljyttömät ja rasvattomat. Jos asennat pölynpoistomoduulin öljyisten ja/tai rasvaisten osien yhteyteen, pölynpoistomoduuli saattaa irrota. Puhdista adapterista ja istukan ulkopinnoilta öljy ja rasva sopivalla puhdistusliinalla.
- Varmista, ettei moduuli kuumene liikaa. Materiaali sulaa lämpötilassa yli 80 °C.
- Älä kanna tai ohjaa järjestelmää moduulista. Käytä siihen sähkötyökalun kahvoja.
- Käytön aikana älä pidä sähkötyökalusta kiinni imupäästä tai imuputkesta.

3 Kuvaus

3.1 Tuoteyhteenveto 1

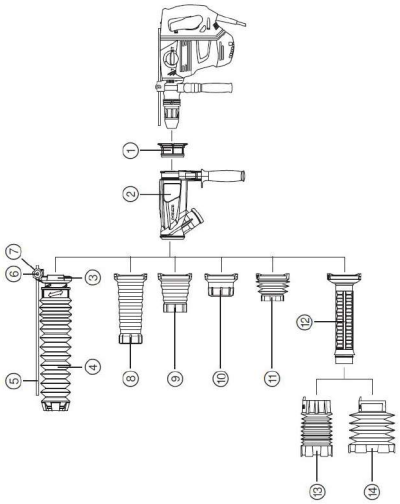

① Adapteri
② Imurunko ja lisäkahva
③ Liitoskappale
④ Poimusuojus 12-52
⑤ Syvyysrajoitin
⑥ Tähtikahvaruuvi
⑦ Mutteri
⑧ Pitkä imupää
⑨ Keskipitkä imupää
⑩ Lyhyt imupää
⑪ Poimusuojus 68–90/290 mm
⑫ Imuputki
⑬ Poimusuojus 68–90/550 mm
⑭ Poimusuojus 100–150/550 mm

3.2 Tarkoituksenmukainen käyttö 2

Kuvattu tuote on pölynpoistomoduuli, jota lisävarusteena käytetään **Hilti**-poravasaroiden SDS-Max ja imureiden kanssa.

3.3 Toimituksen sisältö

Imurunko, poimusuojus 68–90/290 mm, lyhyt imupää, keskipitkä imupää, pitkä imupää, adapteri, liitoskappale, poimusuojus 12–52, syvyysrajoitin, tähtikahvaruuvi, mutteri, käyttöohje
Muita tälle tuotteelle hyväksyttyjä järjestelmätuotteita löydät **Hilti Store** -liikkeestä tai nettiosoitteesta: **www.hilti.group**

4 Tekniset tiedot

4.1 Poimusuojus

	Poimusuojus 68-90/290	Poimusuojus 68-90/550	Poimusuojus 100-150/550	Poimusuojus 12-52
Paino	660 g (23,3 oz)	880 g (31,0 oz)	920 g (32,5 oz)	1 000 g (35,3 oz)
Työkaluterätyyppi	TE-Y-BK	TE-Y-BK	TE-Y-BK	TE-Y iskuporanterä

	Poimusuojus 68-90/290	Poimusuojus 68-90/550	Poimusuojus 100-150/550	Poimusuojus 12-52
Terän halkaisija	68 mm ... 90 mm (2,7 in ... 3,5 in)	68 mm ... 90 mm (2,7 in ... 3,5 in)	100 mm ... 150 mm (3,9 in ... 5,9 in)	12 mm ... 52 mm (0,5 in ... 2,0 in)
Työkaluterän pituus	290 mm (11,4 in)	550 mm (21,7 in)	550 mm (21,7 in)	520 mm ... 570 mm (20,5 in ... 22,4 in)
Käyttökohde	Poraaminen iskuporakruunulla	Poraaminen iskuporakruunulla	Poraaminen iskuporakruunulla	Poraus iskulla

4.2 Imupää

	Lyhyt imupää	Keskipitkä imupää	Pitkä imupää
Paino	660 g (23,3 oz)	710 g (25,0 oz)	760 g (26,8 oz)
Työkaluterätyyppi	Piikkikärkitaltta, lattakärkitaltta, rouhintaterä	Piikkikärkitaltta, lattakärkitaltta, rouhintaterä	Piikkikärkitaltta, lattakärkitaltta, rouhintaterä
Työkaluterän pituus	250 mm ... 400 mm (9,8 in ... 15,7 in)	300 mm ... 400 mm (11,8 in ... 15,7 in)	400 mm ... 500 mm (15,7 in ... 19,7 in)
Käyttökohde	Piikkaaminen	Piikkaaminen	Piikkaaminen

4.3 Lämpötilat

Ympäristön lämpötila käytettäessä	−17 °C ... 60 °C (1 °F ... 140 °F)
Varastointilämpötila	−20 °C ... 70 °C (−4 °F ... 158 °F)

5 Käyttö

5.1 Pölynpoistomoduulin kiinnitys 3

Varmista, että toimintatapavalitsin on työtehtävään soveltuvassa asennossa.

Imupäästä ulottuva työkaluterän vapaa pituus ei saa ylittää 145 millimetriä eikä alittaa 30 millimetriä. Siten varmistat optimaalisen imutehon.

Vain määräystenmukaisen käytön yhteenvedossa mainittuja piikkikärki-, lattapiikkaus- ja rouhintateriä sekä iskuporakruunuja ja iskuporanteriä saa käyttää.

Kiinnittäessäsi varmista, ettei sähkötyökaluun ole kiinnitetty työkaluterää.

1. Avaa sähkötyökaluun kiinnitetyn lisäkahvan lukitus.
2. Irrota lisäkahva.
3. Valitse imujärjestelmän sopivat osat määräystenmukaisen käytön kuvan → Sivu 69 mukaisesti ja kiinnitä osat ja lisäkahva imurunkoon.
4. Työnnä kokonaisuus ja lisäkahva istukan päälle sähkötyökalun kaulaosaan lisäkahvan kiinnityskohtaan saakka.
5. Kierrä imurunko ja lisäkahva haluamaasi asentoon.
6. Kiinnitä lisäkahva kunnolla kiinni paikalleen kiristämällä kahva kiinni.

7. Ohjaa terä paikalleen istukkaan.

Ota sähkötyökalun käyttöohjeessa olevat ohjeet huomioon.

8. Liitä imuri pölynpoistomoduuliin.

Iskulla poraamista varten tee lisäksi seuraavat työvaiheet.

9. Säädä poimusuojuksen pituus siten, että poranterän kärki tulee ulos noin 15 mm.
10. Kiinnitä syvyysrajoitin.
11. Säädä syvyysrajoitin haluamaasi poraussyvyyteen.
12. Estä syvyysrajoittimen paikaltaan luiskahtaminen tähtikahvaruuvilla.

5.2 Pölynpoistomoduulin irrotus 4

⚠ VAROITUS

Työkaluterän aiheuttama loukkaantumisvaara! Työkaluterä voi olla kuuma tai teräväreunainen.

- Käytä suojakäsineitä, kun vaihdat työkaluterää.

1. Irrota imuri pölynpoistomoduulista.
2. Irrota työkaluterä istukasta.
3. Avaa lisäkahvan lukitus kiertämällä kahvaa.
4. Vedä pölynpoistomoduuli eteenpäin irti sähkötyökalusta.
5. Irrota lisäkahva pölynpoistomoduulista.
6. Kiinnitä lisäkahva sähkötyökaluun.
7. Kiinnitä lisäkahva kahvaa kiertämällä.

5.3 Käyttö

Varmista, että toimintatapavalitsin on työtehtävään soveltuvassa asennossa.

Ota imurin käyttöohjeessa olevat ohjeet huomioon. Tyhjennä imuri säännöllisesti.

1. Liitä imuri ja kytke se päälle.
2. Kytke sähkötyökalu päälle.

6 Huolto ja kunnossapito

6.1 Moduulin hoito

⚠ VAARA

Sähköiskun vaara! Hoito- ja kunnostustöiden suorittaminen pistoke pistorasiaan liitettynä voi johtaa vakaviin loukkaantumisiin ja palovammoihin.

- Irrota pistoke verkkopistorasiasta aina ennen hoito- ja kunnostustöitä!

Älä käytä öljyjä, rasvoja tai puhdistusaineita.
Puhdista kotelon pinnat vain kevyesti kostutetulla kankaalla. Älä käytä silikonia sisältäviä hoitoaineita, sillä ne saattavat vaurioittaa muoviosia.

1. Poista kiinni tarttunut lika ja tarkasta, ettei imurungon imuaukossa ole pölyjäämiä.
2. Puhdista moduuli säännöllisin välein kylmällä vedellä.

Moduulin pitää olla täysin kuiva ennen seuraavan kerran käyttämistä, jotta siihen ei tartu pölyä.

3. Puhdista adapterin sisäpinnat säännöllisin välein rasvasta ja pölyjäämistä.

6.2 Kunnossapito

- Tarkasta säännöllisin välein tuotteen ulkoisten osien ja varusteiden sekä kaikkien käyttö- ja hallintalaitteiden kunto ja toiminta. Älä käytä tuotetta, jos sen osissa on vaurioita tai jos sen käyttölaitteet eivät toimi moitteettomasti.

7 Apua häiriötilanteisiin

Häiriöissä, joita ei ole kuvattu tässä taulukossa tai joita et itse pysty poistamaan, ota yhteys **Hilti**-huoltoon.

Häiriö	Mahdollinen syy	Ratkaisu
Liiallinen pölyn leviäminen.	Imuri täynnä.	▸ Tyhjennä imuri.
	Imupää ja/tai poimusuojus kulunut tai vaurioitunut.	▸ Vaihda imupää ja/tai poimusuojus.
	Imukanava tukossa.	▸ Puhdista imukanava.
	Työkaluterän vapaa pituus yli 145 mm.	▸ Käytä lyhyempää työkaluterää tai pitempää imupäätä.
	Imurin imuletku ei ole kunnolla kiinni.	▸ Kiinnitä imurin imuletku kunnolla perusosaan.
	Poraussydämen jäänteet tukkivat pölynpoiston.	▸ Poista poraussydänjäänteet.
	Iskuporakruunun ja imuputken välinen etäisyys liian suuri.	▸ Käytä ainoastaan **Hilti**-iskuporakruunuja.
Pölynpoistomoduuli ei pysy paikallaan	Pölynpoistomoduuli väärin kiinnitetty.	▸ Asenna pölynpoistomoduli käyttöohjeen mukaisesti. Runko-osa pitää asentaa ohjeenmukaiseen asentoon.
	Runko-osa ja / tai koneen kaulaosa öljyiset tai rasvaiset.	▸ Puhdista öljy ja rasva runko-osan ja koneen kaulaosan pinnoilta puhdistusliinalla.
	Lisäkahvaa ei ole kiristetty kunnolla kiinni.	▸ Kiristä lisäkahva.
	Lisäkahva murtunut.	▸ Vaihda lisäkahva.
	Adapteri asentamatta.	▸ Asenna adapteri.
Pölynpoistomodulia ei saa irrotettua.	Lisäkahvan kiinnityspantaa ei ole avattu riittävästi.	▸ Löystytä lisäkahvaa, jotta kiinnityspantaa voi avata enemmän.
Imurin jatkuva merkkiääni.	Poimusuojuksen nystyrät kuluneet.	▸ Vaihda poimusuojus.

8 Hävittäminen

Hilti-työkalut, -koneet ja -laitteet on pääosin valmistettu kierrätyskelpoisista materiaaleista. Kierrätyksen edellytys on materiaalien asianmukainen lajittelu. Useissa maissa **Hilti** ottaa vanhat koneet ja laitteet vastaan kierrätystä ja hävitystä varten. Lisätietoja saat **Hilti**-huollosta tai -edustajalta.

- Älä hävitä sähkötyökaluja, elektronisia laitteita ja akkuja tavallisen sekajätteen mukana!

9 Valmistajan myöntämä takuu

- Jos sinulla on takuuehtoihin liittyviä kysymyksiä, ota yhteys paikalliseen **Hilti**-edustajaan.

10 Lisätietoja

Lisätietoa käytöstä, tekniikasta, ympäristöstä ja kierrätyksestä saat seuraavasta linkistä: **qr.hilti.com/manual/?id=2494449**
Tämä linkki on myös QR-koodina käyttöohjeen lopussa.

Originaalkasutusjuhend

1 Andmed dokumentatsiooni kohta

1.1 Kasutusjuhend

- Enne seadme kasutuselevõttu lugege see kasutusjuhend läbi. See on ohutu kasutamise ja tõrgeteta töö eeldus.
- Järgige kasutusjuhendis esitatud ja tootele märgitud ohutusnõudeid ja hoiatusi.
- Hoidke kasutusjuhend alati seadme juures ja toote edasiandmisel teistele isikutele andke üle ka kasutusjuhend.

1.2 Märkide selgitus

1.2.1 Hoiatused

Hoiatused annavad märku toote kasutamisel tekkivatest ohtudest. Kasutatakse järgmisi märksõnu:

⚠ OHT

OHT !

▸ Võimalikud ohtlikud olukorrad, mis võivad põhjustada kasutaja raskeid kehavigastusi või hukkumist.

⚠ HOIATUS

HOIATUS !

▸ Võimalik ohtlik olukord, mis võib põhjustada kasutaja raskeid kehavigastusi või hukkumist.

⚠ ETTEVAATUST

ETTEVAATUST !

▸ Võimalikud ohtlikud olukorrad, mis võivad põhjustada kehavigastusi või varalist kahju.

1.2.2 Sümbolid kasutusjuhendis

Käesolevas kasutusjuhendis kasutatakse järgmisi sümboleid:

	Järgige kasutusjuhendit
	Soovitused seadme kasutamiseks ja muu kasulik teave
	Taaskasutatavate materjalide käsitsemine
	Elektrilisi tööriistu ja akusid ei tohi visata olmejäätmete hulka
	**Hilti** Li-Ion-aku
	**Hilti** Laadimisseade

1.2.3 Joonistel kasutatud sümbolid

Joonistel kasutatakse järgmisi sümboleid.

	Numbrid viitavad vastavatele joonistele kasutusjuhendi juhendi alguses.
3	Numeratsioon kajastab tööetappide järjekorda pildi kujul ja võib tekstis kirjeldatud tööetappidest kõrvale kalduda.
	Positsiooninumbreid kasutatakse joonisel **Ülevaade** ja need viitavad selgituste numbritele lõigus **Toote ülevaade**.
	See märk näitab, et toote käsitsemisel tuleb olla eriti tähelepanelik.

1.3 Tootepõhised sümbolid

1.3.1 Tootel olevad sümbolid

Tootel võib kasutada järgmisi sümboleid:

	Kandke tolmumaski
	Kandke kaitsekindaid
	Kandke turvajalatseid

1.4 Tooteinfo

HILTI tooted on ette nähtud professionaalsele kasutajale ja neid tohivad käsitseda, hooldada ja korras hoida ainult volitatud ja asjaomase väljaõppega isikud. Nimetatud personal peab olema teadlik kõikidest kaasnevatest ohtudest. Seade ja sellega ühendatavad abivahendid võivad osutuda ohtlikuks, kui neid ei kasutata nõuetekohaselt või kui nendega töötab vastava väljaõppeta isik.

Tüübitähis ja seerianumber on tüübisildil.

- Kandke seerianumber järgmisse tabelisse. Andmeid toote kohta vajate meie esindusele või hooldekeskusele päringute esitamisel.

Toote andmed

Tolmueemaldusmoodul	TE DRS-Y
Põlvkond	01
Seerianumber	

2 Ohutus

2.1 Ohutusjuhised

⚠ **HOIATUS Lugege läbi kõik tootega kaasas olevad ohutusnõuded, juhised, joonised ja tehnilised andmed.** Järgmiste juhiste eiramise tagajärg võib olla elektrilöök, tulekahju ja/või rasked vigastused.

Hoidke kõik ohutusnõuded ja juhised edaspidiseks kasutamiseks alles.

Ohutusjuhistes kasutatud mõiste "elektritööriist" kehtib võrgutoitega (toitejuhtmega) või akutoitega (toitejuhtmeta) elektritööriistade kohta.

- **Enne kasutuselevõttu lugege läbi süsteemi toodete kasutusjuhendid ja ohutusalane teave ning järgige neid.**
- Kasutage moodulit üksnes koos nõuetekohases kasutamises → Lehekülg 75 toodud elektriliste tööriistadega, vastasel juhul esineb vigastuste oht.
- Tõmmake enne seadme mis tahes seadetöid, tarvikute vahetamist ja elektrilise tööriista hoiulepanekut pistik pistikupesast välja ja/või eemaldage äravõetav aku. See ettevaatusabinõu hoiab ära seadme soovimatu käivitumise.
- Kasutage seadet ja lisatarvikuid ainult siis, kui nende tehniline seisukord on veatu.
- Ärge kunagi muutke ega modifitseerige seadet ega lisatarvikuid.
- Olge tähelepanelik, jälgige oma tegevust ning tegutsege seadmega töötades kaalutletult. Ärge kasutage toodet, kui te olete väsinud või uimastite, alkoholi või ravimite mõju all. Tähelepanematuse hetk võib põhjustada tõsiseid vigastusi.
- Töötamise ajal võib materjalist eralduda kilde. Materjalist eralduvad killud võivad tekitada keha- ja silmavigastusi. Seadme kasutamise ajal kandke kaitseprille, kaitsekiivrit ja kuulmiskaitsevahendeid.
- Kasutage elektrilist tööriista, tarvikuid ja lisatarvikuid vastavalt nendele juhistele. Arvestage seejuures töötingimuste ja tehtava töö iseloomuga. Elektrilise tööriista kasutamine otstarbel, milleks see ei ole ette nähtud, võib põhjustada ohtlikke olukordi.
- Allakukkuvatest tarvikutest või lisaseadistest tingitud vigastuste oht. Enne töö alustamist veenduge, et paigaldatud tarvikud on kindlalt kinnitatud.
- Vee imemine on keelatud.
- Moodulit ei tohi kasutada plahvatusohtlike ainete, hõõguvate, põlevate või süttivate ainete, agressiivsete tolmude (nt magneesiumi- või alumiiniumitolmu) ning vedelike (nt bensiini, lahustite, happete, jahutus- ja määrdeainete) imemiseks.

- Lihvimisel, lõikamisel ja puurimisel tekkiv tolm võib sisaldada ohtlikke kemikaale. Mõned näited: plii või pliipõhised värvid; tellis, betoon ja muu müüritis, looduskivi ja muud silikaati sisaldavad tooted; teatud tüüpi puit, näiteks tamm, pöök ja keemiliselt töödeldud puit; asbest või asbesti sisaldavad materjalid. Tehke kindlaks kasutaja ja teiste läheduses viibivate isikutega kokkupuute tase, arvestades töödeldavate materjalide ohuklassi. Võtke vajalikud meetmed, et hoida kokkupuude ohutul tasemel, nt kasutage tolmukogumissüsteemi või kandke sobivat hingamisteede kaitse maski. Kokkupuute vähendamise üldiste meetmete hulka kuuluvad:
  - töötamine hästi ventileeritud piirkonnast,
  - tolmuga pikaajalise kokkupuute vältimine,
  - tolmu eemalejuhtimine näost ja kehast,
  - kaitserõivaste kandmine ja nähtavate kohtade pesemine vee ja seebiga.
- Kasutage alati võimalikult vastavale kasutusalale sobivat **Hilti** poolt soovitatud tolmueemaldit.
- Enne töö algust tehke kindlaks töötamisel tekkiva tolmu ohuklass. Kasutage ametliku kaitseklassiga tolmueemaldit, mis vastab kohalikele tolmukaitsenõuetele.
- Elektrostaatilise laengu vältimiseks kasutage antistaatilist imivoolikut.
- Jälgige, et adapter ja padruni välispinnad oleks vabad õlist ja määrdeainetest. Kui tolmueemaldusmoodul paigaldatakse õliste ja/või määrdeaineste detailidega, võib tolmueemaldusmoodul lahti tulla. Eemaldage õlid ja määrdeained adapterilt ja padruni välispindadelt lapiga.
- Jälgige, et moodul ei muutuks liiga kuumaks. Temperatuuridel üle 80 °C hakkab materjal sulama.
- Ärge kasutage moodulit süsteemi kandmiseks või juhtimiseks. Kasutage elektrilise tööriista selleks ettenähtud käepidemeid.
- Ärge hoidke elektrilist tööriista töötamise ajal imipeast või imitorust.

3 Kirjeldus

3.1 Toote ülevaade 1

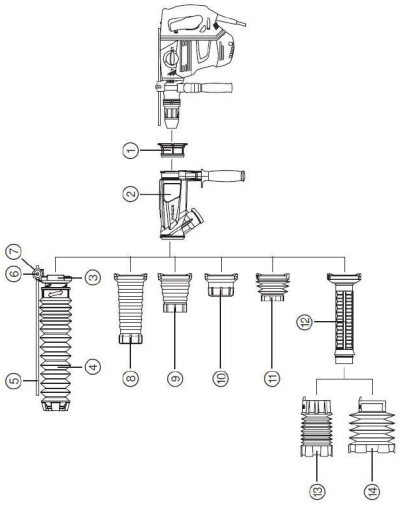

① Adapter
② Lisakäepidemega imitald
③ Liitmik
④ Lõõtstihend 12-52
⑤ Sügavuspiirik
⑥ Tähtkäsikruvi
⑦ Mutter
⑧ Imipea, pikk
⑨ Imipea, keskmine
⑩ Imipea, lühike
⑪ Lõõtstihend 68-90 / 290 mm
⑫ Imitoru
⑬ Lõõtstihend 68-90 / 550 mm
⑭ Lõõtstihend 100-150 / 550 mm

3.2 Nõuetekohane kasutamine 2

Kirjeldatud toode on **Hilti** puurvasarate SDS-Max ja tolmueemalditega kasutatav tolmueemaldusmoodul.

3.3 Tarnekomplekt

Imitald, lõõtstihend 68-90 / 290 mm, imipea, lühike, imipea, keskmine, imipea, pikk, adapter, liitmik, lõõtstihend 12-52, sügavuspiirik, tähtkäsikruvi, mutter, kasutusjuhend

Muud süsteemitooted leiate müügiesindusest **Hilti Store** või veebisaidilt: **www.hilti.group**

4 Tehnilised andmed

4.1 Lõõtstihend

	Lõõtstihend 68-90/290	Lõõtstihend 68-90/550	Lõõtstihend 100-150/550	Lõõtstihend 12-52
Kaal	660 g (23,3 oz)	880 g (31,0 oz)	920 g (32,5 oz)	1 000 g (35,3 oz)
Tööriista tüüp	TE-Y-BK	TE-Y-BK	TE-Y-BK	TE-Y löökpuur
Tarviku läbimõõt	68 mm ... 90 mm (2,7 in ... 3,5 in)	68 mm ... 90 mm (2,7 in ... 3,5 in)	100 mm ... 150 mm (3,9 in ... 5,9 in)	12 mm ... 52 mm (0,5 in ... 2,0 in)
Tööriista pikkus	290 mm (11,4 in)	550 mm (21,7 in)	550 mm (21,7 in)	520 mm ... 570 mm (20,5 in ... 22,4 in)
Rakendus	Kroonpuuriga puurimine	Kroonpuuriga puurimine	Kroonpuuriga puurimine	Löökpuurimine

4.2 Imipea

	Imipea, lühike	Imipea, keskmine	Imipea, pikk
Kaal	660 g (23,3 oz)	710 g (25,0 oz)	760 g (26,8 oz)
Tööriista tüüp	Piikmeisel, lapikmeisel, klompimistööriist	Piikmeisel, lapikmeisel, klompimistööriist	Piikmeisel, lapikmeisel, klompimistööriist
Tööriista pikkus	250 mm ... 400 mm (9,8 in ... 15,7 in)	300 mm ... 400 mm (11,8 in ... 15,7 in)	400 mm ... 500 mm (15,7 in ... 19,7 in)
Rakendus	Meiseldamine	Meiseldamine	Meiseldamine

4.3 Temperatuurid

Ümbritseva keskkonna temperatuur töötamise ajal	−17 °C ... 60 °C (1 °F ... 140 °F)
Hoiutemperatuur	−20 °C ... 70 °C (−4 °F ... 158 °F)

5 Käsitsemine

5.1 Tolmueemaldusmooduli paigaldamine 3

Jälgige, et tööreˇiimilüliti on konkreetseks tööks sobivas asendis.

Imipeast välja ulatuv vaba tööriista pikkus ei tohi olla üle 145 mm ega alla 30 mm. Nii tagate optimaalse tolmueemalduse.

Kasutada tohib ainult nõuetekohases kasutamises toodud piikmeisleid, lapikmeisleid, klompimistööriistu, kroonpuure ja löökpuure.

Jälgige, paigaldamise ajal ei oleks elektrilisse tööriista paigaldatud ühtegi tarvikut.

1. Avage paigaldatud lisakäepide elektriliselt tööriistalt.

2. Eemaldage lisakäepide.
3. Valige imisüsteemi õige koostis vastavalt nõuetekohase kasutamise joonisele → Lehekülg 75 ja paigaldage osad ja lisakäepide imitallale.
4. Lükake kokkumonteeritud süsteem koos lisakäepidemega üle padruni kuni lisakäepideme asukoha reduktorikaela positsioonini.
5. Pöörake imitald ja lisakäepide soovitud asendisse.
6. Fikseerige lisakäepide pöördumiskindlalt, selleks pingutage hoob kinni.
7. Asetage tarvik padrunisse.

Selleks järgige elektrilise tööriista kasutusjuhendit.

8. Ühendage tolmueemaldi tolmueemaldusmooduliga.

Löökpuurimiseks teostage lisaks järgmised töösammud.

9. Reguleerige lõõtstihendi pikkus selliseks, et puuri ots ulatuks sellest umbes 15 mm välja.
10. Paigaldage sügavuspiirik.
11. Seadke sügavuspiirik soovitud puurimissügavusele.
12. Kinnitage sügavuspiirik paigast nihkumise vältimiseks tähtkäsikruviga.

5.2 Tolmueemaldusmooduli eraldamine 4

⚠ ETTEVAATUST

Tarvikust tingitud kehavigastuste oht! Tarvik võib olla kuum või teravate servadega.

- Tarviku vahetamisel kandke kaitsekindaid.

1. Eemaldage tolmueemaldi tolmueemaldusmoodulilt.
2. Eemaldage tarvik padrunist.
3. Lisakäepideme kinnitusmehhanismi avamiseks keerake hooba.
4. Tõmmake tolmueemaldusmoodul suunaga ette elektrilise tööriista küljest ära.
5. Eemaldage lisakäepide tolmueemaldusmoodulilt.
6. Paigaldage lisakäepide elektrilisele tööriistale.
7. Fikseerige lisakäepide käepidet keerates.

5.3 Töötamine

Jälgige, et töörežiimilüliti on konkreetseks tööks sobivas asendis.

Järgige tolmueemaldi kasutusjuhendit. Tühjendage tolmueemaldi regulaarselt.

1. Ühendage tolmueemaldi ja lülitage tolmueemaldi sisse.
2. Lülitage elektriline tööriist sisse.

6 Hooldus ja remont

6.1 Mooduli hooldus

⚠ HOIATUS

Elektrilöögi oht! Seadme hooldus- ja korrashoiutööd toitevõrku ühendatud toitepistikuga võivad põhjustada raskeid vigastusi ja põletusi.

- Tõmmake toitepistik pistikupesast välja iga kord enne hooldus- ja korrashoiutööde tegemist!

Ärge kasutage õlisid või määrdeaineid ega puhastusvahendeid.
Puhastage korpust ainult veidi niiske lapiga. Ärge kasutage silikooni sisaldavaid hooldusvahendeid, sest need võivad kahjustada seadme plastdetaile.

1. Eemaldage tugevasti kinni olev mustus ja kontrollige, et imitalla imiava oleks vaba tolmujääkidest.
2. Puhastage moodulit regulaarselt külma veega.

   Moodulit peab olema enne järgmist kasutamist täielikult kuivanud, et vältida tolmu selle külge kleepumist.

3. Puhastage adapteri sisekülgi regulaarselt määreainetest ja tolmujääkidest.

6.2 Korrashoid

- Kontrollige regulaarselt seadme ja tarvikute kõiki väliseid osi kahjustuste suhtes ja veenduge, et kõik juhtseadised töötavad laitmatult. Ärge kasutage seadet, kui selle osad on kahjustatud või juhtseadised ei ole töökorras.

7 Abi tõrgete puhul

Kui peaks esinema tõrge, mida ei ole järgmises tabelis nimetatud või mida Te ei suuda ise kõrvaldada, pöörduge **Hilti** hooldekeskusse.

Tõrge	Võimalik põhjus	Lahendus
Liigne tolm.	Tolmueemaldi on täis.	▸ Tühjendage tolmueemaldi.
	Imitoru ja/või lõõtstihend on kulunud või defektne.	▸ Asendage imitoru ja/või lõõtstihend.
	Imikanal on ummistunud.	▸ Puhastage imikanal.
	Vabad tarviku pikkused üle 145 mm.	▸ Kasutage lühemat tarvikut või pikemat imipead.
	Tolmueemaldi imivoolik ei ole korrektselt paigaldatud.	▸ Viige tolmueemaldi imivoolik lõpuni põhikorpusesse.
	Puurimissüdamiku tükid ummistavad imemist.	▸ Eemaldage puurimissüdamik ja puurmed.
	Kroonpuuri ja imitoru vaheline kaugus on liiga suur.	▸ Kasutage ainult **Hilti** kroonpuure.
Tolmueemaldusmoodul tuleb lahti	Tolmueemaldusmoodul ei ole õigesti paigaldatud.	▸ Paigaldage tolmueemaldusmoodul vastavalt kasutusjuhendile. Põhikorpus peab olema paigaldatud ettenähtud asendis.
	Põhikorpus ja/või seadme kael on õlised või määrdeainesed.	▸ Eemaldage õli ja määrdeaine lapiga põhikorpuselt ja seadme kaela välispindadelt.
	Lisakäepide ei ole pingutatud.	▸ Pingutage lisakäepide.
	Lisakäepide on murdunud.	▸ Asendage lisakäepide.
	Adapter paigaldamata.	▸ Paigaldage adapter.
Tolmueemaldusmoodulit ei saa demonteerida.	Lisakäepideme kinnituslint ei ole piisavalt avatud	▸ Vabastage lisakäepidet rohkem, et kinnitusriba edasi avada.
Pidev helisignaal tolmueemaldilt.	Lõõtstihendi eendid kulunud.	▸ Asendage lõõtstihend.

8 Utiliseerimine

Hilti seadmed on suures osas valmistatud taaskasutatavatest materjalidest. Taaskasutuse eelduseks on materjalide korralik sorteerimine. Paljudes riikides kogub **Hilti** kasutusressursi ammendanud seadmed kokku. Lisateavet saate **Hilti** müügiesindusest.



- Ärge visake kasutusressursi ammendanud elektrilisi tööriistu, elektroonikaseadmeid ja akusid olmejäätmete hulka!

9 Tootja garantii

- Garantiitingimusi puudutavates küsimustes pöörduge oma kohaliku **Hilti** partneri poole.

10 Lisateave

Lisateavet käsitsemise, tehnika, keskkonna ja ümbertöötluse kohta leiate lingilt: **qr.hilti.com/manual/?id=2494449**
Selle lingi leiate ka kasutusjuhendi lõpust QR-koodina.

Oriģinālā lietošanas instrukcija

1 Informācija par dokumentāciju

1.1 Par šo dokumentāciju

- Pirms ekspluatācijas sākšanas obligāti izlasiet šo dokumentāciju. Tas ir priekšnoteikums darba drošībai un izstrādājuma lietošanai bez traucējumiem.
- Ievērojiet drošības norādījumus un brīdinājumus, kas atrodami šajā dokumentācijā un uz izstrādājuma.
- Vienmēr glabājiet lietošanas instrukciju izstrādājuma tuvumā un nododiet to kopā ar izstrādājumu, ja tas tiek nodots citām personām.

1.2 Apzīmējumu skaidrojums

1.2.1 Brīdinājumi

Brīdinājumi pievērš uzmanību bīstamībai, kas pastāv, strādājot ar izstrādājumu. Tiek lietoti šādi signālvārdi:

⚠ BĪSTAMI!

BĪSTAMI! !

- Pievērš uzmanību draudošām briesmām, kas var izraisīt smagus miesas bojājumus vai nāvi.

⚠ BRĪDINĀJUMS!

BRĪDINĀJUMS! !

- Pievērš uzmanību iespējamam apdraudējumam, kas var izraisīt smagas traumas vai pat nāvi.

⚠ IEVĒROT PIESARDZĪBU!

UZMANĪBU! !

- Norāda uz iespējami bīstamām situācijām, kas var izraisīt traumas vai materiālos zaudējumus.

1.2.2 Simboli lietošanas instrukcijā

Šajā lietošanas instrukcijā tiek izmantoti šādi simboli:

	Ievērojiet lietošanas instrukciju
	Norādījumi par lietošanu un cita noderīga informācija
	Rīcība ar otrreiz pārstrādājamiem materiāliem
	Neizmetiet elektroiekārtas un akumulatorus sadzīves atkritumos.
	**Hilti** Litija jonu akumulators
	**Hilti** Lādētājs

1.2.3 Attēlos lietotie simboli

Attēlos tiek lietoti šādi simboli:

2	Šie skaitļi norāda uz attiecīgajiem attēliem, kas atrodami šīs lietošanas instrukcijas sākumā.
3	Numerācija attēlos atbilst veicamo darbību secībai un var atšķirties no darbību apraksta tekstā.
(11)	Pozīciju numuri tiek lietoti attēlā **Pārskats** un norāda uz leģendas numuriem sadaļā **Izstrādājuma pārskats**.
	Šī simbola uzdevums ir pievērst īpašu uzmanību izstrādājuma lietošanas laikā.

1.3 Simboli atkarībā no izstrādājuma

1.3.1 Simboli uz izstrādājuma

Uz izstrādājuma var tikt lietoti šādi simboli:

	Lietojiet elpceļu aizsargmasku ar putekļu filtru
	Lietojiet aizsargcimdus
	Lietojiet drošus darba apavus

1.4 Izstrādājuma informācija

izstrādājumi ir paredzēti profesionāliem lietotājiem, un to darbināšanu, apkopi un tehniskā stāvokļa uzturēšanu drīkst veikt tikai kvalificēts, atbilstīgi apmācīts personāls. Personālam ir jābūt labi informētam par iespējamajiem riskiem, kas var rasties darba laikā. Izstrādājums un tā papildaprīkojums var radīt bīstamas situācijas, ja to uztic neprofesionālam personālam vai nelieto atbilstīgi nosacījumiem.

Iekārtas tipa apzīmējums un sērijas numurs ir norādīti uz identifikācijas datu plāksnītes.

- Ierakstiet sērijas numuru zemāk redzamajā tabulā. Izstrādājuma dati jānorāda, vēršoties mūsu pārstāvniecībā vai servisā.

Izstrādājuma dati

Putekļu nosūcēja modulis	TE DRS-Y
Paaudze	01
Sērijas Nr.	

2 Drošība

2.1 Drošība

⚠ **BRĪDINĀJUMS! Iepazīstieties ar visiem drošības norādījumiem, instrukcijām, attēliem un tehniskajiem parametriem, kas attiecas uz šo izstrādājumu.** Turpmāk izklāstīto instrukciju neievērošana var izraisīt elektrošoku, ugunsgrēku un/vai nopietnas traumas.

Saglabājiet visus drošības norādījumus un instrukcijas turpmākai lietošanai.

Drošības norādījumos lietotais apzīmējums "elektroiekārta" attiecas uz iekārtām ar tīkla barošanu (ar barošanas kabeli) vai iekārtām ar barošanu no akumulatora (bez kabeļa).

- **Pirms ekspluatācijas sākšanas obligāti izlasiet un ievērojiet lietošanas instrukcijas un ar drošību saistīto informāciju par sistēmas produktiem.**
- Lietojiet putekļu nosūcēja moduli tikai kopā ar sadaļā Nosacījumiem atbilstīga lietošana → Lappuse 82 norādītajām elektroiekārtām, pretējā gadījumā ir iespējamas traumas.
- Pirms iekārtas iestatījumu veikšanas, aprīkojuma daļu nomaiņas vai elektroiekārtas novietošanas glabāšanā atvienojiet kontaktdakšu no elektrotīkla un/vai noņemiet noņemamo akumulatoru. Šādi jūs novērsīsiet elektroiekārtas nejaušas ieslēgšanās risku.
- Lietojiet izstrādājumu un tā papildaprīkojumu tikai tad, ja tas ir nevainojamā stāvoklī.
- Nekādā gadījumā nemēģiniet ietekmēt izstrādājuma vai tā papildaprīkojuma funkcijas vai to pārveidot.
- Strādājiet ar izstrādājumu uzmanīgi, darba laikā saglabājiet paškontroli un rīkojieties saskaņā ar veselo saprātu. Nelietojiet izstrādājumu, ja esat noguruši vai atrodaties narkotisko vielu, alkohola vai medikamentu ietekmē. Mirklis neuzmanības var kļūt par cēloni nopietnām traumām.

- Apstrādājot materiālu, var atdalīties tā šķembas. Materiāla šķembas var savainot ķermeni un acis. Izstrādājuma lietošanas laikā valkājiet acu aizsarglīdzekļus, aizsargķiveri un dzirdes aizsarglīdzekļus.
- Lietojiet elektroiekārtu, piederumus, maināmos instrumentus utt. saskaņā ar šiem norādījumiem. Jāņem vērā arī konkrētie darba apstākļi un veicamās operācijas īpatnības. Elektroiekārtu lietošana citiem mērķiem, nekā to ir paredzējusi ražotājfirma, ir bīstama un var izraisīt neparedzamas sekas.
- Traumu risks, ko rada krītoši instrumenti un/vai piederumi. Pirms darba sākšanas pārbaudiet, vai piemontētie piederumi ir droši nostiprināti.
- Ūdens uzsūkšana ir aizliegta.
- Moduli nedrīkst lietot sprādzienbīstamu vielu, gruzdošu, uzliesmojošu vai degošu vielu, agresīvu putekļu (piemēram, magnija vai alumīnija putekļu) un šķidrumu (piemēram, benzīna, šķīdinātāju, skābju, dzeses šķidrumu un smērvielu) uzsūkšanai.
- Putekļi, kas rodas slīpēšanas, griešanas un urbšanas laikā, var saturēt bīstamas ķimikālijas. Daži piemēri: svins vai krāsas uz svina bāzes; ķieģeļi, betons un citi mūra materiāli, dabīgais akmens un citi silikātus saturoši produkti; noteiktu veidu koksne, piemēram, skābardis, ozols un ķīmiska apstrādāta koksne; azbests vai azbestu saturoši materiāli. Nosakiet ekspozīcijas līmeni, kam pakļauts iekārtas lietotājs un tuvumā esošās personas, vadoties pēc apstrādājamo materiālu bīstamības kategorijas. Veiciet nepieciešamos pasākumus, lai ekspozīcija nesasniegtu kaitīgu līmeni, piemēram, lietojiet putekļu nosūkšanas sistēmu vai piemērotus elpceļu aizsardzības līdzekļus. Vispārīgie ekspozīcijas ierobežošanas pasākumi ir šādi:
  - darbs labi vēdināmās vietās,
  - izvairīšanās no ilgstošas saskares ar putekļiem,
  - putekļu novirzīšana projām no sejas un ķermeņa,
  - aizsargapģērba valkāšana un savārtītā apģērba mazgāšana ar ūdeni un ziepēm.
- Ja vien iespējams, lietojiet attiecīgajam lietojumam piemērotu, **Hilti** ieteiktu putekļu savācēju.
- Pirms darba sākšanas noskaidrojiet darba laikā radīto putekļu bīstamības kategoriju. Lietojiet putekļu savācēju ar oficiālas sertifikācijas ietvaros piešķirtu drošības klasifikāciju, kas atbilst vietējiem putekļu ietekmes ierobežošanas normatīviem.
- Lai izvairītos no statiskās elektrības izlādes, jālieto antistatiska iesūkšanas šļūtene.
- Raugieties, lai uz adaptera un instrumenta patronas ārējām virsmām nebūtu eļļas un smērvielu. Ja putekļu nosūcēja moduli samontē ar detaļām, uz kurām ir eļļa un/vai smērvielas, modulis var nokrist. Attīriet adapteru un instrumenta patronas ārējās virsmas no eļļas un smērvielām, izmantojot drāniņu.
- Raugieties, lai modulis nepārkarstu. Temperatūrā virs 80° C materiāls kūst.
- Neizmantojiet moduli sistēmas pārnēsāšanai vai pārbīdīšanai. Izmantojiet šim nolūkam paredzētos elektroiekārtas rokturus.
- Darbības laikā neturiet elektroiekārtu aiz nosūcēja galvas vai iesūkšanas caurules.

3 Apraksts

3.1 Izstrādājuma pārskats 1

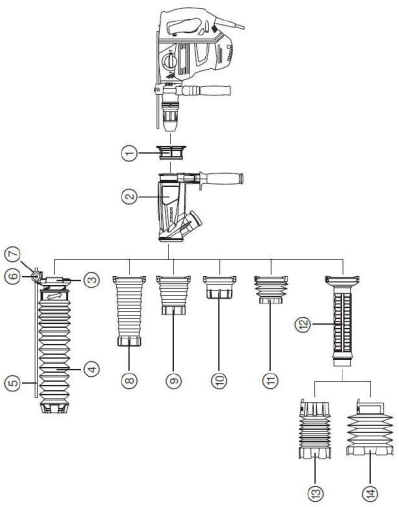

① Adapters
② Nosūcēja bāze ar papildu rokturi
③ Pieslēguma elements
④ Gofrētā uzmava 12-52
⑤ Dziļuma atdure
⑥ Skrūve ar zvaigžņveida galvu
⑦ Uzgrieznis
⑧ Nosūcēja galva, garā
⑨ Nosūcēja galva, vidējā
⑩ Nosūcēja galva, īsā
⑪ Gofrētā uzmava 68-90/ 290 mm
⑫ Iesūkšanas caurule
⑬ Gofrētā uzmava 68-90/550mm
⑭ Gofrētā uzmava 100-150/550mm

3.2 Nosacījumiem atbilstīga lietošana 2

Aprakstītais izstrādājums ir putekļu nosūcēja modulis, kas tiek izmantots kā papildu aprīkojums kopā ar **Hilti** perforatoriem SDS-Max un putekļu savācēju.

3.3 Piegādes komplektācija

Nosūcēja bāze, gofrētā uzmava 68-90/290mm, nosūcēja galva - īsā, nosūcēja galva - vidējā, nosūcēja galva - garā, adapters, pieslēguma elements, gofrētā uzmava 12-52, dziļuma atdure, skrūve ar zvaigžņveida galvu, uzgrieznis, lietošanas instrukcija

Citus šim izstrādājumam izmantojamus sistēmas produktus meklējiet **Hilti Store** vai tīmekļvietnē: **www.hilti.group**

4 Tehniskie parametri

4.1 Gofrētā uzmava

	Gofrētā uzmava 68-90/290	Gofrētā uzmava 68-90/550	Gofrētā uzmava 100-150/550	Gofrētā uzmava 12-52
Svars	660 g (23,3 oz)	880 g (31,0 oz)	920 g (32,5 oz)	1 000 g (35,3 oz)
Instrumenta tips	TE-Y-BK	TE-Y-BK	TE-Y-BK	TE-Y cietsakausējuma urbis
Instrumenta diametrs	68 mm ... 90 mm (2,7 in ... 3,5 in)	68 mm ... 90 mm (2,7 in ... 3,5 in)	100 mm ... 150 mm (3,9 in ... 5,9 in)	12 mm ... 52 mm (0,5 in ... 2,0 in)
Instrumenta garums	290 mm (11,4 in)	550 mm (21,7 in)	550 mm (21,7 in)	520 mm ... 570 mm (20,5 in ... 22,4 in)
Lietošana	Urbšana ar perforatora vainagurbi	Urbšana ar perforatora vainagurbi	Urbšana ar perforatora vainagurbi	Triecienurbšana

4.2 Nosūcēja galva

	Nosūcēja galva, īsā	Nosūcēja galva, vidējā	Nosūcēja galva, garā
Svars	660 g (23,3 oz)	710 g (25,0 oz)	760 g (26,8 oz)
Instrumenta tips	Smailais kalts, plakanos kaltus, izsišanas instrumenti	Smailais kalts, plakanos kaltus, izsišanas instrumenti	Smailais kalts, plakanos kaltus, izsišanas instrumenti
Instrumenta garums	250 mm ... 400 mm (9,8 in ... 15,7 in)	300 mm ... 400 mm (11,8 in ... 15,7 in)	400 mm ... 500 mm (15,7 in ... 19,7 in)
Lietošana	Kalšana	Kalšana	Kalšana

4.3 Temperatūra

Apkārtējā temperatūra darbības laikā	−17 °C ... 60 °C (1 °F ... 140 °F)
Uzglabāšanas temperatūra	−20 °C ... 70 °C (−4 °F ... 158 °F)

5 Lietošana

5.1 Putekļu nosūcēja moduļa montāža 3

Raugieties, lai funkciju pārslēdzējs atrastos veicamajam darbam atbilstīgajā pozīcijā.

No nosūcēja galvas izvirzītais brīvais instrumenta garums nedrīkst būt lielāks nekā 145 mm un mazāks nekā 30 mm. Tas ļauj nodrošināt optimālu putekļu nosūkšanu.

Atļauts izmantot tikai nosacījumiem atbilstīgas lietošanas pārskatā attēlotos smailos kaltus, plakanos kaltus, izsišanas instrumentus, perforatora vainagurbjus un triecienurbjus.

Raugieties, lai montāžas laikā elektroiekārtā nebūtu ievietots darba instruments.

1. Atveriet piemontēto elektroiekārtas papildu rokturi.
2. Noņemiet papildu rokturi.
3. Izvēlieties pareizo putekļu nosūkšanas sistēmas kombināciju saskaņā ar nosacījumiem atbilstīgas lietošanas attēlu → Lappuse 82 un uzmontējiet attiecīgās daļas un papildu rokturi uz nosūcēja bāzes.
4. Uzbīdiet samontēto sistēmu ar papildu rokturi pāri instrumenta patronai līdz piedziņas daļas sašaurinājumam papildu roktura pozīcijā.
5. Pagrieziet nosūcēja bāzi un papildu rokturi nepieciešamajā pozīcijā.
6. Pievelkot papildu rokturi, nofiksējiet to tā, lai tas nevarētu pagriezties.
7. Ievietojiet instrumentu instrumenta patronā.

   Ievērojiet attiecīgos elektroiekārtas lietošanas instrukcijas norādījumus.

8. Savienojiet putekļu savācēju ar putekļu moduli.

   Lai izmantotu **triecienurbšanu**, papildus veiciet zemāk norādītās darbības.

9. Noregulējiet gofrētās uzmavas tā, lai urbja smaile būtu izvirzīta par apm. 15 mm.
10. Ievietojiet dziļuma atduri.
11. Noregulējiet dziļuma atduri atbilstoši vēlamajam urbuma dziļumam.

12. Nodrošiniet dziļuma atduri, izmantojot skrūvi ar zvaigžņveida galvu.

5.2 Putekļu nosūcēja moduļa demontāža 4

⚠ IEVĒROT PIESARDZĪBU!

Traumu risks, ko rada darba instruments! Maināmais instruments var būt karsts vai ar asām malām.

- Darba instrumenta nomaiņas laikā valkājiet aizsargcimdus.

1. Atvienojiet putekļu savācēju no putekļu moduļa.
2. Izņemiet maināmo instrumentu no instrumenta patronas.
3. Griežot rokturi, atbrīvojiet papildu roktura stiprinājumu.
4. Virzienā uz priekšu novelciet putekļu nosūcēja moduli no elektroiekārtas.
5. Demontējiet papildu rokturi no putekļu nosūcēja moduļa.
6. Piemontējiet papildu rokturi pie elektroiekārtas.
7. Nofiksējiet papildu rokturi, pagriežot rokturi.

5.3 Lietošana

Raugieties, lai funkciju pārslēdzējs atrastos veicamajam darbam atbilstīgajā pozīcijā.

Ievērojiet putekļu savācēja lietošanas instrukciju. Regulāri iztukšojiet putekļu savācēju.

1. Pievienojiet putekļu savācēju un ieslēdziet putekļu savācēju.
2. Ieslēdziet elektroiekārtu.

6 Apkope un uzturēšana

6.1 Moduļa apkope

⚠ BRĪDINĀJUMS!

Elektriskā trieciena risks! Apkopes un remonta darbu veikšana, neatvienojot iekārtu no elektrotīkla, var izraisīt smagas traumas un apdegumus.

- Pirms jebkādiem apkopes un remonta darbiem vienmēr atvienojiet tīkla kontaktdakšu!

Nelietojiet eļļas, smērvielas vai tīrīšanas līdzekļus.
Notīriet korpusa virsmas tikai ar nedaudz samitrinātu drāniņu. Nelietojiet silikonu saturošus kopšanas līdzekļus, jo tie var sabojāt plastmasas daļas.

1. Noņemiet pieķērušos netīrumus un pārbaudiet, vai iesūkšanas atveres nenosprosto putekļu paliekas.
2. Regulāri mazgājiet moduli ar aukstu ūdeni.

   Lai novērstu putekļu pielipšanu, pirms nākamās lietošanas modulim jābūt pilnībā izžāvētam.

3. Regulāri attīriet adapteru iekšējās virsmas no smērvielām un putekļu paliekām.

6.2 Uzturēšana

- Regulāri pārliecinieties, vai visas iekārtas un tās papildaprīkojuma ārējās daļas ir nebojātas un visi vadības elementi darbojas nevainojami. Nelietojiet iekārtu, ja ir bojātas tās daļas vai traucētas vadības elementu funkcijas.

7 Traucējumu novēršana

Ja iekārtas darbībā radušies traucējumi, kas nav uzskaitīti šajā tabulā vai ko jums neizdodas novērst saviem spēkiem, lūdzu, meklējiet palīdzību mūsu **Hilti** servisā.

Traucējums	Iespējamais iemesls	Risinājums
Izplūst pārmērīgs putekļu daudzums.	Putekļu savācējs ir pilns.	▸ Iztukšojiet putekļu savācēju.
	Nolietota vai bojāta nosūcēja galva un/vai gofrētā uzmava.	▸ Nomainiet nosūcēja galvu un/vai gofrēto uzmavu.
	Aizsērējis iesūkšanas kanāls.	▸ Iztīriet nosūkšanas kanālu.
	Instrumentu izvirzītais garums pārsniedz 145 mm.	▸ Lietojiet īsāku instrumentu vai garāku nosūcēja galvu.
	Nav pareizi piemontēta putekļu savācēja iesūkšanas šļūtene.	▸ Iespraudiet putekļu savācēja iesūkšanas šļūteni bāzes daļā.
	Nosūkšanu bloķē urbuma serdes paliekas.	▸ Izņemiet urbuma serdi un sīkās izurbtās daļas.
	Pārāk liels atstatums starp perforatora vainagurbi un iesūkšanas cauruli.	▸ Lietojiet tikai un vienīgi **Hilti** perforatora vainagurbjus.
Putekļu modulis nokrīt.	Putekļu nosūcēja modulis nav pareizi piemontēts.	▸ Veiciet putekļu moduļa montāžu saskaņā ar lietošanas instrukciju. Bāzes daļai jābūt piemontētai paredzētajā pozīcijā.
	Uz bāzes daļas un/vai iekārtas piedziņas sašaurinājuma ir eļļa vai smērvielas.	▸ Ar drāniņu notīriet eļļu un smērvielas no bāzes daļas un iekārtas piedziņas sašaurinājuma ārējām virsmām.
	Papildu rokturis nav pievilkts.	▸ Pievelciet papildu rokturi.
	Papildu rokturis ir salūzis.	▸ Nomainiet papildu rokturi.
	Adapters nav piemontēts.	▸ Piemontējiet adapteru.
Putekļu nosūcēja moduli nav iespējams demontēt.	Papildu roktura nospriegošanas lente nav pietiekami atvērta.	▸ Vairāk atbrīvojiet papildu rokturi, lai atvērtu fiksācijas lenti tālāk.
Nepārtraukts putekļu savācēja akustiskais signāls.	Nodiluši gofrētās uzmavas izciļņi.	▸ Nomainiet gofrēto uzmavu.

8 Nokalpojušo iekārtu utilizācija

Hilti iekārtu izgatavošanā tiek izmantoti galvenokārt otrreiz pārstrādājami materiāli. Priekšnosacījums otrreizējai pārstrādei ir atbilstoša materiālu šķirošana. Daudzās valstīs **Hilti** pieņem nolietotās iekārtas otrreizējai pārstrādei. Lai saņemtu vairāk informācijas, vērsieties **Hilti** servisā vai pie sava pārdošanas konsultanta.



▸ Neizmetiet elektroiekārtas, elektroniskas ierīces un akumulatorus sadzīves atkritumos!

9 Ražotāja garantija

▸ Ar jautājumiem par garantijas nosacījumiem, lūdzu, vērsieties pie vietējā **Hilti** partnera.

10 Papildu informācija

Papildinformācija par lietošanu, tehniku, vides aizsardzību un materiālu otrreizējo pārstrādi ir pieejama, izmantojot šādu saiti: **qr.hilti.com/manual/?id=2494449**

Šī saite QR koda veidā ir iekļauta arī lietošanas instrukcijas beigās.

Originali naudojimo instrukcija

1 Dokumentų duomenys

1.1 Apie šią instrukciją

- Prieš pradėdami eksploatuoti, perskaitykite šią instrukciją. Tai yra saugaus darbo ir patikimo naudojimo sąlyga.
- Laikykitės šioje instrukcijoje ir ant prietaiso pateiktų saugos nurodymų ir įspėjimų.
- Šią naudojimo instrukciją visada laikykite kartu su prietaisu, prietaisą kitiems asmenims perduokite tik kartu su šia instrukcija.

1.2 Ženklų paaiškinimas

1.2.1 Įspėjamieji nurodymai

Įspėjamieji nurodymai įspėja apie pavojus, gresiančius eksploatuojant prietaisą. Naudojami šie signaliniai žodžiai:

⚠ PAVOJUS

PAVOJUS !

- Šis žodis vartojamas norint įspėti apie tiesiogiai gresiantį pavojų, kurio pasekmės yra sunkūs kūno sužalojimai arba žūtis.

⚠ ĮSPĖJIMAS

ĮSPĖJIMAS !

- Šis žodis vartojamas norint įspėti apie galimai gresiantį pavojų, kurio pasekmės gali būti sunkūs kūno sužalojimai arba žūtis.

⚠ ATSARGIAI

ATSARGIAI !

- Šis žodis vartojamas potencialiai pavojingai situacijai žymėti, kai yra kūno sužalojimo arba materialinių nuostolių grėsmė.

1.2.2 Naudojimo instrukcijoje naudojami simboliai

Šioje naudojimo instrukcijoje naudojami tokie simboliai:

	Laikykitės naudojimo instrukcijos
	Naudojimo nurodymai ir kita naudinga informacija
	Rodo, kad juo paženklintą medžiagą galima perdirbti
	Elektrinių prietaisų ir akumuliatorių nemesti į buitines atliekas
	**Hilti** Ličio jonų akumuliatorius
	**Hilti** Kroviklis

1.2.3 Iliustracijose naudojami simboliai

Iliustracijose naudojami šie simboliai:

2	Šie skaitmenys nurodo atitinkamą iliustraciją šios naudojimo instrukcijos pradžioje.
3	Numeravimas nurodo darbinių veiksmų eiliškumą paveikslėlyje ir gali skirtis nuo tekste pateikto darbinių veiksmų numeravimo.
(11)	Pozicijų numeriai naudojami paveikslėlyje **Apžvalga** – jie nurodo skyrelyje **Prietaiso vaizdas** esančių paaiškinimų numerius.
	Šiuo ženklu siekiama atkreipti ypatingą dėmesį į naudojimąsi šiuo prietaisu.

1.3 Specifiniai prietaiso simboliai

1.3.1 Simboliai ant prietaiso

Ant prietaiso gali būti naudojami šie simboliai:

	Būtina naudoti respiratorių
	Dirbant mūvėti apsaugines pirštines
	Dirbant avėti apsauginę avalynę

1.4 Informacija apie prietaisą

HILTI gaminiai yra skirti profesionalams, todėl juos naudoti, techniškai prižiūrėti ir remontuoti leidžiama tik įgaliotam instruktuotam personalui. Šis personalas turi būti supažindintas su visais galimais pavojais. Neapmokyto personalo, netinkamai arba ne pagal paskirtį naudojamas prietaisas ir jo reikmenys gali kelti pavojų.

Tipas ir serijos numeris yra nurodyti firminėje duomenų lentelėje.

- Serijos numerį perkelkite į toliau nurodytą lentelę. Kreipdamiesi su prietaisu susijusiais klausimais į mūsų atstovybę ar techninės priežiūros centrą, visada nurodykite šiuos prietaiso duomenis.

Prietaiso duomenys

Dulkių nusiurbimo modulis	TE DRS-Y
Karta	01
Serijos Nr.	

2 Sauga

2.1 Saugos nurodymai

⚠ ĮSPĖJIMAS Perskaitykite visus ant šio prietaiso esančius saugos nurodymus, instrukcijas, paveikslėlius ir techninius duomenis. Šių nurodymų nesilaikymas gali tapti elektros smūgio, gaisro ir / arba sunkių sužalojimų priežastimi.

Išsaugokite visus saugos nurodymus ir instrukcijas, kad galėtumėte į juos pažvelgti ateityje.

Saugos nurodymuose vartojama sąvoka „elektrinis prietaisas“ apibrėžiami iš elektros tinklo maitinami elektriniai įrankiai (turintys maitinimo kabelį) ir iš akumuliatorių baterijos maitinami elektriniai įrankiai (be maitinimo kabelio).

- **Prieš pradėdami eksploatuoti perskaitykite ir laikykitės naudojimo instrukcijų ir sisteminių priedų su sauga susijusios informacijos.**
- Modulį naudokite tik kartu su skyriuje Naudojimas pagal paskirtį → psl. 88 išvardytais elektriniais įrankiais, priešingu atveju kyla pavojus susižaloti.
- Prieš nustatydami prietaisą, keisdami priedus ar tiesiog padėdami į šalį, visuomet ištraukite maitinimo kabelio kištuką iš elektros lizdo arba iš prietaiso išimkite akumuliatorių. Ši atsargumo priemonė leis išvengti netikėto elektrinio įrankio įsijungimo.
- Prietaisą ir priedus naudokite tik tada, kai jie yra techniškai tvarkingi.
- Prietaisą ir priedus draudžiama keisti ar atlikti kitokius jų pakeitimus.
- Dirbdami su prietaisu, būkite atidūs, sutelkite dėmesį į darbą ir vadovaukitės sveika nuovoka. Prietaiso nenaudokite, jeigu esate pavargę, paveikti narkotikų, alkoholio arba vaistų. Neatidumo minutė gali tapti rimtų sužalojimų priežastimi.
- Apdirbant medžiaga gali atskilti. Medžiagų skeveldros gali sužaloti odą ir akis. Dirbdami su prietaisu, dėvėkite apsauginius akinius, apsauginį šalmą ir klausos apsaugos priemones.
- Elektrinį įrankį, reikmenis, keičiamuosius įrankius ir t. t. naudokite pagal šias instrukcijas. Taip pat atsižvelkite į darbo sąlygas ir atliekamo darbo pobūdį. Elektrinius įrankius naudojant ne pagal paskirtį, gali kilti pavojingos situacijos.
- Sužalojimo pavojus dėl žemyn krentančių įrankių ir / arba priedų. Prieš pradėdami dirbti tikrinkite, kad sumontuotas priedas būtų patikimai pritvirtintas.
- Siurbti vandenį draudžiama.

- Modulį draudžiama naudoti sprogioms medžiagoms, karštoms, degančioms arba degioms medžiagoms, agresyvioms dulkėms (pvz., magnio arba aliuminio dulkėms) ir skysčiams (pvz., benzinui, tirpikliams, rūgštims, aušinimo skysčiui ir tepimo medžiagoms) susiurbti.
- Šlifuojant, pjaustant ir gręžiant kylančiose dulkėse gali būti pavojingų cheminių medžiagų. Štai keli pavyzdžiai: švinas ar dažai švino pagrindu, plytos, betonas ir kiti mūro statiniai, natūralus akmuo ir kiti gaminiai, kurių sudėtyje yra silikato, tam tikra mediena, ąžuolas, bukas ir chemiškai apdorota mediena, asbestas arba medžiagos, kurių sudėtyje yra asbesto. Naudodamiesi medžiagų, su kuriomis dirbama, pavojingumo klase, nustatykite poveikį dirbančiajam ir aplink esantiems asmenims. Imkitės būtinų priemonių, užtikrinančių, kad poveikis liktų saugiame lygmenyje, pvz., naudokite dulkių surinkimo sistemą arba dėvėkite tinkamas kvėpavimo apsaugos priemones. Prie bendrųjų priemonių, skirtų poveikiui sumažinti, priskiriama:
  - darbas gerai vėdinamoje srityje,
  - ilgesnio kontakto su dulkėmis vengimas,
  - dulkių nuvedimas nuo veido ir kūno,
  - apsauginių drabužių dėvėjimas ir užterštų vietų nuplovimas vandeniu ir muilu.
- Konkrečiam naudojimo atvejui naudokite tinkamą, **Hilti** rekomenduojamą dulkių rinktuvą.
- Prieš pradėdami dirbti, išsiaiškinkite dirbant kylančių dulkių pavojingumo klasę. Naudokite licencijuotą dulkių rinktuvą, atitinkantį apsaugos klasę pagal vietoje galiojančias apsaugos nuo dulkių normas.
- Elektrostatiniams efektams išvengti naudokite antistatinę siurbimo žarną.
- Atkreipkite dėmesį, kad ant adapterio ir įrankio griebtuvo išorinių paviršių nebūtų alyvos ir tepalų. Jei dulkių modulis montuojamas naudojant alyva ir (arba) tepalu išteptas dalis, dulkių modulis gali nukristi. Nuvalykite šluoste alyvas ir tepalus nuo adapterio ir įrankio griebtuvo išorinių paviršių.
- Atkreipkite dėmesį, kad modulis per daug neįkaistų. Aukštesnėje nei 80 °C temperatūroje medžiaga pradeda lydytis.
- Nenaudokite modelio sistemai nešti arba valdyti. Naudokite tam reikalui skirtas elektrinio įrankio rankenas.
- Eksploatuodami nelaikykite elektrinio įrankio už siurbimo galvutės arba siurbimo vamzdžio.

3 Aprašymas

3.1 Prietaiso vaizdas 1

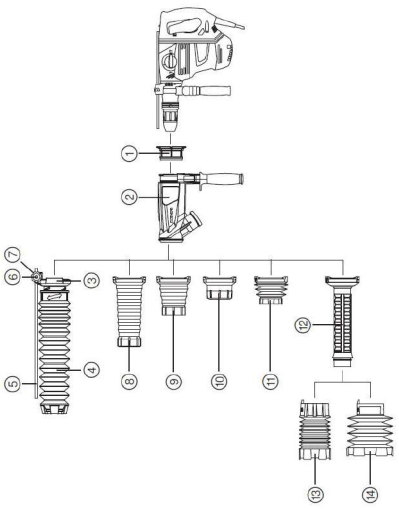

① Adapteris
② Pagrindinis siurbimo antgalis su papildoma rankena
③ Jungiamasis antgalis
④ Silfonas 12-52
⑤ Gylio ribotuvas
⑥ Varžtas su žvaigždės formos galvute
⑦ Veržlė
⑧ Ilga siurbimo galvutė
⑨ Vidutinė siurbimo galvutė
⑩ Trumpa siurbimo galvutė
⑪ Silfonas 68–90 / 290 mm
⑫ Siurbimo vamzdis
⑬ Silfonas 68–90/550mm
⑭ Silfonas 100–150/550mm

3.2 Naudojimas pagal paskirtį 2

Aprašytasis prietaisas yra dulkių nusiurbimo modulis, kuris kaip priedas naudojamas kartu su **Hilti** kirstukais SDS-Max ir dulkių rinktuvais.

3.3 Tiekiamas komplektas

Pagrindinis siurbimo antgalis, silfonas 68–90/290mm, trumpa siurbimo galvutė, vidutinė siurbimo galvutė, ilga siurbimo galvutė, adapteris, jungiamasis antgalis, silfonas 12-52, gylio ribotuvas, varžtas su žvaigždės formos galvute, veržlė, naudojimo instrukcija

Daugiau Jūsų turimam prietaisui skirtų sisteminių priedų rasite vietinėje **Hilti Store** arba tinklalapyje **www.hilti.group**

4 Techniniai duomenys

4.1 Silfonas

	Silfonas 68-90/290	**Silfonas 68-90/550**	**Silfonas 100-150/550**	**Silfonas 12-52**
Svoris	660 g (23,3 oz)	880 g (31,0 oz)	920 g (32,5 oz)	1 000 g (35,3 oz)
Įrankio tipas	TE-Y-BK	TE-Y-BK	TE-Y-BK	Smūginių grąžtų TE-Y
Įrankio skersmuo	68 mm ... 90 mm (2,7 in ... 3,5 in)	68 mm ... 90 mm (2,7 in ... 3,5 in)	100 mm ... 150 mm (3,9 in ... 5,9 in)	12 mm ... 52 mm (0,5 in ... 2,0 in)
Įrankio ilgis	290 mm (11,4 in)	550 mm (21,7 in)	550 mm (21,7 in)	520 mm ... 570 mm (20,5 in ... 22,4 in)
Naudojimas	Gręžimas su smūginio gręžimo karūna	Gręžimas su smūginio gręžimo karūna	Gręžimas su smūginio gręžimo karūna	Smūginis gręžimas

4.2 Siurbimo galvutė

	Trumpa siurbimo galvutė	**Vidutinė siurbimo galvutė**	**Ilga siurbimo galvutė**
Svoris	660 g (23,3 oz)	710 g (25,0 oz)	760 g (26,8 oz)
Įrankio tipas	Smailus kaltas, plokščias kaltas, rantymo įrankis	Smailus kaltas, plokščias kaltas, rantymo įrankis	Smailus kaltas, plokščias kaltas, rantymo įrankis
Įrankio ilgis	250 mm ... 400 mm (9,8 in ... 15,7 in)	300 mm ... 400 mm (11,8 in ... 15,7 in)	400 mm ... 500 mm (15,7 in ... 19,7 in)
Naudojimas	Kirtimas kaltu	Kirtimas kaltu	Kirtimas kaltu

4.3 Temperatūra

Darbinė aplinkos temperatūra	−17 °C ... 60 °C (1 °F ... 140 °F)
Laikymo temperatūra	−20 °C ... 70 °C (−4 °F ... 158 °F)

5 Naudojimas

5.1 Dulkių nusiurbimo modulio montavimas 3

Atkreipkite dėmesį, kad funkcijos pasirinkimo jungiklis būtų nustatytas į darbams tinkančią padėtį.

Iš siurbimo galvutės kyšančio įrankio ilgis turi būti ne didesnis nei 145 mm ir ne mažesnis nei 30 mm. Tokiu būdu užtikrinsite optimalų dulkių nusiurbimą.

Leidžiama naudoti tik skyriaus „Naudojimo pagal paskirtį“ paveikslėlyje pavaizduotus smailius kaltus, plokščius kaltus, rantymo įrankius, smūginio gręžimo karūnas bei smūginius grąžtus.

Atkreipkite dėmesį, kad montuojant į elektrinį įrankį nebūtų įstatytas joks keičiamasis įrankis.

1. Atlaisvinkite sumontuotą elektrinio įrankio papildoma rankeną.
2. Papildomą rankeną nuimkite.
3. Pasirinkite tinkamą siurbimo sistemos sudėtį pagal skyriaus „Naudojimas pagal paskirtį“ paveikslėlį → psl. 88 ir montuokite dalis ir papildomą rankeną ant pagrindinio siurbimo antgalio.
4. Sumontuotą sistemą su papildoma rankena per įrankio griebtuvą stumkite iki reduktoriaus kakliuko / papildomos rankenos padėties.
5. Pagrindinį siurbimo antgalį ir papildomą rankeną pasukite į norimą padėtį.
6. Papildomą rankeną nejudamai užfiksuokite ją priveržd ami.
7. Įrankį įstatykite į įrankio griebtuvą.

   Laikykitės elektrinio įrankio naudojimo instrukcijos.

8. Dulkių rinktuvą sujunkite su dulkių moduliu.

   Prieš **smūginį gręžimą** atlikite toliau išvardytus darbo veiksmus.

9. Silfono ilgį nustatykite tokį, kad grąžto viršūnė išlįstų maždaug 15 mm.
10. Įstatykite gylio ribotuvą.
11. Gylio ribotuvą nustatykite pagal norimą gręžimo gylį.
12. Gylio ribotuvą apsaugokite nuo slydimo varžtu su žvaigždės formos galvute.

5.2 Dulkių nusiurbimo modulio išmontavimas 4

⚠ ATSARGIAI

Sužalojimo pavojus dėl keičiamojo įrankio! Keičiamasis įrankis gali būti karštas arba turėti aštrias briaunas.

- Keisdami keičiamąjį įrankį, mūvėkite apsaugines pirštines.

1. Dulkių rinktuvą atjunkite nuo dulkių modulio.
2. Keičiamąjį įrankį išimkite iš griebtuvo.
3. Atlaisvinkite papildomos rankenos laikiklį ją pasukdami.
4. Traukdami pirmyn, dulkių modulį nuimkite nuo elektrinio įrankio.
5. Papildomą rankeną išmontuokite nuo dulkių modulio.
6. Papildomą rankeną sumontuokite ant elektrinio įrankio.
7. Papildomą rankeną užfiksuokite ją sukdami.

5.3 Naudojimas

Atkreipkite dėmesį, kad funkcijos pasirinkimo jungiklis būtų nustatytas į darbui tinkančią padėtį.

Laikykitės dulkių rinktuvo naudojimo instrukcijos. Reguliariai ištuštinkite dulkių rinktuvą.

1. Prijunkite ir įjunkite dulkių rinktuvą.
2. Įjunkite elektrinį įrankį.

6 Priežiūra ir einamasis remontas

6.1 Modulio priežiūra

⚠ ĮSPĖJIMAS

Pavojų kelia elektros smūgis! Priežiūra ir einamasis remontas, kai maitinimo kabelio kištukas įstatytas į elektros lizdą, gali tapti sunkių sužalojimų ir nudegimų priežastimi.

- Prieš pradedant bet kokius priežiūros ir einamojo remonto darbus, maitinimo kabelio kištuką ištraukti iš elektros lizdo!

Nenaudokite jokių alyvų, tepalų arba valymo priemonių.
Korpusą valykite šiek tiek sudrėkinta šluoste. Nenaudokite priemonių, kurių sudėtyje yra silikono, nes jos gali pakenkti plastikinėms detalėms.

1. Nuvalykite prilipusius nešvarumus ir patikrinkite, ar pagrindinio siurbimo antgalio įsiurbimo anga nėra užsikimšusi dulkių likučiais.
2. Modulį reguliariai valykite šaltu vandeniu.

   Prieš kitą naudojimą modulis turi būti visiškai išdžiuvęs, kad neprikibtų dulkių.
3. Nuo adapterio vidinių pusių reguliariai nuvalykite tepalą ir dulkių likučius.

6.2 Einamasis remontas

- Reguliariai tikrinkite, ar nepažeistos išorinės prietaiso ir jo reikmenų dalys ir ar visi valdymo elementai veikia nepriekaištingai. Nenaudokite prietaiso, jeigu jo detalės yra apgadintos arba jo valdymo elementai veikia netinkamai.

7 Pagalba sutrikus veikimui

Pasitaikius sutrikimų, kurie nėra aprašyti šioje lentelėje arba kurių negalite pašalinti patys, kreipkitės į **Hilti** techninės priežiūros centrą.

Sutrikimas	Galima priežastis	Sprendimas
Aplinkoje per daug dulkių.	Dulkių rinktuvas pilnas.	▸ Ištuštinkite dulkių rinktuvą.
	Siurbimo galvutė ir (arba) silfonas susidėvėję arba sugedę.	▸ Pakeisti siurbimo galvutę ir (arba) silfoną.
	Užsikimšo nusiurbimo kanalas.	▸ Išvalykite nusiurbimo kanalą.
	Laisvi įrankių ilgiai didesni nei 145 mm.	▸ Naudokite trumpesnį keičiamąjį įrankį arba ilgesnę siurbimo galvutę.
	Netinkamai sumontuota dulkių rinktuvo siurbimo žarna.	▸ Dulkių rinktuvo siurbimo žarną iki galo įkiškite į pagrindinį siurbimo antgalį.
	Gręžimo kerno likučiai užkimšo nusiurbimo angas.	▸ Pašalinkite kerną ir gręžimo šlamą.
	Per didelis atstumas tarp smūginio gręžimo karūnos ir siurbimo vamzdžio.	▸ Naudokite tik **Hilti** smūginio gręžimo karūnas.
Dulkių modulis krinta	Dulkių nusiurbimo modulis netinkamai sumontuotas.	▸ Dulkių modulį sumontuokite laikydamiesi naudojimo instrukcijos nurodymų. Pagrindinis siurbimo antgalis turi būti sumontuotas numatytoje padėtyje.
	Pagrindinis siurbimo antgalis ir / arba prietaiso kaklelis yra ištepti alyva ar tepalu.	▸ Alyvą ar tepalą nuvalykite šluoste nuo pagrindinio siurbimo antgalio ir prietaiso kaklelio išorinio paviršiaus.

Sutrikimas	Galima priežastis	Sprendimas
Dulkių modulis krinta	Papildoma rankena nepriveržta.	▸ Priveržkite papildomą rankeną.
	Papildoma rankena sulūžo.	▸ Pakeiskite papildomą rankeną.
	Adapteris nesumontuotas.	▸ Sumontuokite adapterį.
Dulkių modulio negalima išmontuoti.	Papildomos rankenos užspaudimo juosta nepakankamai atlaisvinta	▸ Toliau atlaisvinkite papildomą rankeną, kad toliau atlaisvintumėte užspaudimo juostą.
Pastovus dulkių rinktuvo garsinis signalas.	Nusidėvėjo silfono iškyšos.	▸ Pakeiskite silfoną.

8 Utilizavimas

Hilti prietaisai yra pagaminti iš medžiagų, kurias galima naudoti antrą kartą. Būtina antrinio perdirbimo sąlyga yra tinkamas medžiagų išrūšiavimas. Daugelyje šalių **Hilti** priims Jūsų nebenaudojamą prietaisą perdirbti. Apie tai galite pasiteirauti artimiausiame **Hilti** techninės priežiūros centre arba savo prekybos konsultanto.



▸ Elektrinių įrankių, elektroninių prietaisų ir akumuliatorių neišmeskite į buitinius šiukšlynus!

9 Gamintojo teikiama garantija

▸ Kilus klausimų dėl garantijos sąlygų, kreipkitės į vietinį **Hilti** partnerį.

10 Daugiau informacijos

Daugiau informacijos apie valdymą, techniką, aplinką ir perdirbimą rasite šiuo adresu: **qr.hilti.com/manual/?id=2494449**
Šią sąsają, kaip QR kodą, taip pat rasite naudojimo instrukcijos gale.

Oryginalna instrukcja obsługi

1 Dane dotyczące dokumentacji

1.1 O niniejszej dokumentacji

- Przed uruchomieniem urządzenia należy zapoznać się z niniejszą dokumentacją. Jest to warunek konieczny bezpiecznej pracy i bezawaryjnej obsługi.
- Należy stosować się do uwag dotyczących bezpieczeństwa oraz ostrzeżeń zawartych w niniejszej dokumentacji i podanych na wyrobie.
- Instrukcję obsługi zawsze przechowywać z produktem; urządzenie przekazywać innym użytkownikom wyłącznie z instrukcją obsługi.

1.2 Objaśnienie symboli

1.2.1 Ostrzeżenia

Wskazówki ostrzegawcze ostrzegają przed niebezpieczeństwem w obchodzeniu się z produktem. Zastosowano następujące hasła ostrzegawcze:

⚠ ZAGROŻENIE

ZAGROŻENIE !

▸ Wskazuje na bezpośrednie zagrożenie, które może prowadzić do ciężkich obrażeń ciała lub śmierci.

⚠ OSTRZEŻENIE

OSTRZEŻENIE !

▸ Wskazuje na ewentualne zagrożenie, które może prowadzić do ciężkich obrażeń ciała lub śmierci.

⚠ OSTROŻNIE

OSTROŻNIE !

- Wskazuje na potencjalnie niebezpieczną sytuację, która może prowadzić do obrażeń ciała lub szkód materialnych.

1.2.2 Symbole w instrukcji obsługi

W niniejszej instrukcji obsługi zastosowano następujące symbole:

	Przestrzegać instrukcji obsługi
	Wskazówki dotyczące użytkowania i inne przydatne informacje
	Obchodzenie się z surowcami wtórnymi
	Nie wyrzucać elektronarzędzi ani akumulatorów do odpadów komunalnych
	**Hilti** Akumulator Li-Ion
	**Hilti** Ładowarka

1.2.3 Symbole na rysunkach

Na rysunkach zastosowano następujące symbole:

	Te liczby odnoszą się do rysunków zamieszczonych na początku niniejszej instrukcji obsługi.
3	Liczby te oznaczają kolejność kroków roboczych na rysunku i mogą odbiegać od kroków roboczych opisanych w tekście.
	Numery pozycji zastosowane na rysunku **Budowa urządzenia** odnoszą się do numerów legendy w rozdziale **Ogólna budowa urządzenia**.
	Na ten znak użytkownik powinien zwrócić szczególną uwagę podczas obsługiwania produktu.

1.3 Symbole zależne od produktu

1.3.1 Symbole na produkcie

Na produkcie mogą być zastosowane następujące symbole:

	Używać maski przeciwpyłowej
	Nosić rękawice ochronne
	Używać obuwia ochronnego

1.4 Informacje o produkcie

Produkty HILTI przeznaczone są do użytku profesjonalnego i mogą być eksploatowane, konserwowane i utrzymywane we właściwym stanie technicznym wyłącznie przez autoryzowany, przeszkolony personel. Personel ten musi być przede wszystkim poinformowany o możliwych zagrożeniach. Produkt i jego wyposażenie mogą stanowić zagrożenie w przypadku użycia przez niewykwalifikowany personel w sposób niewłaściwy lub niezgodny z przeznaczeniem.

Oznaczenie typu i numer seryjny umieszczone są na tabliczce znamionowej.

- Numer seryjny należy przepisać do poniższej tabeli. Dane o produkcie należy podawać w przypadku pytań do naszego przedstawicielstwa lub serwisu.

Dane o produkcie

Moduł przeciwpyłowy	TE DRS-Y
Generacja	01
Nr seryjny	

2 Bezpieczeństwo

2.1 Wskazówki dotyczące bezpieczeństwa

⚠ **OSTRZEŻENIE Należy przeczytać wszystkie wskazówki dotyczące bezpieczeństwa, zalecenia, jak również zapoznać się z ilustracjami i danymi technicznymi dołączonymi do produktu.** Nieprzestrzeganie poniższych zaleceń oraz instrukcji może prowadzić do porażenia prądem, pożaru i/lub ciężkich obrażeń ciała.

Należy zachować do wglądu wszystkie wskazówki i zalecenia dotyczące bezpieczeństwa.

Używane w przepisach bezpieczeństwa pojęcie „elektronarzędzie" odnosi się do elektronarzędzi zasilanych z sieci (z przewodem zasilającym) lub elektronarzędzi zasilanych akumulatorowo (bez przewodu zasilającego).

- **Przed uruchomieniem urządzenia należy przeczytać instrukcje obsługi oraz informacje dotyczące bezpieczeństwa produktów systemowych.**
- Moduł należy stosować wyłącznie w połączeniu z elektronarzędziami wymienionymi pod hasłem Użytkowanie zgodne z przeznaczeniem → Strona 95, w przeciwnym razie istnieje ryzyko obrażeń.
- Przed przystąpieniem do wprowadzania jakichkolwiek ustawień, wymianą wyposażenia lub odłożeniem narzędzia należy odłączyć je od zasilania lub wyjąć akumulator. Ten środek ostrożności zapobiega niezamierzonemu włączeniu elektronarzędzia.
- Używać wyłącznie produktu i elementów wyposażenia, które są w dobrym stanie technicznym.
- Nie dokonywać żadnych modyfikacji ani zmian w produkcie ani akcesoriach.
- Należy być czujnym, uważać na to, co się robi i do pracy przy użyciu produktu przystępować z rozwagą. Nie wolno używać produktu, będąc zmęczonym lub znajdując się pod wpływem narkotyków, alkoholu lub leków. Chwila nieuwagi podczas eksploatacji urządzenia może prowadzić do poważnych obrażeń ciała.
- Podczas obróbki materiał może odpryskiwać. Odłamki odłupanego materiału mogą spowodować obrażenia ciała lub oczu. Podczas pracy przy użyciu tego produktu należy nosić okulary ochronne, hełm ochronny oraz ochraniacze słuchu.
- Elektronarzędzia, wyposażenia, narzędzi roboczych itp. należy używać zgodnie z niniejszymi wskazówkami. Przy tym należy uwzględnić warunki pracy i rodzaj wykonywanych czynności. Używanie elektronarzędzi do prac niezgodnych z przeznaczeniem, może prowadzić do niebezpiecznych sytuacji.
- Niebezpieczeństwo odniesienia obrażeń na skutek upadku narzędzia i/lub wyposażenia. Przed rozpoczęciem pracy skontrolować prawidłowe zamocowanie wyposażenia.
- Zbieranie wody przy pomocy modułu jest zabronione.
- Moduł nie może być używany do zasysania substancji wybuchowych, substancji żarzących się lub palących, jak również substancji łatwopalnych, agresywnych pyłów (np. pył magnezowy lub aluminiowy) oraz cieczy (np. benzyna, rozpuszczalniki, kwasy, płyny chłodzące i smary).
- Pył, tworzący się podczas szlifowania, wygładzania, cięcia i wiercenia, może zawierać szkodliwe związki chemiczne. Przykładowo: ołów lub farby na bazie ołowiu; cegła, beton i pozostałe produkty do stawiania murów, kamień naturalny i pozostałe produkty krzemionkowe; wybrane gatunki drewna, takie jak dąb, buk i drewno poddane obróbce chemicznej; azbest lub materiały zawierające azbest. Należy określić stopień narażenia operatora i osób postronnych według klasy zagrożenia związanego z obrabianym materiałem. Należy podjąć niezbędne środki, aby utrzymać narażenie na bezpiecznym poziomie, np. stosować system odpylania lub odpowiednią ochronę dróg oddechowych. Ogólne środki mające na celu zmniejszenie narażenia obejmują:
  - praca w dobrze wentylowanym obszarze,
  - unikanie dłuższego czasu przebywania w pyle,
  - odprowadzanie pyłu z dala o twarzy i ciała,
  - Noszenie odzieży ochronnej i mycie narażonych miejsc wodą z mydłem.
- W zależności od wykonywanych prac, należy w miarę możliwości stosować odpowiednie urządzenia odpylające, zalecane przez firmę **Hilti**.
- Przed rozpoczęciem pracy ustalić klasę zagrożenia stwarzanego przez powstający pył. Należy stosować urządzenie odpylające o oficjalnie dopuszczonym stopniu ochrony, które odpowiada lokalnym przepisom dotyczącym ochrony przed pyłem.
- W celu uniknięcia gromadzenia się ładunków elektrostatycznych należy używać antystatycznego węża ssącego.
- Należy zadbać o to, aby adapter i zewnętrzne powierzchnie uchwytu narzędziowego były wolne od oleju i smaru. Jeśli moduł przeciwpyłowy zostanie zamontowany przy użyciu części zanieczyszczonych olejem i/lub smarem, moduł przeciwpyłowy może odpaść. Adapter i zewnętrzne powierzchnie uchwytu narzędziowego należy oczyścić ściereczką z olejów i smarów.
- Należy zwrócić uwagę na to, aby moduł nie był zbyt mocno nagrzany. Przy temperaturach powyżej 80°C materiał topi się.

- Modułu nie wolno używać do przenoszenia ani prowadzenia systemu. W tym celu należy używać wyłącznie przewidzianych uchwytów elektronarzędzia.
- Podczas eksploatacji nie trzymać elektronarzędzia za głowicę ssącą lub rurę ssącą.

3 Opis

3.1 Ogólna budowa urządzenia 1

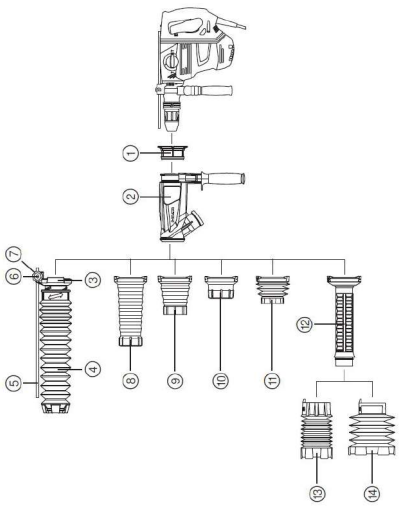

① Adapter
② Główny element odsysający z dodatkowym uchwytem
③ Złączka
④ Mieszek 12-52
⑤ Ogranicznik głębokości
⑥ Śruba z uchwytem gwiazdowym
⑦ Nakrętka
⑧ Głowica ssąca długa
⑨ Głowica ssąca średnia
⑩ Głowica ssąca krótka
⑪ Mieszek 68-90/ 290 mm
⑫ Rura ssąca
⑬ Mieszek 68-90/550 mm
⑭ Mieszek 100-150/550 mm

3.2 Użytkowanie zgodne z przeznaczeniem 2

Opisywany produkt to moduł przeciwpyłowy stosowany jako wyposażenie w połączeniu z młotowiertarkami **Hilti** SDS-Max i urządzeniami odpylającymi.

3.3 Zakres dostawy

Główny element odsysający, mieszek 68-90/290 mm, głowica ssąca krótka, głowica ssąca średnia, głowica ssąca długa, adapter, złączka, mieszek 12-52, ogranicznik głębokości, śruba z uchwytem gwiazdowym, nakrętka, instrukcja obsługi

Inne produkty systemowe zatwierdzone dla produktu można znaleźć w **Hilti Store** lub na stronie: **www.hilti.group**

4 Dane techniczne

4.1 Mieszek

	Mieszek 68-90/290	**Mieszek 68-90/550**	**Mieszek 100-150/550**	**Mieszek 12-52**
Ciężar	660 g (23,3 oz)	880 g (31,0 oz)	920 g (32,5 oz)	1 000 g (35,3 oz)
Typ narzędzia	TE-Y-BK	TE-Y-BK	TE-Y-BK	TE-Y Wiertło udarowe
Średnica narzędzia	68 mm ... 90 mm (2,7 in ... 3,5 in)	68 mm ... 90 mm (2,7 in ... 3,5 in)	100 mm ... 150 mm (3,9 in ... 5,9 in)	12 mm ... 52 mm (0,5 in ... 2,0 in)

	Mieszek 68-90/290	Mieszek 68-90/550	Mieszek 100-150/550	Mieszek 12-52
Długość narzędzi	290 mm (11,4 in)	550 mm (21,7 in)	550 mm (21,7 in)	520 mm ... 570 mm (20,5 in ... 22,4 in)
Zastosowanie	Wiercenie przy użyciu udarowej koronki wiertniczej	Wiercenie przy użyciu udarowej koronki wiertniczej	Wiercenie przy użyciu udarowej koronki wiertniczej	Wiercenie udarowe

4.2 Głowica ssącą

	Głowica ssąca krótka	Głowica ssąca średnia	Głowica ssąca długa
Ciężar	660 g (23,3 oz)	710 g (25,0 oz)	760 g (26,8 oz)
Typ narzędzia	Szpicak, dłuto płaskie, groszkownik	Szpicak, dłuto płaskie, groszkownik	Szpicak, dłuto płaskie, groszkownik
Długość narzędzi	250 mm ... 400 mm (9,8 in ... 15,7 in)	300 mm ... 400 mm (11,8 in ... 15,7 in)	400 mm ... 500 mm (15,7 in ... 19,7 in)
Zastosowanie	Kucie	Kucie	Kucie

4.3 Temperatury

Temperatura otoczenia podczas eksploatacji	−17 °C ... 60 °C (1 °F ... 140 °F)
Temperatura przechowywania	−20 °C ... 70 °C (−4 °F ... 158 °F)

5 Obsługa

5.1 Montaż modułu przeciwpyłowego 3

Upewnić się, że przełącznik wyboru funkcji znajduje się w pozycji odpowiedniej do wykonywanej pracy.

Długość wolnego narzędzia wystającego z głowicy ssącej nie może przekraczać 145 mm i nie może być mniejsza niż 30 mm. Zapewnia to optymalne odsysanie pyłu.

Można używać wyłącznie uwzględnionych w przeglądzie szpicaków, dłut płaskich, groszkowników, udarowych koronek wiertniczych i wierteł udarowych.

Należy się upewnić, że podczas montażu w elektronarzędziu nie znajduje się narzędzie robocze.

1. Poluzować zamontowany uchwyt dodatkowy elektronarzędzia.
2. Usunąć uchwyt dodatkowy.
3. Wybrać elementy potrzebne do odpowiedniego zestawienia modułu przeciwpyłowego zgodnie z rysunkiem ilustrującym zastosowanie zgodne z przeznaczeniem → Strona 95 i zamontować te części oraz uchwyt dodatkowy na głównym elemencie odsysania.
4. Zmontowany system z uchwytem dodatkowym nasunąć na uchwyt narzędziowy do pozycji szyjki przekładni uchwytu dodatkowego.
5. Obrócić główny element odsysający i uchwyt dodatkowy do żądanej pozycji.
6. Zamocować dodatkowy uchwyt, dokręcając go w taki sposób, aby nie mógł się obracać.

7. Umieścić odpowiednie narzędzie w uchwycie narzędziowym.

Należy przestrzegać instrukcji obsługi elektronarzędzia.

8. Połączyć urządzenie odpylające z modułem przeciwpyłowym.

W przypadku **wiercenia udarowego** należy wykonać dodatkowo następujące czynności.

9. Ustawić długość mieszka w taki sposób, aby końcówka wiertnicza wystawała ok. 15 mm.
10. Włożyć ogranicznik głębokości.
11. Ustawić ogranicznik głębokości na żądaną głębokość wiercenia.
12. Zabezpieczyć ogranicznik głębokości przed zsunięciem się za pomocą śruby z uchwytem gwiazdowym.

5.2 Demontaż modułu przeciwpyłowego 4

⚠ OSTROŻNIE

Niebezpieczeństwo odniesienia obrażeń przy pracy narzędziem roboczym! Narzędzie robocze może być gorące lub mieć ostre krawędzie.

- Nosić rękawice ochronne podczas wymiany narzędzia roboczego.

1. Odłączyć urządzenie odpylające od modułu przeciwpyłowego.
2. Usunąć narzędzie robocze z uchwytu narzędziowego.
3. Poluzować mocowanie uchwytu dodatkowego, obracając uchwyt wokół własnej osi.
4. Zdjąć do przodu moduł przeciwpyłowy z elektronarzędzia.
5. Zdemontować uchwyt dodatkowy z modułu przeciwpyłowego.
6. Zamontować uchwyt dodatkowy na elektronarzędziu.
7. Zablokować uchwyt dodatkowy, dokręcając go wokół własnej osi.

5.3 Praca

Upewnić się, że przełącznik wyboru funkcji znajduje się w pozycji odpowiedniej do wykonywanej pracy.

Przestrzegać instrukcji obsługi odkurzacza. Regularnie opróżniać odkurzacz.

1. Podłączyć urządzenie odpylające i włączyć je.
2. Włączyć elektronarzędzie.

6 Konserwacja i utrzymanie urządzenia we właściwym stanie technicznym

6.1 Konserwacja modułu

⚠ OSTRZEŻENIE

Zagrożenie porażeniem elektrycznym! Przeprowadzanie konserwacji i prac związanych z utrzymaniem urządzenia z włożoną do gniazda wtyczką mogą prowadzić do ciężkich obrażeń i poparzenia.

- Przed przystąpieniem do wszelkich czynności konserwacyjnych urządzenia należy zawsze wyciągnąć wtyczkę z gniazda!

Nie stosować olejów, smarów ani środków czyszczących.
Obudowę czyścic tylko lekko zwilżoną ściereczką. Nie stosować środków pielęgnacyjnych zawierających silikon, ponieważ mogą one uszkodzić elementy z tworzyw sztucznych.

1. Usunąć mocno przywierające zanieczyszczenia i sprawdzić, czy otwór ssący w głównym elemencie odsysającym nie jest zapchany pozostałościami pyłu.

2. Moduł czyścić zimną wodą w regularnych odstępach czasu.

Przed kolejnym użyciem moduł musi być całkowicie suchy, aby uniknąć przywierania pyłu.

3. Regularnie czyścić wewnętrzne strony adaptera z pozostałości smaru i pyłu.

6.2 Utrzymanie urządzenia we właściwym stanie technicznym

- Regularnie sprawdzać, czy nie są uszkodzone zewnętrzne elementy urządzenia i wyposażenia oraz kontrolować, czy wszystkie elementy obsługi działają prawidłowo. Nie używać urządzenia, jeśli jakaś jego część jest uszkodzona lub elementy obsługi nie działają prawidłowo.

7 Pomoc w przypadku awarii

W przypadku awarii, które nie zostały uwzględnione w tej tabeli lub których użytkownik nie jest w stanie sam usunąć, należy skontaktować się z serwisem **Hilti**.

Awaria	Możliwa przyczyna	Rozwiązanie
Nadmierne zapylenie.	Odkurzacz pełny.	▸ Opróżnić odkurzacz.
	Zużyta lub uszkodzona głowica ssąca i/lub mieszek.	▸ Wymienić głowicę ssącą i/lub mieszek.
	Zapchany kanał odsysający.	▸ Wyczyścić kanał odsysający.
	Dowolne długości narzędzi powyżej 145 mm.	▸ Zastosować krótsze narzędzie robocze lub dłuższą głowicę ssącą.
	Wąż ssący urządzenia odpylającego nie jest prawidłowo zamocowany.	▸ Wąż ssący urządzenia odpylającego włożyć do oporu w element główny.
	Resztki rdzenia wiertniczego zatykają urządzenie odsysające.	▸ Wyjąć rdzeń wiertniczy z drobinami gruzu.
	Zbyt duży odstęp między udarową koronką wiertniczą a rurą ssącą.	▸ Stosować wyłącznie udarowe koronki wiertnicze firmy **Hilti**.
Moduł przeciwpyłowy odpada.	Moduł przeciwpyłowy nieprawidłowo zamontowany.	▸ Zamontować moduł przeciwpyłowy zgodnie z instrukcją obsługi. Element główny musi być zamontowany w odpowiedniej pozycji.
	Element główny i/lub szyjka urządzenia są zanieczyszczone olejem lub smarem.	▸ Element główny i zewnętrzne powierzchnie szyjki urządzenia oczyścić ściereczką z oleju i smaru.
	Uchwyt dodatkowy nie jest dokręcony.	▸ Dokręcić uchwyt dodatkowy.
	Złamany uchwyt dodatkowy.	▸ Wymienić uchwyt dodatkowy.
	Adapter nie został zamontowany.	▸ Zamontować adapter.
Moduł przeciwpyłowy nie daje się zdemontować.	Obejma zaciskowa uchwytu dodatkowego nie jest wystarczająco otwarta	▸ Poluzować jeszcze bardziej uchwyt dodatkowy, aby szerzej otworzyć obejmę zaciskową.
Ciągły sygnał dźwiękowy emitowany przez urządzenie odpylające.	Zużyte wypustki na mieszku.	▸ Wymienić mieszek.

8 Utylizacja

Urządzenia **Hilti** wykonane zostały w znacznej mierze z materiałów nadających się do powtórnego wykorzystania. Warunkiem recyklingu jest prawidłowa segregacja materiałów. W wielu krajach firma **Hilti** przyjmuje zużyte urządzenia w celu ponownego wykorzystania. Pytać należy w punkcie serwisowym **Hilti** lub doradcy handlowego.



- Nie wyrzucać elektronarzędzi, urządzeń elektronicznych i akumulatorów wraz z odpadami komunalnymi!

9 Gwarancja producenta na urządzenia

- W razie pytań dotyczących warunków gwarancji należy skontaktować się z lokalnym przedstawicielem **Hilti**.

10 Dalsze informacje

Dalsze informacje dotyczące obsługi, technologii, środowiska i recyklingu znajdują się pod poniższym linkiem: **qr.hilti.com/manual/?id=2494449**

Ten link znajduje się również na końcu instrukcji obsługi w formie kodu QR.

Originální návod k obsluze

1 Údaje k dokumentaci

1.1 O této dokumentaci

- Před uvedením do provozu si přečtěte tuto dokumentaci. Je to předpoklad pro bezpečnou práci a bezproblémové zacházení.
- Dodržujte bezpečnostní a varovné pokyny uvedené v této dokumentaci a na výrobku.
- Návod k obsluze mějte uložený vždy u výrobku a dalším osobám předávejte výrobek jen s tímto návodem.

1.2 Vysvětlení značek

1.2.1 Varovná upozornění

Varovná upozornění varují před nebezpečím při zacházení s výrobkem. Byla použita následující signální slova:

NEBEZPEČÍ

NEBEZPEČÍ !

- Používá se k upozornění na bezprostřední nebezpečí, které by mohlo vést k těžkému poranění nebo k smrti.

VÝSTRAHA

VÝSTRAHA !

- Používá se k upozornění na potenciální nebezpečí, které může vést k těžkým poraněním nebo k smrti.

POZOR

POZOR !

- Používá se k upozornění na potenciálně nebezpečnou situaci, která by mohla vést k poraněním nebo k věcným škodám.

1.2.2 Symboly v návodu k obsluze

V tomto návodu k obsluze jsou použité následující symboly:







	Řiďte se návodem k obsluze
	Pokyny k používání a ostatní užitečné informace
	Zacházení s recyklovatelnými materiály
	Elektrická zařízení a akumulátory nevyhazujte do směsného odpadu



	Hilti Lithium-iontový akumulátor
	Nabíječka **Hilti**

1.2.3 Symboly na obrázcích

Na obrázcích jsou použity následující symboly:

2	Tato čísla odkazují na příslušný obrázek na začátku tohoto návodu k obsluze.
3	Číslování udává pořadí pracovních kroků na obrázku a může se lišit od pracovních kroků v textu.
11	Čísla pozic jsou uvedená na obrázku **Přehled** a odkazují na čísla z legendy v části **Přehled výrobku**.
	Tato značka znamená, že byste měli manipulaci s výrobkem věnovat zvláštní pozornost.

1.3 Symboly v závislosti na výrobku

1.3.1 Symboly na výrobku

Na výrobku mohou být použity následující symboly:

	Používejte respirátor
	Používejte ochranné rukavice
	Používejte ochrannou obuv

1.4 Informace o výrobku

Výrobky HILTI jsou určené pro profesionální uživatele a smí je obsluhovat, ošetřovat a provádět jejich údržbu pouze autorizovaný a instruovaný personál. Tento personál musí být speciálně informován o vyskytujících se nebezpečích, s nimiž by se mohl setkat. Výrobek a jeho pomůcky mohou být nebezpečné, pokud s nimi nesprávně zachází nevyškolený personál nebo pokud se nepoužívají v souladu s určeným účelem.

Typové označení a sériové číslo jsou uvedeny na typovém štítku.

- Poznamenejte si sériové číslo do následující tabulky. Údaje výrobku budete potřebovat při dotazech adresovaných našemu zastoupení nebo servisu.

Údaje o výrobku

Odsávací modul	TE DRS-Y
Generace	01
Sériové číslo	

2 Bezpečnost

2.1 Bezpečnostní pokyny

⚠ **VAROVÁNÍ Přečtěte si všechny bezpečnostní pokyny, instrukce, vyobrazení a technické údaje, kterými je tento výrobek opatřený.** Nedbalost při dodržování následujících instrukcí může mít za následek úraz elektrickým proudem, požár a/nebo těžká poranění.

Všechny bezpečnostní pokyny a instrukce uschovejte pro budoucí potřebu.

Pojem „elektrické nářadí“, používaný v bezpečnostních pokynech, se vztahuje na elektrické nářadí napájené ze sítě (se síťovým kabelem) nebo na elektrické nářadí napájené z akumulátoru (bez síťového kabelu).

- **Před uvedením do provozu si přečtěte návody k obsluze a bezpečnostní informace pro systémové výrobky a dodržujte je.**
- Modul používejte pouze ve spojení s elektrickým nářadím uvedeným v části Použití v souladu s určeným účelem → Strana 102, jinak hrozí nebezpečí poranění.
- Než budete provádět nastavení zařízení, vyměňovat příslušenství nebo než elektrické nářadí odložíte, vytáhněte síťovou zástrčku ze zásuvky nebo vyjměte odnímatelný akumulátor. Toto preventivní opatření zabrání neúmyslnému zapnutí elektrického nářadí.

- Výrobek a příslušenství používejte jen v technicky bezvadném stavu.
- Nikdy neprovádějte na výrobku nebo na příslušenství úpravy nebo změny.
- Buďte pozorní, dávejte pozor na to, co děláte, a přistupujte k práci s výrobkem rozumně. Výrobek nepoužívejte, jste-li unaveni nebo pod vlivem drog, alkoholu či léků. Moment nepozornosti při používání výrobku může vést k nejtěžším poraněním.
- Při práci může dojít k odštípnutí materiálu. Odštípnutý materiál může způsobit poranění těla a očí. Při používání výrobku noste ochranu očí, ochrannou přilbu a chrániče sluchu.
- Elektrické nářadí, příslušenství, nástroje atd. používejte v souladu s těmito instrukcemi. Respektujte přitom pracovní podmínky a prováděnou činnost. Použití elektrického nářadí k jinému účelu, než ke kterému je určeno, může být nebezpečné.
- Nebezpečí poranění padajícím nářadím a/nebo příslušenstvím. Před zahájením práce zkontrolujte, zda je namontované příslušenství bezpečně upevněné.
- Je zakázáno vysávat vodu.
- Modul se nesmí používat pro vysávání výbušných látek, žhavých, hořících nebo hořlavých látek, agresivního prachu (např. hořčíkového nebo hliníkového prachu) a takových kapalin (např. benzínu, rozpouštědel, kyselin, chladicích a mazacích prostředků).
- Prach, který vzniká při broušení, broušení smirkovým papírem, řezání a vrtání, může obsahovat nebezpečné chemické látky. Některé příklady jsou: olovo nebo barvy na bázi železa; cihly, beton a další zdivo, přírodní kámen a další výrobky s obsahem silikátů; určité druhy dřeva, jako dub, buk, a chemicky ošetřené dřevo; azbest nebo materiály obsahující azbest. Stanovte působení na pracovníka a osoby v okolí podle třídy nebezpečí materiálů, se kterými se pracuje. Proveďte potřebná opatření, abyste působení udrželi na bezpečné úrovni, jako např. použití systému pro zachycení prachu nebo nošení vhodného respirátoru. K všeobecným opatřením pro omezení působení patří:
  - práce v dobře větraném prostoru,
  - zabránění delšímu kontaktu s prachem,
  - zabránění pronikání prachu k obličeji a tělu,
  - nošení ochranného oděvu a umytí exponovaných míst vodou a mýdlem.
- Pro příslušné práce používejte pokud možno vhodný vysavač doporučený firmou **Hilti**.
- Před začátkem práce si ujasněte rizikovou kategorii prachu, který při práci vzniká. Používejte vysavač s oficiálně schválenou třídou ochrany, která splňuje místní předpisy na ochranu proti prachu.
- Abyste zabránili vzniku elektrostatického výboje, používejte antistatickou sací hadici.
- Dbejte na to, aby adaptér i vnější plochy sklíčidla byly očištěné od oleje a tuku. Pokud namontujete odsávací modul s díly, na kterých je olej a/nebo tuk, odsávací modul může odpadnout. Stopy oleje a tuku odstraňte z adaptéru a vnějších ploch sklíčidla hadrem.
- Dbejte na to, aby se modul příliš nezahříval. Při teplotách vyšších než 80 °C se materiál taví.
- Modul nepoužívejte k přenášení nebo vedení systému. Za tímto účelem používejte pouze určené rukojeti elektrického nářadí.
- Elektrické nářadí při práci nedržte za odsávací hlavu nebo sací trubici.

3 Popis

3.1 Přehled výrobku 1

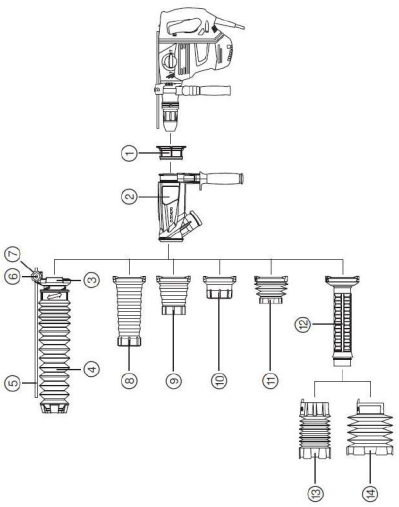

① Adaptér
② Základní odsávací díl s přídavnou rukojetí
③ Přípojka
④ Manžeta 12-52
⑤ Hloubkový doraz
⑥ Hvězdicový šroub
⑦ Matice
⑧ Odsávací hlava dlouhá
⑨ Odsávací hlava střední
⑩ Odsávací hlava krátká
⑪ Manžeta 68-90/ 290 mm
⑫ Odsávací trubice
⑬ Manžeta 68-90/550 mm
⑭ Manžeta 100-150/550 mm

3.2 Použití v souladu s určeným účelem 2

Popsaný výrobek je odsávací modul, který se používá jako příslušenství ve spojení s vrtacími kladivy **Hilti** SDS-Max a vysavači.

3.3 Obsah dodávky

Základní odsávací díl, manžeta 68-90/290 mm, odsávací hlava krátká, odsávací hlava střední, odsávací hlava dlouhá, adaptér, přípojka, manžeta 12-52, hloubkový doraz, hvězdicový šroub, matice, návod k obsluze
Další systémové produkty schválené pro váš výrobek najdete v **Hilti Store** nebo na: **www.hilti.group**.

4 Technické údaje

4.1 Manžeta

	Manžeta 68-90/290	Manžeta 68-90/550	Manžeta 100-150/550	Manžeta 12-52
Hmotnost	660 g (23,3 oz)	880 g (31,0 oz)	920 g (32,5 oz)	1 000 g (35,3 oz)
Typ nástroje	TE-Y-BK	TE-Y-BK	TE-Y-BK	Příklepový vrták TE-Y
Průměr nástroje	68 mm ... 90 mm (2,7 in ... 3,5 in)	68 mm ... 90 mm (2,7 in ... 3,5 in)	100 mm ... 150 mm (3,9 in ... 5,9 in)	12 mm ... 52 mm (0,5 in ... 2,0 in)
Délka nástroje	290 mm (11,4 in)	550 mm (21,7 in)	550 mm (21,7 in)	520 mm ... 570 mm (20,5 in ... 22,4 in)
Použití	Vrtání s příklepovou vrtací korunkou	Vrtání s příklepovou vrtací korunkou	Vrtání s příklepovou vrtací korunkou	Vrtání s příklepem

4.2 Odsávací hlava

	Odsávací hlava krátká	Odsávací hlava střední	Odsávací hlava dlouhá
Hmotnost	660 g (23,3 oz)	710 g (25,0 oz)	760 g (26,8 oz)
Typ nástroje	Špičák, plochý sekáč, pemrlice	Špičák, plochý sekáč, pemrlice	Špičák, plochý sekáč, pemrlice
Délka nástroje	250 mm ... 400 mm (9,8 in ... 15,7 in)	300 mm ... 400 mm (11,8 in ... 15,7 in)	400 mm ... 500 mm (15,7 in ... 19,7 in)
Použití	Sekání	Sekání	Sekání

4.3 Teploty

Okolní teplota při provozu	−17 °C ... 60 °C (1 °F ... 140 °F)
Skladovací teplota	−20 °C ... 70 °C (−4 °F ... 158 °F)

5 Obsluha

5.1 Montáž odsávacího modulu 3

Dbejte na to, aby byl volič funkcí v odpovídající poloze pro příslušnou práci.

Volná délka nástroje vyčnívající z odsávací hlavy nesmí být větší než 145 mm a menší než 30 mm. Zabezpečíte tak optimální odsávání prachu.

Smí se používat pouze špičáky, ploché sekáče, pemrlice, příklepové vrtací korunky a příklepové vrtáky, které jsou uvedené v přehledu k použití v souladu s určeným účelem.

Dbejte na to, aby při montáži nebyl v elektrickém nářadí nasazený nástroj.

1. Povolte namontovanou přídavnou rukojeť na elektrickém nářadí.
2. Odstraňte přídavnou rukojeť.
3. Zvolte správnou sestavu odsávacího systému podle vyobrazení k použití v souladu s určeným účelem → Strana 102 a namontujte díly a přídavnou rukojeť na základní odsávací díl.
4. Smontovaný systém s přídavnou rukojetí nasaďte přes upínání nástroje až do polohy prodloužené části převodovky v místě přídavné rukojeti.
5. Základní odsávací díl a přídavnou rukojeť otočte do požadované polohy.
6. Zajistěte přídavnou rukojeť proti přetočení utažením držadla.
7. Nasaďte nástroj do upínání.

   Řiďte se návodem k obsluze elektrického nářadí.

8. Připojte k odsávacímu modulu vysavač.

   Pro **vrtání s příklepem** proveďte navíc následující pracovní kroky.

9. Délku manžety nastavte tak, aby špička vrtáku vyčnívala cca 15 mm.
10. Nasaďte hloubkový doraz.
11. Nastavte hloubkový doraz na požadovanou hloubku vrtání.
12. Zajistěte hloubkový doraz hvězdicovým šroubem proti posunutí.

5.2 Demontáž odsávacího modulu 4

⚠ POZOR

Nebezpečí poranění nástrojem! Nástroj může být horký nebo může mít ostré hrany.

- Při výměně nástroje noste ochranné rukavice.

1. Odpojte vysavač od odsávacího modulu.
2. Vyjměte nástroj z upínání nástroje.
3. Uvolněte držák postranní rukojeti otáčením jejího držadla.
4. Odsávací modul stáhněte směrem dopředu z nářadí.
5. Demontujte přídavnou rukojeť z odsávacího modulu.
6. Namontujte přídavnou rukojeť na elektrické nářadí.
7. Otáčením držadla přídavnou rukojeť zajistěte.

5.3 Provoz

Dbejte na to, aby byl volič funkcí v odpovídající poloze pro příslušnou práci.

Řiďte se návodem k obsluze vysavače. Vysavač pravidelně vyprazdňujte.

1. Připojte vysavač a zapněte ho.
2. Zapněte elektrické nářadí.

6 Ošetřování a údržba

6.1 Ošetřování modulu

⚠ VÝSTRAHA

Nebezpečí úrazu elektrickým proudem! Provádění ošetřování a údržby se zapojenou síťovou zástrčkou může mít za následek těžká poranění a popáleniny.

- Před veškerým ošetřováním a údržbou vždy vytáhněte síťovou zástrčku!

Nepoužívejte oleje, mazací tuky nebo čisticí prostředky.
Kryt čistěte jen mírně navlhčeným hadrem. Nepoužívejte ošetřovací prostředky s obsahem silikonu, aby nedošlo k poškození plastových částí.

1. Odstraňte ulpívající nečistoty a zkontrolujte, zda v odsávacím otvoru v odsávací patce nejsou zbytky prachu.
2. Modul v pravidelných intervalech čistěte studenou vodou.

   Modul musí být před příštím použitím úplně suchý, aby se zabránilo ulpívání prachu.
3. Pravidelně odstraňujte z vnitřních stran adaptérů tuk a zbytky prachu.

6.2 Údržba

- Pravidelně kontrolujte vnější díly výrobku a příslušenství, zda nejsou poškozené, a správnou funkci všech ovládacích prvků. Výrobek nepoužívejte, pokud jsou některé díly poškozené nebo ovládací prvky nefungují bezchybně.

7 Pomoc při poruchách

V případě poruch, které nejsou uvedené v této tabulce nebo které nemůžete odstranit sami, se obraťte na náš servis **Hilti**.

Porucha	Možná příčina	Řešení
Nadměrná prašnost.	Vysavač je plný.	▸ Vyprázdněte vysavač.
	Odsávací hlava a/nebo manžeta jsou opotřebené nebo vadné.	▸ Vyměňte odsávací hlavu a/nebo manžetu.
	Ucpaný odsávací kanál.	▸ Vyčistěte odsávací kanál.
	Volná délka nástroje je větší než 145 mm.	▸ Použijte kratší nástroj nebo delší odsávací hlavu.
	Sací hadice vysavače není správně namontovaná.	▸ Sací hadici vysavače zasuňte úplně do základního dílu.
	Zbytky vyvrtaného jádra ucpaly odsávání.	▸ Odstraňte vyvrtané jádro s drtí.
	Příliš velká vzdálenost mezi příklepovou vrtací korunkou a odsávací trubicí.	▸ Používejte výhradně příklepové vrtací korunky **Hilti**.
Odsávací modul odpadává.	Odsávací modul není správně namontovaný.	▸ Odsávací modul namontujte podle návodu k obsluze. Základní díl musí být namontovaný v příslušné poloze.
	Základní díl a/nebo krk nářadí jsou od oleje nebo tuku.	▸ Hadrem odstraňte ze základního dílu a vnějších ploch krku nářadí olej a tuk.
	Přídavná rukojeť není utažená.	▸ Utáhněte přídavnou rukojeť.
	Přídavná rukojeť je zlomená.	▸ Vyměňte přídavnou rukojeť.
	Není namontovaný adaptér.	▸ Namontujte adaptér.
Odsávací modul nelze demontovat.	Upínací pásek přídavné rukojeti není dostatečně povolený.	▸ Povolte více přídavnou rukojeť, aby se upínací pásek více otevřel.
Nepřetržitý akustický signál na vysavači.	Výstupky na manžetě jsou opotřebené.	▸ Vyměňte manžetu.

8 Likvidace

Nářadí **Hilti** je vyrobené převážně z recyklovatelných materiálů. Předpokladem pro recyklaci materiálů je jejich řádné třídění. V mnoha zemích odebírá **Hilti** staré nářadí k recyklaci. Informujte se v servisu **Hilti** nebo u prodejního poradce.



▸ Nevyhazujte elektrické nářadí, elektronická zařízení a akumulátory do směsného odpadu!

9 Záruka výrobce

▸ V případě otázek ohledně záručních podmínek se obraťte na místního partnera **Hilti**.

10 Další informace

Podrobnější informace o obsluze, technice, životním prostředí a recyklaci najdete pod následujícím odkazem:
qr.hilti.com/manual/?id=2494449
Tento odkaz najdete také na konci návodu k obsluze jako QR kód.

Originálny návod na obsluhu

1 Údaje k dokumentácii

1.1 O tejto dokumentácii

- Pred uvedením do prevádzky si prečítajte túto dokumentáciu. Je to predpoklad na bezpečnú prácu a bezproblémovú manipuláciu.
- Dodržujte bezpečnostné pokyny a varovania v tejto dokumentácii a na produkte.
- Tento návod na obsluhu uchovávajte vždy s výrobkom a ďalším osobám odovzdávajte výrobok iba s týmto návodom.

1.2 Vysvetlenie symbolov

1.2.1 Varovné upozornenia

Varovné upozornenia varujú pred rizikami pri zaobchádzaní s výrobkom. Používajú sa nasledujúce signálne slová:

⚠ NEBEZPEČENSTVO

NEBEZPEČENSTVO !

- Na označenie bezprostredne hroziaceho nebezpečenstva, ktoré môže spôsobiť ťažký úraz alebo smrť.

⚠ VAROVANIE

VAROVANIE !

- Označenie možného hroziaceho nebezpečenstva, ktoré môže viesť k ťažkým poraneniam alebo usmrteniu.

⚠ POZOR

POZOR !

- Označenie možnej nebezpečnej situácie, ktorá môže viesť k telesným poraneniam alebo k vecným škodám.

1.2.2 Symboly v návode na obsluhu

V tomto návode na obsluhu sa používajú nasledujúce symboly:

	Dodržiavajte návod na obsluhu
	Upozornenia týkajúce sa používania a iné užitočné informácie
	Zaobchádzanie s recyklovateľnými materiálmi
	Elektrické zariadenia a akumulátory nevyhadzujte do komunálneho odpadu
	**Hilti** Lítiovo-iónový akumulátor
	**Hilti** Nabíjačka

1.2.3 Symboly na obrázkoch

Na vyobrazeniach sa používajú nasledujúce symboly:

	Tieto čísla odkazujú na príslušné vyobrazenie na začiatku tohto návodu na obsluhu.
3	Číslovanie udáva poradie pracovných úkonov na obrázku a môže sa odlišovať od číslovania pracovných úkonov v texte.
	Čísla pozícií sa používajú v obrázku **Prehľad** a odkazujú na čísla legendy v odseku **Prehľad výrobkov**.
	Tento symbol by mal u vás vzbudiť mimoriadnu pozornosť pri zaobchádzaní s výrobkom.

1.3 Symboly na výrobkoch

1.3.1 Symboly na výrobku

Na výrobku môžu byť použité nasledujúce symboly:

	Používajte ochrannú masku proti prachu
	Používajte ochranné rukavice
	Používajte ochrannú obuv

1.4 Informácie o výrobku

Výrobky HILTI sú určené pre profesionálneho používateľa a smie ich obsluhovať, vykonávať údržbu a opravovať iba autorizovaný, vyškolený personál. Tento personál musí byť špeciálne poučený o vznikajúcich rizikách a nebezpečenstve. Výrobok a jeho pomocné prostriedky sa môžu stať zdrojom nebezpečenstva v prípade, že s nimi bude manipulovať personál bez vzdelania, neodborným spôsobom alebo ak sa nebudú používať v súlade s určením.

Typové označenie a sériové číslo sú uvedené na typovom štítku.

- Poznamenajte si sériové číslo do nasledujúcej tabuľky. Údaje výrobku budete potrebovať pri dopytoch adresovaných nášmu zastúpeniu alebo servisu.

Údaje o výrobku

Modul na odsávanie prachu	TE DRS-Y
Generácia	01
Sériové číslo	

2 Bezpečnosť

2.1 Bezpečnostné upozornenia

⚠ **VÝSTRAHA Prečítajte si všetky bezpečnostné upozornenia, pokyny, obrázky a technické údaje týkajúce sa tohto výrobku.** Nedbalosť pri dodržiavaní uvedených pokynov môže mať za následok úraz elektrickým prúdom, požiar a/alebo závažné poranenia.

Všetky bezpečnostné upozornenia a pokyny si uschovajte pre budúcu potrebu.

Pojem „elektrické náradie“ uvedený v bezpečnostných upozorneniach sa vzťahuje na sieťové elektrické náradie (náradie so sieťovým káblom) alebo na akumulátorové elektrické náradie (bez sieťového kábla).

- **Pred uvedením do prevádzky si prečítajte a dodržiavajte návody na obsluhu a bezpečnostné informácie pre systémové výrobky.**
- Modul používajte iba v kombinácii s elektrickým náradím uvedeným v časti Používanie v súlade s určeným účelom → strana 108, inak hrozí nebezpečenstvo poranenia.
- Skôr než budete náradie nastavovať, meniť časti jeho príslušenstva alebo než ho odložíte, vytiahnite sieťovú zástrčku zo zásuvky alebo vyberte odnímateľný akumulátor. Toto bezpečnostné opatrenie zabraňuje neúmyselnému spusteniu elektrického náradia.
- Výrobok a príslušenstvo používajte len v technicky bezchybnom stave.
- Nikdy nevykonávajte úpravy alebo zmeny na výrobku alebo príslušenstve.
- Sústreďte sa, dávajte pozor na to, čo robíte a pri práci s výrobkom postupujte s rozvahou. Výrobok nepoužívajte vtedy, keď ste unavení alebo pod vplyvom drog, alkoholu alebo liekov. Aj moment nepozornosti pri používaní náradia môže viesť k vážnym poraneniam.
- Pri opracovaní môže odskakovať materiál. Odskočený materiál môže poškodiť telo a zrak. Počas používania výrobku noste okuliare, ochrannú prilbu a chrániče sluchu.
- Elektrické náradie, príslušenstvo, vkladacie nástroje atď. používajte v súlade s týmito pokynmi. Zohľadnite pritom pracovné podmienky a vykonávanú činnosť. Používanie elektrického náradia na iné než určené použitie môže viesť k nebezpečným situáciám.
- Nebezpečenstvo poranenia padajúcimi nástrojmi a/alebo príslušenstvom. Pred začatím práce skontrolujte, či je namontované príslušenstvo bezpečne upevnené.
- Odsávanie vody je zakázané.

- Modul sa nesmie používať na vysávanie látok s nebezpečenstvom výbuchu, žeravých, horiacich alebo horľavých látok, agresívnych prachov (napr. horčíkový alebo hliníkový prach) a kvapalín (napr. benzín, rozpúšťadlá, kyseliny, chladiace a mazacie prostriedky).
- Prach vznikajúci pri brúsení, šmirgľovaní, rezaní a vŕtaní môže obsahovať nebezpečné chemikálie. Niekoľko príkladov: olovo alebo farby na báze olova; tehly, betón alebo iné murivo, prírodný kameň a iné výrobky s obsahom silikátov; určité druhy dreva, ako je dub, buk a chemicky ošetrované drevo; azbest alebo materiály s obsahom azbestu. Stanovte expozíciu používateľa a osôb v blízkosti na základe tried nebezpečnosti materiálov, s ktorými sa pracuje. Vykonajte potrebné opatrenia na udržanie expozície na bezpečnej úrovni, napríklad: použitím systému na zachytávanie prachu alebo nosením vhodnej ochrany dýchacích ciest. K všeobecným opatreniam na zníženie expozície patrí:
  - práca v dobre vetranom prostredí,
  - vyvarovanie sa dlhšieho kontaktu s prachom,
  - odvádzanie prachu od tváre a tela,
  - nosenie ochranného odevu a umývanie exponovaných oblastí vodou a mydlom.
- Na jednotlivé aplikácie použite podľa možnosti vhodný odsávač prachu odporúčaný firmou **Hilti**.
- Pred začatím práce si zistite triedu nebezpečnosti prachu vznikajúceho pri práci. Používajte odsávač prachu s oficiálne schválenou ochrannou klasifikáciou zodpovedajúcou vašim lokálnym ustanoveniam o ochrane proti prachu.
- Na zabránenie vytvárania elektrostatických efektov používajte antistatickú saciu hadicu.
- Uistite sa, že adaptér a vonkajšie povrchy upínacieho mechanizmu sú bez oleja a tuku. Ak je odsávací modul namontovaný s časťami, ktoré sú znečistené olejom a/alebo tukom, odsávací modul môže odpadnúť. Handričkou odstráňte olej a tuk z adaptéra a vonkajšej strany upínacieho mechanizmu.
- Dávajte pozor, aby sa modul príliš nezohrieval. Pri teplotách nad 80 °C sa materiál začne taviť.
- Modul nepoužívajte na prenášanie alebo vedenie systému. Na tento účel používajte určené rukoväte elektrického náradia.
- Počas prevádzky nedržte elektrické náradie za odsávaciu hlavu alebo odsávaciu trubicu.

3 Opis

3.1 Prehľad výrobku 1

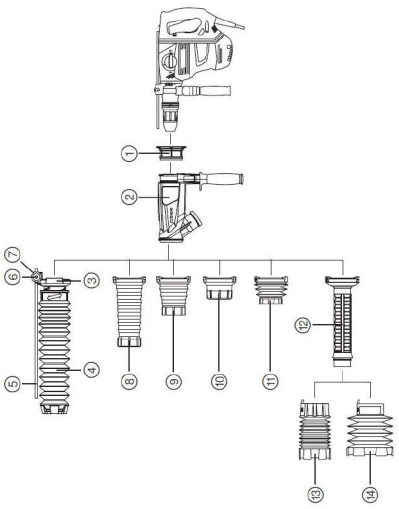

① Adaptér
② Odsávacia základňa s prídavnou rukoväťou
③ Pripojovací kus
④ Manžeta 12-52
⑤ Hĺbkový doraz
⑥ Hviezdicová skrutka
⑦ Matica
⑧ Odsávacia hlava dlhá
⑨ Odsávacia hlava stredná
⑩ Odsávacia hlava krátka
⑪ Manžeta 68-90/290 mm
⑫ Odsávacia trubica
⑬ Manžeta 68-90/550 mm
⑭ Manžeta 100-150/550 mm

3.2 Používanie v súlade s určením 2

Opísaný výrobok je odsávací modul používaný ako príslušenstvo v kombinácii s vŕtacími kladivami **Hilti** SDS-Max a odsávačmi prachu.

3.3 Rozsah dodávky

Odsávacia základňa, manžeta 68-90/290 mm, odsávacia hlava krátka, odsávacia hlava stredná, odsávacia hlava dlhá, adaptér, pripojovací kus, manžeta 12-52, hĺbkový doraz, hviezdicová skrutka, matica, návod na obsluhu

Ďalšie systémové výrobky, ktoré sú schválené pre váš výrobok, nájdete vo vašom **Hilti Store** alebo na stránke: **www.hilti.group**

4 Technické údaje

4.1 Manžeta

	Manžeta 68-90/290	Manžeta 68-90/550	Manžeta 100-150/550	Manžeta 12-52
Hmotnosť	660 g (23,3 oz)	880 g (31,0 oz)	920 g (32,5 oz)	1 000 g (35,3 oz)
Typ nástroja	TE-Y-BK	TE-Y-BK	TE-Y-BK	TE-Y príklepový vrták
Priemer nástroja	68 mm ... 90 mm (2,7 in ... 3,5 in)	68 mm ... 90 mm (2,7 in ... 3,5 in)	100 mm ... 150 mm (3,9 in ... 5,9 in)	12 mm ... 52 mm (0,5 in ... 2,0 in)
Dĺžka nástroja	290 mm (11,4 in)	550 mm (21,7 in)	550 mm (21,7 in)	520 mm ... 570 mm (20,5 in ... 22,4 in)
Použitie	Vŕtanie s príklepovou vŕtacou korunkou	Vŕtanie s príklepovou vŕtacou korunkou	Vŕtanie s príklepovou vŕtacou korunkou	Vŕtanie s príklepom

4.2 Odsávacia hlava

	Odsávacia hlava krátka	Odsávacia hlava stredná	Odsávacia hlava dlhá
Hmotnosť	660 g (23,3 oz)	710 g (25,0 oz)	760 g (26,8 oz)
Typ nástroja	Špicatý sekáč, plochý sekáč, sekací nástroj	Špicatý sekáč, plochý sekáč, sekací nástroj	Špicatý sekáč, plochý sekáč, sekací nástroj
Dĺžka nástroja	250 mm ... 400 mm (9,8 in ... 15,7 in)	300 mm ... 400 mm (11,8 in ... 15,7 in)	400 mm ... 500 mm (15,7 in ... 19,7 in)
Použitie	Sekanie	Sekanie	Sekanie

4.3 Teploty

Teplota okolia počas prevádzky	−17 °C ... 60 °C (1 °F ... 140 °F)
Teplota pri skladovaní	−20 °C ... 70 °C (−4 °F ... 158 °F)

5 Obsluha

5.1 Montáž odsávacieho modulu

Uistite sa, že prepínač funkcií je v správnej polohe pre dané práce.

Voľná dĺžka nástroja vyčnievajúca z odsávacej hlavy nesmie byť väčšia ako 145 mm a menšia ako 30 mm. Tým sa zaistí optimálne odsávanie prachu.

Smú sa používať iba špicaté sekáče, ploché sekáče, sekacie nástroje, príklepové vŕtacie korunky a príklepové vrtáky uvedené v časti Prehľad používania v súlade s určeným účelom.

Uistite sa, že počas montáže nie je do elektrického náradia vložený žiadny vkladací nástroj.

1. Povoľte namontovanú prídavnú rukoväť z elektrického náradia.
2. Odoberte prídavnú rukoväť.
3. Zvoľte správnu zostavu odsávacieho systému podľa obrázka pre používanie v súlade s určeným účelom → strana 108 a namontujte diely a prídavnú rukoväť na odsávaciu základňu.
4. Nasuňte zostavený systém s prídavnou rukoväťou cez upínanie nástrojov až do polohy hrdla prevodovky polohy prídavnej rukoväti.
5. Otočte odsávaciu základňu a prídavnú rukoväť do požadovanej polohy.
6. Bočnú rukoväť zafixujte bezpečne, aby sa nepretočila, utiahnutím rukoväti.
7. Vložte nástroj do upínania nástrojov.

   Dodržiavajte návod na obsluhu elektrického náradia.

8. Spojte odsávač prachu s odsávacím modulom.

   Na **vŕtanie s príklepom** vykonajte dodatočne nasledujúce kroky.

9. Dĺžku manžety nastavte tak, aby hrot vrtáka vyčnieval o cca 15 mm.
10. Vložte hĺbkový doraz.
11. Hĺbkový doraz nastavte na požadovanú hĺbku vrtu.
12. Zaistite hĺbkový doraz hviezdicovou skrutkou proti zošmyknutiu.

5.2 Demontáž odsávacieho modulu 4

⚠ POZOR

Nebezpečenstvo poranenia pracovným nástrojom! Pracovný nástroj môže byť horúci alebo môže mať ostré hrany.

- Pri výmene pracovného nástroja noste ochranné rukavice.

1. Odpojte odsávač prachu od odsávacieho modulu.
2. Vytiahnite vkladací nástroj z upínania nástrojov.
3. Otáčaním rúčky rozovrite držiak prídavnej rukoväti.
4. Odsávací modul vytiahnite smerom dopredu z elektrického náradia.
5. Demontujte prídavnú rukoväť z odsávacieho modulu.
6. Namontujte prídavnú rukoväť na elektrické náradie.
7. Otáčaním rúčky zafixujte prídavnú rukoväť.

5.3 Prevádzka

Uistite sa, že prepínač funkcií je v správnej polohe pre danú prácu.

Dodržiavajte návod na obsluhu odsávača prachu. Odsávač prachu pravidelne vyprázdňujte.

1. Zapojte odsávač prachu a zapnite ho.
2. Zapnite elektrické náradie.

6 Starostlivosť a údržba/oprava

6.1 Starostlivosť o modul

⚠ VAROVANIE

Nebezpečenstvo úrazu elektrickým prúdom! Vykonávanie údržby a opravy so zapojenou sieťovou zástrčkou môže viesť k závažným poraneniam a k popáleninám.

- Pred akoukoľvek údržbou a opravami vždy vytiahnite sieťovú zástrčku zo zásuvky!

Nepoužívajte oleje, tuky alebo čistiace prostriedky.
Kryt vyčistite len mierne navlhčenou handrou. Nepoužívajte prostriedky na ošetrovanie obsahujúce silikón, pretože môžu poškodiť plastové časti.

1. Odstráňte odolné nečistoty a skontrolujte, či sací otvor v odsávacej základni neobsahuje zvyšky prachu.
2. Pravidelne čistite modul studenou vodou.

   Pred ďalším použitím musí byť modul úplne suchý, aby sa naň nelepil prach.

3. Pravidelne čistite vnútorné steny adaptéra, aby ste odstránili mastnotu a zvyšky prachu.

6.2 Udržiavanie v dobrom stave

- Pravidelne kontrolujte všetky časti výrobku a príslušenstva, ktoré sú na vonkajšej strane a kontrolujte výskyt poškodení a bezchybné fungovanie všetkých ovládacích prvkov. Výrobok neprevádzkujte vtedy, keď sú jeho časti poškodené alebo ak nefungujú ovládacie prvky bezchybne.

7 Pomoc v prípade porúch

Pri výskyte takých porúch, ktoré nie sú uvedené v tejto tabuľke, alebo ktoré nedokážete odstrániť sami, sa obráťte na náš servis **Hilti**.

Porucha	Možná príčina	Riešenie
Nadmerné vytváranie prachu.	Odsávač prachu je plný.	▸ Vyprázdnite odsávač prachu.
	Odsávacia hlava a/alebo manžeta sú opotrebované alebo poškodené.	▸ Vymeňte odsávaciu hlavu a/alebo manžetu.
	Odsávací kanál je upchatý.	▸ Vyčistite odsávací kanál.
	Voľné dĺžky nástroja nad 145 mm.	▸ Použite kratší vkladací nástroj alebo dlhšiu odsávaciu hlavu.
	Odsávacia hadica odsávača prachu nie je správne namontovaná.	▸ Odsávaciu hadicu odsávača prachu zasuňte do základne až na doraz.
	Zvyšky vrtného jadra upchávajú odsávanie.	▸ Odstráňte vrtné jadro s úlomkami.
	Vzdialenosť medzi príklepovou vrtacou korunkou a odsávacou trubicou je príliš veľká.	▸ Používajte výlučne príklepové vŕtacie korunky **Hilti**.
Odsávací modul odpadáva	Odsávací modul nie je správne namontovaný.	▸ Namontujte odsávací modul podľa návodu na obsluhu. Základňa musí byť namontovaná v predpísanej polohe.
	Základňa a/alebo hrdlo náradia sú znečistené olejom alebo tukom.	▸ Odstráňte olej a tuk zo základne a vonkajšej strany hrdla náradia handričkou.
	Prídavná rukoväť nie je pevne dotiahnutá.	▸ Prídavnú rukoväť pevne dotiahnite.
	Prídavná rukoväť je zlomená.	▸ Vymeňte prídavnú rukoväť.
	Adaptér nie je namontovaný.	▸ Namontujte adaptér.

Porucha	Možná príčina	Riešenie
Odsávací modul sa nedá demontovať.	Upínací pás prídavnej rukoväti nie je dostatočne povolený	▸ Uvoľnite prídavnú rukoväť ešte viac, aby ste povolili upínací pás.
Dlhotrvajúci akustický signál na odsávači prachu.	Výstupky na manžete sú opotrebované.	▸ Vymeňte manžetu.

8 Likvidácia

Náradie značky **Hilti** je z veľkej časti vyrobené z recyklovateľných materiálov. Predpokladom na opakované využitie recyklovateľných materiálov je ich správne separovanie. V mnohých krajinách firma **Hilti** odoberie vaše staré náradie na recykláciu. Opýtajte sa na to v zákazníckom servise firmy **Hilti** alebo u svojho obchodného poradcu.



▸ Elektrické prístroje, elektronické zariadenia a akumulátory nedávajte do domáceho odpadu!

9 Záruka výrobcu

▸ Ak máte akékoľvek otázky týkajúce sa záručných podmienok, obráťte sa, prosím, na vášho lokálneho partnera spoločnosti **Hilti**.

10 Ďalšie informácie

Ďalšie informácie o obsluhe, technológii, životnom prostredí a recyklácii nájdete na nasledujúcom odkaze: **qr.hilti.com/manual/?id=2494449**
Tento odkaz nájdete aj na konci návodu na obsluhu ako QR kód.

Eredeti használati utasítás

1 A dokumentáció adatai

1.1 A dokumentumról

- Üzembe helyezés előtt olvassa el ezt a dokumentumot. Ez a biztonságos munkavégzés és a hibamentes kezelés előfeltétele.
- Vegye figyelembe a dokumentumban és a terméken található biztonsági utasításokat és figyelmeztetéseket.
- Ezt a használati utasítást mindig tárolja a termék közelében, és a gépet csak ezzel az utasítással együtt adja tovább harmadik személynek.

1.2 Jelmagyarázat

1.2.1 Figyelmeztetések

A figyelmeztetések a termék használata során előforduló veszélyekre hívják fel a figyelmet. A következő figyelmeztetéseket használjuk:

⚠ VESZÉLY

VESZÉLY !

▸ Súlyos testi sérüléshez vagy halálhoz vezető közvetlen veszély esetén.

⚠ FIGYELMEZTETÉS

FIGYELMEZTETÉS !

▸ Ezzel a szóval hívjuk fel a figyelmet egy olyan lehetséges veszélyre, amely súlyos személyi sérüléshez vagy halálhoz vezethet.

⚠ VIGYÁZAT

VIGYÁZAT !

- Ezzel a szóval hívjuk fel a figyelmet egy lehetséges veszélyhelyzetre, amely személyi sérüléshez vagy anyagi kárhoz vezethet.

1.2.2 Szimbólumok a használati utasításban

A jelen használati utasítás a következő szimbólumokat használja:

	Tartsa be a használati utasítást
	Alkalmazási útmutatók és más hasznos információk
	Újrahasznosítható anyagokkal való bánásmód
	Az elektromos gépeket és akkukat ne dobja a háztartási szemétbe
	**Hilti** lítium-ion akku
	**Hilti** töltőkészülék

1.2.3 Az ábrákon használt szimbólumok

Az ábrákon a következő szimbólumokat használjuk:

	Ezek a számok a jelen használati utasítás elején található ábrákra vonatkoznak.
3	A számozás a munkalépések sorrendjét mutatja képekben, és eltérhet a szövegben található munkalépések számozásától.
	Az **áttekintő** ábrában használt pozíciószámok a **termék áttekintésére szolgáló** szakasz jelmagyarázatában lévő számokra utalnak.
	Ez a jel hívja fel a figyelmét arra, hogy a termék használata során különös odafigyeléssel kell eljárnia.

1.3 Termékhez kötődő szimbólumok

1.3.1 Szimbólumok a terméken

A terméken a következő szimbólumokat használhatjuk:

	Viseljen porvédő maszkot
	Viseljen védőkesztyűt
	Viseljen munkavédelmi cipőt

1.4 Termékinformációk

A HILTI termékeket kizárólag szakember általi használatra szánták és a gépet csak engedéllyel rendelkező, szakképzett személy használhatja, javíthatja. Ezt a személyt minden lehetséges kockázati tényezőről tájékoztatni kell. A termék és tartozékai könnyen veszélyt okozhatnak, ha nem képzett személy dolgozik velük, vagy nem rendeltetésszerűen használják őket.

A típusjelölés és a sorozatszám a típustáblán található.

- Jegyezze fel a sorozatszámot a következő táblázatba. Amennyiben kérdéssel fordul a képviseletünkhöz vagy a szervizhez, szüksége lesz ezekre a termékadatokra.

Termékadatok

Porelszívó modul	TE DRS-Y
Generáció	01
Sorozatszám	

2 Biztonság

2.1 Biztonsági tudnivalók

⚠ **FIGYELMEZTETÉS Olvasson el minden biztonsági tudnivalót és utasítást, illusztrált anyagot és műszaki adatot, amelyet ehhez a termékhez mellékeltek.** Az alábbi biztonsági tudnivalók és utasítások betartásának elmulasztása áramütéshez, tűzhöz és/vagy súlyos testi sérüléshez vezethet.

Őrizzen meg minden biztonsági tudnivalót és utasítást a jövőbeni használathoz.

A biztonsági utasításokban használt „elektromos kéziszerszám" fogalom hálózatról üzemelő elektromos kéziszerszámokra (tápkábellel együtt értve) és akkumulátoros elektromos kéziszerszámokra (tápkábel nélkül) vonatkozik.

- **Üzembe helyezés előtt olvassa el és vegye figyelembe a rendszertermékek használati utasításait és biztonsági információit.**
- A modult csak a Rendeltetésszerű használat → Oldal 115 fejezetben felsorolt elektromos kéziszerszámokkal együtt használja, különben fennáll a sérülés veszélye.
- A gép beállítása, a tartozékok cseréje vagy az elektromos kéziszerszám lehelyezése előtt húzza ki a csatlakozódugót a csatlakozóaljzatból vagy vegye ki a kivehető akkut a gépből. Ez az elővigyázatossági intézkedés meggátolja a gép szándékolatlan üzembe helyezését.
- A terméket és tartozékok csak kifogástalan műszaki állapotban használja.
- Soha ne végezzen módosításokat vagy változtatásokat a terméken vagy a tartozékokon.
- Munka közben mindig figyeljen, ügyeljen arra, amit csinál, és meggondoltan dolgozzon a termékkel. Ne használja a terméket, ha fáradt, ha kábítószerek vagy alkohol hatása alatt áll, vagy ha orvosságokat vett be. Egy pillanatnyi figyelmetlenség a termék használata során komoly sérülésekhez vezethet.
- A megmunkálás következtében az anyagról szilánkok válhatnak le. A szilánkok a szem és egyéb testrészek sérüléseit okozhatják. A termék használata közben viseljen védőszemüveget, védősisakot és hallásvédőt.
- Az elektromos kéziszerszámokat, tartozékokat, betétszerszámokat stb. a jelen utasítások figyelembevételével használja. Vegye figyelembe a munkafeltételeket és a kivitelezendő munka sajátosságait. Az elektromos kéziszerszám eredeti rendeltetésétől eltérő célokra való alkalmazása veszélyes helyzetekhez vezethet.
- Sérülésveszély a leeső szerszámok és/vagy tartozékok miatt. A munka megkezdése előtt ellenőrizze a felszerelt tartozék biztos rögzítését.
- A modullal tilos vizet felszívni.
- A modult tilos robbanásveszélyes anyagok, izzó, égő vagy éghető anyagok, agresszív porok (pl. magnézium- és alumíniumpor) és folyadékok (pl. benzin, oldószer, hűtő- vagy kenőanyag) felszívására használni.
- A csiszolás, smirglizés, vágás és fúrás során keletkező por ártalmas vegyi anyagokat tartalmazhat. Néhány példa: ólom vagy ólombázisú festékek; tégla, beton és egyéb falazati termékek, terméskő és egyéb szilikáttartalmú termékek; Bizonyos fafajták, például tölgy, bükk és vegyszerrel kezelt fa; Azbeszt vagy azbeszttartalmú anyagok. Határozza meg a gépkezelő és a környezetében tartózkodó személyek kitettségét azon anyagok veszélyességi osztálya révén, amelyeken munkát végeznek. Tegye meg a szükséges óvintézkedéseket az expozíció biztonságos szinten tartása érdekében, például: porgyűjtő rendszer használata vagy megfelelő légzésvédő viselése. A kitettség a következő általános intézkedésekkel csökkenthető:
  - Munkavégzés jól szellőző területen
  - Porral való hosszabb érintkezés elkerülése,
  - Vezesse el a port a testtől és a fejtől,
  - Viseljen védőruhát és a szennyeződésnek kitett területeket tisztítsa meg vízzel és szappannal.
- Az adott felhasználás során lehetőleg használjon egy megfelelő, a **Hilti** által ajánlott porelszívót.
- A munka megkezdése előtt tisztázza a munka során keletkező por veszélyességi besorolását. Használjon hivatalosan engedélyezett védelmi osztályú porelszívót, amely megfelel a helyi porvédelmi előírásoknak.
- Elektrosztatikus hatások elkerüléséhez használjon antisztatikus szívótömlőt.
- Ügyeljen arra, hogy az adapter és a tokmány külső felülete legyen olaj- és zsírmentes. Ha olajos és/vagy zsíros alkatrészekkel szerelik fel a porelszívó modult, akkor az leeshet. Egy törlőkendővel távolítsa el az olajat és a zsírt az adapterről és a tokmány külső felületéről.
- Ügyeljen arra, hogy a modul ne forrósodjon fel túlságosan. 80 °C hőmérséklet felett az anyag megolvad.
- Ne használja a modult a rendszer emelésére és vezetésére. Használja az elektromos kéziszerszám erre a célra szolgáló fogantyúit.
- Üzemeltetés közben ne a szívófejnél vagy a szívócsőnél fogva tartsa az elektromos kéziszerszámot.

3 Leírás

3.1 Termékáttekintés 1

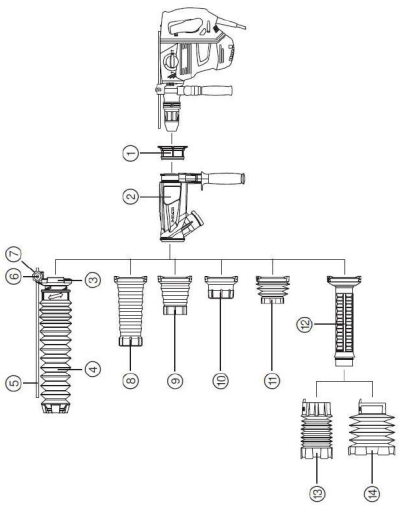

① Adapter
② Elszívóaljzat pótfogantyúval
③ Csatlakozóelem
④ 12-52 gumiharmonika
⑤ Mélységütköző
⑥ Csillagfogantyús csavar
⑦ Anya
⑧ Hosszú szívófej
⑨ Közepes szívófej
⑩ Rövid szívófej
⑪ 68-90/290 mm-es gumiharmonika
⑫ Szívócső
⑬ 68-90/550 mm-es gumiharmonika
⑭ 100-150/550 mm-es gumiharmonika

3.2 Rendeltetésszerű használat 2

Az ismertetett termék egy porelszívó modul, amely tartozékként a **Hilti** SDS-Max fúrókalapácsokkal és porelszívókkal együtt használható.

3.3 Szállítási terjedelem

Elszívóaljzat, 68-90/290 mm-es gumiharmonika, rövid szívófej, közepes szívófej, hosszú szívófej, adapter, csatlakozóelem, 12-52 gumiharmonika, mélységütköző, csillagfogantyús csavar, anya, használati utasítás
A termékéhez jóváhagyott további rendszertartozékokat a **Hilti Store** helyen vagy a következő oldalon talál: **www.hilti.group**

4 Műszaki adatok

4.1 Gumiharmonika

	68-90/290 gumiharmonika	68-90/550 gumiharmonika	100-150/550 gumiharmonika	12-52 gumiharmonika
Tömeg	660 g (23,3 oz)	880 g (31,0 oz)	920 g (32,5 oz)	1 000 g (35,3 oz)
Szerszámtípus	TE-Y-BK	TE-Y-BK	TE-Y-BK	TE-Y kalapácsfúrás esetén
Szerszámátmérő	68 mm ... 90 mm (2,7 in ... 3,5 in)	68 mm ... 90 mm (2,7 in ... 3,5 in)	100 mm ... 150 mm (3,9 in ... 5,9 in)	12 mm ... 52 mm (0,5 in ... 2,0 in)
Szerszámhossz	290 mm (11,4 in)	550 mm (21,7 in)	550 mm (21,7 in)	520 mm ... 570 mm (20,5 in ... 22,4 in)
Alkalmazás	Fúrás fúrószárkoronával	Fúrás fúrószárkoronával	Fúrás fúrószárkoronával	Kalapácsfúrás

4.2 Szívófej

	Rövid szívófej	Közepes szívófej	Hosszú szívófej
Tömeg	660 g (23,3 oz)	710 g (25,0 oz)	760 g (26,8 oz)
Szerszámtípus	Hegyes véső, lapos véső, érdesítőszerszám	Hegyes véső, lapos véső, érdesítőszerszám	Hegyes véső, lapos véső, érdesítőszerszám
Szerszámhossz	250 mm ... 400 mm (9,8 in ... 15,7 in)	300 mm ... 400 mm (11,8 in ... 15,7 in)	400 mm ... 500 mm (15,7 in ... 19,7 in)
Alkalmazás	Vésés	Vésés	Vésés

4.3 Hőmérsékletek

Környezeti hőmérséklet működés közben	−17 °C ... 60 °C (1 °F ... 140 °F)
Tárolási hőmérséklet	−20 °C ... 70 °C (−4 °F ... 158 °F)

5 Üzemeltetés

5.1 Porelszívó modul felszerelése 3

Ügyeljen rá, hogy a funkcióválasztó kapcsoló a munkálatokhoz illő állásban legyen.

A szívófejből kiálló szabad szerszámhossz nem lehet hosszabb 145 mm-nél, ill. nem lehet rövidebb 30 mm-nél. Így biztosítható az optimális porelszívás.

Csak a Rendeltetésszerű használat c. fejezet áttekintőjében megadott hegyes véső, lapos véső, érdesítőszerszám, fúrószárkorona és kalapácsfúró használható.

Ügyeljen arra, hogy az összeszerelés közben ne legyen betétszerszám az elektromos kéziszerszámban.

1. Csavarja le a felszerelt pótfogantyút az elektromos kéziszerszámról.
2. Távolítsa el a pótfogantyút.
3. Illessze össze a porelszívó-berendezés részeit a Rendeltetésszerű használat → Oldal 115c. fejezet ábráján látható módon, és szerelje fel azokat és a pótfogantyút az elszívóaljzatra.
4. Tolja az összeszerelt rendszert a pótfogantyúval együtt a tokmány fölött a hajtóműnyak / pótfogantyú helyzetéig.
5. Forgassa az elszívóaljzatot és a pótfogantyút a kívánt pozícióba.
6. Rögzítse a pótfogantyút elfordulás-biztosan a fogantyú meghúzásával.
7. Helyezze be a szerszámot a tokmányba.

   Ehhez tartsa be az elektromos kéziszerszám kezelési útmutatójában foglaltakat.

8. Csatlakoztassa a porelszívó modult a porelszívóhoz.

   Kalapácsfúráshoz kiegészítőleg végezze el a következő lépéseket.

9. A gumiharmonikát úgy állítsa be, hogy a fúrócsúcs kb. 15 mm-rel álljon ki.
10. Helyezze be a fúrásmélység-ütközőt.
11. Állítsa be a fúrásmélység-ütközőt a kívánt fúrásmélységre.
12. A fúrásmélység-ütközőt rögzítse a csillagfogantyús csavarral, nehogy kicsússzon.

5.2 A porelszívó modul leszerelése 4

⚠ VIGYÁZAT

Sérülésveszély a betétszerszám miatt! A betétszerszám forró és nagyon éles is lehet.

- A betétszerszám cseréjekor viseljen védőkesztyűt.

1. Válassza le a porelszívót a porelszívó modulról.
2. Vegye ki a betétszerszámot a tokmányból.
3. A markolat elfordításával nyissa ki a pótfogantyút szorító bilincset.
4. Előrefelé húzza le a porelszívó modult az elektromos kéziszerszámról.
5. Szerelje le a pótfogantyút a porelszívó modulról.
6. Szerelje a pótfogantyút az elektromos kéziszerszámra.
7. Rögzítse a pótfogantyút a markolat elforgatásával.

5.3 Üzemeltetés

Ügyeljen arra, hogy a funkcióválasztó kapcsoló a munkálathoz megfelelő állásban legyen.

Tartsa be a porelszívó kezelési útmutatójában foglaltakat. Rendszeresen ürítse ki a porelszívót.

1. Csatlakoztassa a porelszívót, majd kapcsolja be azt.
2. Kapcsolja be az elektromos kéziszerszámot.

6 Ápolás és karbantartás

6.1 Modul ápolása

⚠ FIGYELMEZTETÉS

Elektromos áramütés veszélye! A csatlakoztatott hálózati kábellel végzett ápolás és karbantartás súlyos sérüléseket és égési sérülést okozhat.

- Minden ápolási és karbantartási munka előtt húzza ki a hálózati csatlakozót!

Ne használjon olajat, zsírt vagy tisztítószert.
Csak nedves törlőkendővel tisztítsa a burkolatot. Ne használjon szilikontartalmú ápolószert, mivel az károsíthatja a műanyag alkatrészeket.

1. Távolítson el minden megtapadt szennyeződést és ellenőrizze, hogy szabad-e az elszívóaljzat elszívónyílása a lerakódott portól.
2. Rendszeres időközönként tisztítsa meg a modult hideg vízzel.

   A por felhalmozódásának megelőzésére a modult a következő használat előtt teljesen meg kell szárítani.
3. Rendszeresen tisztítsa meg az adapter belső oldalát a zsírtól és a pormaradványoktól.

6.2 Karbantartás

- Rendszeres időközönként ellenőrizze a termék és a tartozék külső részeit, hogy nem sérültek-e meg, és hogy minden kezelőszerv hibátlanul működik-e. Ne üzemeltesse a terméket, ha sérült része(i) van(nak), vagy ha bármelyik kezelőegység hibásan működik.

7 Segítség zavarok esetén

A táblázatban fel nem sorolt zavarok, illetve olyan zavarok esetén, amelyeket saját maga nem tud elhárítani, kérjük, forduljon a **Hilti** Szervizhez.

Üzemzavar	Lehetséges ok	Megoldás
Túlzott mértékű porfejlődés.	Porelszívó megtelt.	▸ Ürítse ki a porelszívót.
	Az elszívófej és/vagy a gumiharmonika elhasználódott vagy hibás.	▸ Cserélje ki az elszívófejet és/vagy gumiharmonikát.
	Az elszívócsatorna eltömődött.	▸ Tisztítsa meg az elszívócsatornát.
	A szerszám szabad hossza meghaladja a 145 mm-t.	▸ Használjon rövidebb betétszerszámot vagy hosszabb szívófejet.
	A porelszívó szívótömlője nincs helyesen felszerelve.	▸ Teljesen dugja be a porelszívó szívótömlőjét az alapegységbe.
	A furatmagmaradványok blokkolják az elszívást.	▸ Távolítsa el a furatmagot a furattörmelékkel együtt.
	Túl nagy a távolság a fúrószárkorona és a szívócső között.	▸ Kizárólag **Hilti** fúrószárkoronát használjon.
A porelszívó modul leesik	Porelszívó modul nincs megfelelően felszerelve.	▸ A használati utasítás szerint szerelje fel a porelszívó modult. Az alapegységet az előírt helyzet szerint kell felszerelni.
	Az alapegység és/vagy a szerszámnyak olajos vagy zsíros.	▸ Egy törlőkendővel távolítsa el az olajat és a zsírt az alapegységről és a szerszámnyak külső felületéről.
	Nincs meghúzva a pótfogantyú.	▸ Húzza meg a pótfogantyút.
	Eltört a pótfogantyú.	▸ Cserélje ki a pótfogantyút.
	Nincs felszerelve adapter.	▸ Szerelje fel az adaptert.
Nem lehet leszerelni a porelszívó modult.	A pótfogantyú feszítőszalagja nincs eléggé kiengedve	▸ Kissé oldja a pótfogantyút a feszítőszalag további kiengedéséhez.
Folyamatos hangjelzés a porelszívón.	A gumiharmonika bütykei elhasználódtak.	▸ Cserélje le a gumiharmonikát.

8 Ártalmatlanítás

A **Hilti** gépek nagyrészt újrahasznosítható anyagokból készülnek. Az újrahasznosítás előtt az anyagokat gondosan szét kell válogatni. A **Hilti** sok országban már visszaveszi használt gépét újrahasznosítás céljára. Kérdezze meg a **Hilti** ügyfélszolgálatot vagy kereskedelmi tanácsadóját.



▸ Az elektromos kéziszerszámokat, elektromos készülékeket és akkukat ne dobja a háztartási szemétbe!

9 Gyártói garancia

▸ A jótállás feltételeire vonatkozó kérdéseivel forduljon a helyi **Hilti** partneréhez.

10 További információk

A kezeléssel, technikával, környezettel és újrahasznosítással kapcsolatos további információkat a következő linken találja: **qr.hilti.com/manual/?id=2494449**
A link megtalálható a használati utasítás végén QR-kódként.

Originalna navodila za uporabo

1 Informacije o dokumentaciji

1.1 O tej dokumentaciji

- Pred začetkom uporabe preberite to dokumentacijo. To je pogoj za varno delo in nemoteno uporabo.
- Upoštevajte varnostna navodila in opozorila v tej dokumentaciji in na izdelku.
- Navodila za uporabo vedno hranite ob izdelku in vedno priložite ta navodila, če izdelek posredujete drugim osebam.

1.2 Legenda

1.2.1 Opozorila

Opozorila opozarjajo na nevarnosti pri delu z izdelkom. Uporabljajo se naslednje signalne besede:

⚠ NEVARNOST

NEVARNOST !

▸ Za neposredno grozečo nevarnost, ki lahko pripelje do težjih telesnih poškodb ali do smrti.

⚠ OPOZORILO

OPOZORILO !

▸ Za morebitno grozečo nevarnost, ki lahko povzroči težke telesne poškodbe ali smrt.

⚠ PREVIDNO

PREVIDNO !

▸ Za možno nevarnost, ki lahko pripelje do telesnih poškodb ali materialne škode.

1.2.2 Simboli v navodilih za uporabo

V navodilih za uporabo se pojavljajo naslednji simboli:

	Upoštevajte navodila za uporabo
	Navodila za uporabo in druge uporabne informacije
	Ravnanje z materiali, ki jih je mogoče znova uporabiti
	Električnih orodij in akumulatorskih baterij ne odstranjujte s hišnimi odpadki
	**Hilti** Litij-ionska akumulatorska baterija
	**Hilti** Polnilnik

1.2.3 Simboli na slikah

Na slikah so uporabljeni naslednji simboli:

2	Te številke označujejo slike na začetku teh navodil za uporabo.
3	Oštevilčenje na slikah prikazuje postopek po korakih in se lahko razlikuje od delovnih korakov v besedilu.
(11)	Na sliki **Pregled** so uporabljene številke položajev, ki se nanašajo na številke v legendi poglavja **Pregled izdelka**.
	Ta znak opozarja, da morate biti pri uporabi izdelka še posebej pozorni.

1.3 Simboli, ki so odvisni od izdelka

1.3.1 Simboli na izdelku

Na izdelku se lahko uporabljajo naslednji simboli:

	Uporaba maske za zaščito pred prahom
	Uporabljajte zaščitne rokavice
	Uporabljajte zaščitne čevlje

1.4 Informacije o izdelku

Izdelki HILTI so namenjeni profesionalnim uporabnikom; uporablja, vzdržuje in servisira jih lahko le pooblaščeno in ustrezno usposobljeno osebje. To osebje je treba dodatno poučiti o nevarnostih, ki se pojavljajo pri delu. Izdelek in njegovi pripomočki so lahko nevarni, če jih nepravilno uporablja nestrokovno osebje in če se uporabljajo v nasprotju z namembnostjo.

Tipska oznaka in serijska številka sta navedeni na tipski ploščici.

- Serijsko številko prepišite v naslednjo preglednico. Podatke o izdelku potrebujete v primeru morebitnih vprašanj za našega zastopnika ali servis.

Informacije o izdelku

Modul za prah	TE DRS-Y
Generacija	01
Serijska št.	

2 Varnost

2.1 Varnostna opozorila

⚠ **OPOZORILO Preberite vsa varnostna opozorila, navodila, slike in tehnične podatke, ki so priloženi temu izdelku.** Posledice neupoštevanja naslednjih opozoril so lahko električni udar, požar in/ali hude telesne poškodbe.

Vsa varnostna opozorila in navodila shranite za v prihodnje.

Pojem "električno orodje", ki smo ga uporabili v varnostnih opozorilih, se nanaša na električno orodje za priklop na električno omrežje (s priključnim kablom) ali na električno orodje na baterijski pogon (brez priključnega kabla).

- **Pred uporabo preberite in upoštevajte navodila za uporabo in varnostne informacije o sistemskih izdelkih.**
- Modul uporabljajte le z električnimi orodji, navedenimi v razdelku o predvideni uporabi izdelka → stran 121, sicer lahko pride do poškodb.
- Pred nastavljanjem orodja, menjavo opreme in odlaganjem orodja izvlecite vtič iz vtičnice in/ali snemite odstranljivo akumulatorsko baterijo iz električnega orodja. Ta previdnostni ukrep onemogoča nenameren zagon električnega orodja.
- Izdelek in pribor uporabljajte samo v tehnično brezhibnem stanju.
- Izdelka ali pribora nikoli in na noben način ne spreminjajte.
- Bodite zbrani in pazite, kaj delate. Dela z izdelkom se lotite razumno. Ne uporabljajte izdelka, če ste utrujeni ali pod vplivom drog, alkohola ali zdravil. Trenutek nepazljivosti pri uporabi izdelka lahko privede do resnih poškodb.
- Pri obdelavi se lahko odkrušijo drobci materiala. Ti drobci lahko poškodujejo telo in oči. Med uporabo izdelka vedno nosite zašito za oči in sluh ter čelado.
- Električno orodje, pribor, nastavke itd. uporabljajte v skladu s temi navodili. Pri tem upoštevajte delovne pogoje in vrsto dela, ki ga nameravate opravljati. Uporaba električnega orodja v druge, nepredvidene namene, lahko privede do nevarnih situacij.
- Nevarnost poškodb zaradi padajočega orodja in/ali pribora. Pred začetkom dela preverite, da je pribor varno nameščen.
- Sesanje vode ni dovoljeno.
- Modula ni dovoljeno uporabljati za sesanje eksplozivnih snovi, žarečega ali gorečega oz. gorljivega prahu (npr. magnezijevega ali aluminijevega prahu itd.) in tekočin (npr. bencina, topil, kislin, hladilnih sredstev in sredstev za mazanje).

- Prah, ki nastane pri brušenju, rezanju in vrtanju, lahko vsebuje nevarne kemikalije. Nekaj primerov za to: svinec ali barve na osnovi svinca; opeke, beton in drugi zidarski izdelki, naravni kamen in drugi izdelki s silikatom; določene vrste lesa, kot sta hrast ali bukev, in kemično obdelan les; azbest ali materiali, ki vsebujejo azbest. Določite izpostavljenost upravljavca in oseb v okolici s pomočjo razreda nevarnosti materiala, na katerem se izvajajo dela. Sprejmite vse potrebne ukrepe, da vzdržujete izpostavljenost na varni stopnji, npr. z uporabo sistema za zbiranje prahu ali pa nošenje primerne zaščite za dihala. K splošnim ukrepom za znižanje izpostavljenosti spadajo:
  - delo v dobro prezračevanih prostorih,
  - preprečevanje daljšega stika s prahom,
  - odvajanje prahu stran od obraza in telesa,
  - nošenje zaščitnih oblačil in čiščenje izpostavljenih predelov z vodo in milom.
- Če je možno, pri vseh delih uporabljajte ustrezen odpraševalnik, ki ga priporoča **Hilti**.
- Pred začetkom dela ugotovite razred nevarnosti nastajajočega prahu. Uporabljajte le odpraševalnike z uradno odobrenim zaščitnim razredom v skladu z lokalno zakonodajo o zaščiti pred prahom.
- Da bi preprečili elektrostatične pojave, uporabljajte antistatično sesalno cev.
- Poskrbite, da na adapterju in zunanjih površinah vpenjalne glave ni ostankov olja ali masti. Če modul za prah montirate z deli, na katerih so ostanki olja ali masti, se lahko modul za prah sname. S krpo odstranite ostanke olja in masti z adapterja in zunanjih površin vpenjalne glave.
- Bodite pozorni, da se modul ne segreje premočno. Pri temperaturah nad 80 °C se material stopi.
- Modula ne uporabljajte za prenašanje ali vodenje sistema. Uporabljajte le ročaje električnega orodja, ki so predvideni za ta namen.
- Električnega orodja med uporabo ne držite za sesalno glavo ali sesalno cev.

3 Opis

3.1 Pregled izdelka 1

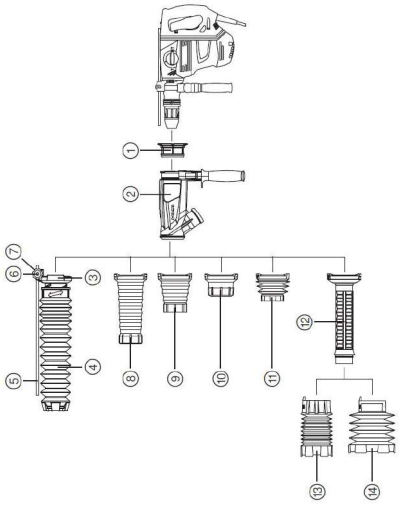

① Adapter
② Sesalna osnova z dodatnim ročajem
③ Priključni del
④ Manšeta 12–52
⑤ Omejevalnik globine
⑥ Vijak z zvezdastim ročajem
⑦ Matica
⑧ Dolga sesalna glava
⑨ Srednje dolga sesalna glava
⑩ Kratka sesalna glava
⑪ Manšeta 68–90/290 mm
⑫ Sesalna cev
⑬ Manšeta 68–90/550 mm
⑭ Manšeta 100–150/550 mm

3.2 Namenska uporaba 2

Opisani izdelek je modul za prah, ki se kot pribor uporablja z vrtalnimi kladivi **Hilti** SDS-Max in odpraševalniki.

3.3 Obseg dobave

Sesalna osnova, manšeta 68–90/290 mm, kratka sesalna glava, srednje dolga sesalna glava, dolga sesalna glava, adapter, priključni del, manšeta 12–52, omejevalnik globine, vijak z zvezdastim ročajem, matica, navodila za uporabo

Druge sistemske izdelke, ki so dovoljeni za vaš izdelek, najdete v centru **Hilti Store** ali na spletni strani: **www.hilti.group**

4 Tehnični podatki

4.1 Manšeta

	Manšeta 68-90/290	Manšeta 68-90/550	Manšeta 100-150/550	Manšeta 12-52
Teža	660 g (23,3 oz)	880 g (31,0 oz)	920 g (32,5 oz)	1.000 g (35,3 oz)
Tip orodja	TE-Y-BK	TE-Y-BK	TE-Y-BK	TE-Y udarnega svedra
Premer nastavka	68 mm ... 90 mm (2,7 in ... 3,5 in)	68 mm ... 90 mm (2,7 in ... 3,5 in)	100 mm ... 150 mm (3,9 in ... 5,9 in)	12 mm ... 52 mm (0,5 in ... 2,0 in)
Dolžina orodja	290 mm (11,4 in)	550 mm (21,7 in)	550 mm (21,7 in)	520 mm ... 570 mm (20,5 in ... 22,4 in)
Uporaba	Vrtanje z udarno vrtalno krono	Vrtanje z udarno vrtalno krono	Vrtanje z udarno vrtalno krono	Udarno vrtanje

4.2 Sesalna glava

	Kratka sesalna glava	Srednje dolga sesalna glava	Dolga sesalna glava
Teža	660 g (23,3 oz)	710 g (25,0 oz)	760 g (26,8 oz)
Tip orodja	Koničasto dleto, ploščato dleto, orodje za štokanje	Koničasto dleto, ploščato dleto, orodje za štokanje	Koničasto dleto, ploščato dleto, orodje za štokanje
Dolžina orodja	250 mm ... 400 mm (9,8 in ... 15,7 in)	300 mm ... 400 mm (11,8 in ... 15,7 in)	400 mm ... 500 mm (15,7 in ... 19,7 in)
Uporaba	Dletenje	Dletenje	Dletenje

4.3 Temperatura

Temperatura okolice med delovanjem	−17 °C ... 60 °C (1 °F ... 140 °F)
Temperatura skladiščenja	−20 °C ... 70 °C (−4 °F ... 158 °F)

5 Uporaba

5.1 Montaža modula za prah 3

Bodite pozorni, da je stikalo za izbiro funkcij med delom v ustreznem položaju.

Dolžina orodja, ki sega iz sesalne glave, ne sme biti večja od 145 mm in ne manjša od 30 mm. To zagotavlja učinkovito odsesavanje prahu.

Uporabljate lahko le koničasta in ploščata dleta, orodja za štokanje, udarne vrtalne krone in udarne svedre, ki so prikazani v pregledu razdelka o predvideni uporabi izdelka.

Pazite, da pri montaži nastavek ni vstavljen v električno orodje.

1. Montiran dodaten ročaj snemite z električnega orodja.
2. Odstranite dodaten ročaj.
3. Izberite ustrezno kombinacijo delov sesalnega sistema v skladu s sliko v razdelku o predvideni uporabi izdelka → stran 121 ter dele in dodaten ročaj montirajte na sesalno osnovo.
4. Montiran sistem z dodatnim ročajem potisnite v vpenjalno glavo do vratu gonila/dodatnega ročaja.
5. Sesalno osnovo in dodaten ročaj zavrtite v želeni položaj.
6. Dodaten ročaj zategnite do te mere, da se med delom ne bo obračal.
7. Nastavek vstavite v vpenjalno glavo.

Pri tem upoštevajte navodila za uporabo električnega orodja.

8. Odpraševalnik priključite na modul za prah.

V primeru **udarnega svedra** izvedite tudi korake, opisane v nadaljevanju.

9. Dolžino manšete nastavite tako, da bo vrtalna konica gledala ven pribl. 15 mm.
10. Vstavite omejevalnik globine.
11. Omejevalnik globine nastavite na želeno globino vrtanja.
12. Omejevalnik globine zavarujte pred premikanjem z vijakom z zvezdastim ročajem.

5.2 Demontaža modula za prah 4

⚠ PREVIDNO

Nevarnost poškodbe zaradi nastavka! Nastavek je lahko vroč ali ima ostre robove.

- Pri menjavi nastavka uporabite zaščitne rokavice.

1. Odpraševalnik odstranite z modula za prah.
2. Nastavek odstranite iz vpenjalne glave.
3. Odprite držalo dodatnega ročaja tako, da zavrtite ročaj.
4. Modul za prah izvlecite iz električnega orodja.
5. Dodaten ročaj demontirajte z modula za prah.
6. Dodaten ročaj montirajte na električno orodje.
7. Dodaten ročaj pritrdite tako, da ročaj zavrtite.

5.3 Način delovanja

Bodite pozorni, da je stikalo za izbiro funkcij med delom v ustreznem položaju.

Upoštevajte navodila za uporabo odpraševalnika. Odpraševalnik redno praznite.

1. Odpraševalnik priključite in ga vklopite.
2. Vklopite električno orodje.

6 Nega in vzdrževanje

6.1 Nega modula

⚠ OPOZORILO

Nevarnost električnega udara! Nega in vzdrževanje z vstavljenim vtičem lahko povzročita hude poškodbe in opekline.

- Pred nego in vzdrževanjem vedno izvlecite vtič!

Ne uporabljajte olj, masti ali čistilnih sredstev.
Ohišje čistite le z rahlo vlažno krpo. Za čiščenje ne uporabljajte čistil, ki vsebujejo silikon, ker lahko poškodujejo plastične dele.

1. Odstranite trdovratno umazanijo in preverite, ali so v odsesovalni odprtini in sesalni osnovi ostanki prahu.
2. Modul redno čistite s hladno vodo.

   Modul mora biti pred naslednjo uporabo popolnoma osušen, da se prepreči prijemanje prahu.

3. Z notranje strani adapterja redno odstranjujte mast in ostanke prahu.

6.2 Vzdrževanje

- Redno preverjajte, ali so zunanji deli izdelka in pribora morda poškodovani in ali vsi elementi za upravljanje delujejo brezhibno. Izdelka ne uporabljajte, če so njegovi deli poškodovani ali če upravljalni elementi ne delujejo brezhibno.

7 Pomoč pri motnjah

V primeru motenj, ki niso navedene v tej preglednici oziroma jih sami ne znate odpraviti, se obrnite na naš servis **Hilti**.

Motnja	Možen vzrok	Rešitev
Prevelika obremenitev s prahom.	Odpraševalnik je poln.	▸ Izpraznite odpraševalnik.
	Sesalna glava in/ali manšeta je obrabljena ali ne deluje pravilno.	▸ Zamenjajte sesalno glavo in/ali manšeto.
	Odsesovalni kanal je zamašen.	▸ Očistite odsesovalni kanal.
	Dolžina orodja, ki sega iz sesalne glave presega 145 mm.	▸ Uporabite krajši nastavek ali daljšo sesalno glavo.
	Sesalna cev odpraševalnika ni pravilno montirana.	▸ Sesalno cev odpraševalnika vstavite do konca v osnovni del.
	Ostanki z vrtalnega jedra lahko zamašijo sistem za odsesavanje.	▸ Odstranite vrtalno jedro, na katerem je drobir.
	Razdalja med udarno vrtalno krono in sesalno cevjo je prevelika.	▸ Uporabljajte samo udarne vrtalne krone **Hilti**.
Modul za prah se snema.	Modul za prah ni pravilno montiran.	▸ Modul za prah montirajte v skladu z navodili za uporabo. Osnovni del je treba montirati v predvideni položaj.
	Na osnovnem delu in/ali vratu orodja so ostanki olja ali masti.	▸ S krpo odstranite ostanke olja in masti z osnovnega dela in zunanjih površin vratu orodja.
	Dodaten ročaj ni zategnjen.	▸ Zategnite dodaten ročaj.
	Dodaten ročaj je odlomljen.	▸ Zamenjajte dodaten ročaj.
	Adapter ni montiran.	▸ Montirajte adapter.
Modula za prah ni mogoče odstraniti.	Zatezni trak dodatnega ročaja ni dovolj popuščen.	▸ Odvijte dodaten ročaj, da popustite zatezni trak.
Iz odpraševalnika se sliši trajen zvočni signal.	Nastavek manšete je obrabljen.	▸ Zamenjajte manšeto.

8 Odstranjevanje

Orodja **Hilti** so pretežno izdelana iz materialov, ki jih je mogoče znova uporabiti. Pogoj za ponovno uporabo materialov je ustrezno razvrščanje materiala. V mnogih državah servisi **Hilti** prevzamejo vaše odsluženo orodje. O tem se pozanimajte pri servisni službi **Hilti** ali svojem prodajnem svetovalcu.

- Električnih orodij, naprav in akumulatorskih baterij ne zavrzite skupaj z gospodinjskimi odpadki!

9 Proizvajalčeva garancija

- V primeru vprašanj o garancijskih pogojih se obrnite na lokalnega partnerja **Hilti**.

10 Dodatne informacije

Dodatne informacije glede upravljanja, tehnike, okolja in recikliranja si lahko preberete na tej povezavi: **qr.hilti.com/manual/?id=2494449**
Ta povezava je na voljo tudi na koncu teh navodil za uporabo v obliki kode QR.

Originalne upute za uporabu

1 Podaci o dokumentaciji

1.1 Uz ovu dokumentaciju

- Prije početka rada pročitajte ovu dokumentaciju. To je preduvjet za siguran rad i neometano rukovanje.
- Pridržavajte se sigurnosnih napomena i upozoravajućih naputaka u ovoj dokumentaciji i na proizvodu.
- Ove upute za uporabu uvijek čuvajte u blizini proizvoda i proslijedite ga drugim osobama samo zajedno s uputama za uporabu.

1.2 Objašnjenje znakova

1.2.1 Upozoravajući naputci

Upozoravajući naputci upozoravaju na opasnost prilikom rukovanja proizvodom. Koriste se sljedeće signalne riječi:

⚠ OPASNOST

OPASNOST !

- Znači moguću neposrednu opasnu situaciju, koja može prouzročiti tjelesne ozljede ili smrt.

⚠ UPOZORENJE

UPOZORENJE !

- Ova riječ skreće pozornost na moguću opasnu situaciju koja može uzrokovati teške tjelesne ozljede ili smrt.

⚠ OPREZ

OPREZ !

- Ova riječ skreće pozornost na moguću opasnu situaciju koja može uzrokovati tjelesne ozljede ili materijalnu štetu.

1.2.2 Simboli u uputama za uporabu

U ovim uputama za uporabu koriste se sljedeći simboli:

	Pridržavajte se uputa za uporabu
	Napomene o primjeni i druge korisne informacije
	Rukovanje materijalima koji se mogu ponovno preraditi
	Električne uređaje i akumulatorske baterije ne bacajte u kućni otpad
	**Hilti** Litij-ionska akumulatorska baterija
	**Hilti** Punjač

1.2.3 Simboli na slikama

Koriste se sljedeći simboli na slikama:

2	Ovi brojevi odnose se na određene slike na početku ovih uputa za uporabu.
3	Numeriranjem na slikama se navodi redoslijed radnih koraka i može odstupati od radnih koraka u tekstu.
(11)	Brojevi položaja koriste se na slici **Pregled** i odnose se na brojeve legende u odlomku **Pregled proizvoda**.
	Ovaj znak upućuje da trebate biti posebno pažljivi prilikom rukovanja proizvodom.

1.3 Simboli ovisno o proizvodu

1.3.1 Simboli na proizvodu

Mogu se koristiti sljedeći simboli na proizvodu:

	Koristite zaštitnu masku
	Nosite zaštitne rukavice
	Nosite zaštitne cipele

1.4 Informacije o proizvodu

HILTI proizvodi su namijenjeni profesionalnom korisniku i smije ih posluživati, održavati i servisirati samo ovlašteno kvalificirano osoblje. To osoblje mora biti posebno podučeno o mogućim opasnostima. Proizvod i njemu pripadajuća pomoćna sredstva mogu biti opasna ako ih nepropisno i neispravno upotrebljava neosposobljeno osoblje.

Oznaka tipa i serijski broj navedeni su na označnoj pločici.

- Prepišite serijski broj u sljedeću tablicu. Podaci o proizvodu potrebni su vam prilikom kontaktiranja našeg zastupništva ili servisa.

Podaci o proizvodu

Modul za prašinu	TE DRS-Y
Generacija	01
Serijski br.	

2 Sigurnost

2.1 Sigurnosne napomene

⚠ **UPOZORENJE Pročitajte sve sigurnosne napomene, naputke, slike i tehničke podatke kojima je opremljen ovaj proizvod.** Propusti u pridržavanju sljedećih naputaka mogu dovesti do električnog udara, požara i/ili teških ozljeda.

Molimo sačuvajte sve sigurnosne napomene i upute za ubuduće.

Pojam "električni alat" korišten u sigurnosnim napomenama odnosi se na električne alate s napajanjem iz električne mreže (s mrežnim vodom) i na električne alate na akumulatorski pogon (bez mrežnog voda).

- **Prije početka rada pročitajte i pridržavajte se uputa za uporabu i sigurnosnih informacija o proizvodima sustava.**
- Modul upotrebljavajte samo zajedno s električnim alatima koji su navedeni u Namjenskoj uporabi → stranica 128 jer u suprotnom postoji opasnost od ozljeda.
- Izvucite utikač iz utičnice ili izvadite akumulatorsku bateriju prije namještanja uređaja, zamjene dijelova pribora ili odlaganja uređaja. Ovim mjerama opreza spriječit će se nehotično pokretanje električnog alata.
- Proizvod i pribor koristite samo ako su u tehnički besprijekornom stanju.
- Ne izvodite manipulacije ili preinake na proizvodu ili priboru.
- Budite pažljivi, pazite što činite i kod rada s proizvodom postupajte razumno. Proizvod ne koristite ako ste umorni ili pod utjecajem opojnih sredstava, alkohola ili lijekova. Trenutak nepažnje može dovesti do ozbiljnih tjelesnih ozljeda.

- Prilikom obrade može doći do otkidanja komadića materijala. Odvojeni materijal može ozlijediti tijelo i oči. Tijekom uporabe proizvoda nosite zaštitne naočale, zaštitnu kacigu i zaštitne slušalice.
- Koristite električni alat, pribor, nastavke itd. sukladno ovim uputama. Pritom uzmite u obzir radne uvjete i izvođene radove. Uporaba električnih alata za neke druge primjene različite od predviđenih može dovesti do opasnih situacija.
- Opasnost od ozljede uslijed pada alata i/ili pribora. Prije početka rada provjerite da je montiran pribor kuka sigurno pričvršćen.
- Usisavanje vode je zabranjeno.
- Modul se ne smije upotrebljavati za usisavanje eksplozivnih materijala, užarenih ili gorećih odn. zapaljivih materijala, agresivnih prašina (npr. magnezijsko-aluminijska prašina itd.) i tekućina (npr. benzin, otapala, kiseline, rashladne tekućine, sredstva za podmazivanje itd.).
- Prašina koja nastaje pri brušenju, brušenju brusnim papirom, rezanju i bušenju može sadržavati opasne kemikalije. Neki primjeri su: olovo ili boje na bazi olova; opeka, beton i drugi proizvodi za zidove, prirodni kamen i drugi proizvodi koji sadrže silikat; određena drva, npr. hrast, bukva i kemijski obrađeno drvo; azbest ili azbestni materijali. Utvrdite izloženost korisnika i osoba u blizini prema razredu opasnosti materijala na kojima se radi. Poduzmite potrebne mjere za održavanje izloženosti na sigurnoj razini, npr. koristeći sustav za sakupljanje prašine ili noseći odgovarajuću zaštitu organa za disanje. Opće mjere za smanjenje izloženosti uključuju:
  - rad u dobro prozračenom području,
  - izbjegavanje dužeg kontakta s prašinom,
  - brisanje prašine s lica i tijela,
  - nošenje zaštitne odjeće i pranje izloženih područja vodom i sapunom.
- Za odgovarajuću primjenu po mogućnosti upotrebljavajte prikladni uređaj za uklanjanje prašine koji je preporučio **Hilti**.
- Prije početka rada utvrdite razred opasnosti prašine koja nastaje pri radu. Uređaj za uklanjanje prašine koristite sa službeno dozvoljenom klasifikacijom zaštite, koja odgovara Vašim lokalnim propisima o zaštiti od prašine.
- Kako biste izbjegli elektrostatičke efekte, koristite antistatičko usisno crijevo.
- Pazite da su adapter i vanjske površine stezne glave bez ulja i masti. Ako se modul za prašinu montira s nauljenim i/ili masnim dijelovima, modul za prašinu može ispasti. Krpom uklonite ulja i masti s adaptera i vanjskih površina stezne glave.
- Pazite da modul ne postane prevruć. Materijal se topi na temperaturama iznad 80 °C.
- Ne upotrebljavajte modul za nošenje ili vođenje sustava. Upotrebljavajte za to predviđene ručke električnog alata.
- Ne držite električni alat za usisnu glavu ili usisnu cijev tijekom rada.

3 Opis

3.1 Pregled proizvoda 1

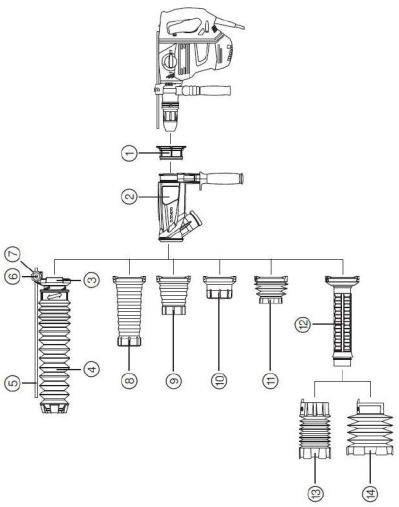

① Adapter
② Usisna baza s dodatnim rukohvatom
③ Priključni komad
④ Manžeta 12-52
⑤ Graničnik dubine
⑥ Vijak zvjezdaste ručice
⑦ Matica
⑧ Usisna glava duga
⑨ Usisna glava srednja
⑩ Usisna glava kratka
⑪ Manžeta 68-90/290 mm
⑫ Usisna cijev
⑬ Manžeta 68-90/550 mm
⑭ Manžeta 100-150/550 mm

3.2 Namjenska uporaba 2

Opisani proizvod je modul za prašinu koji se koristi kao pribor zajedno s **Hilti** udarnim bušilicama SDS-Max i uređajima za uklanjanje prašine.

3.3 Sadržaj isporuke

Usisna baza, manžeta 68-90/290 mm, usisna glava kratka, usisna glava srednja, usisna glava duga, adapter, priključni komad, manžeta 12-52, graničnik dubine, vijak zvjezdaste ručice, matica, upute za uporabu
Ostale proizvode sustava dopuštene za Vaš proizvod naći ćete u Vašoj **Hilti Store** ili na: **www.hilti.group**

4 Tehnički podaci

4.1 Manžeta

	Manžeta 68-90/290	Manžeta 68-90/550	Manžeta 100-150/550	Manžeta 12-52
Težina	660 g (23,3 oz)	880 g (31,0 oz)	920 g (32,5 oz)	1.000 g (35,3 oz)
Tip alata	TE-Y-BK	TE-Y-BK	TE-Y-BK	TE-Y udarnog svrdla
Promjer alata	68 mm ... 90 mm (2,7 in ... 3,5 in)	68 mm ... 90 mm (2,7 in ... 3,5 in)	100 mm ... 150 mm (3,9 in ... 5,9 in)	12 mm ... 52 mm (0,5 in ... 2,0 in)
Dužina alata	290 mm (11,4 in)	550 mm (21,7 in)	550 mm (21,7 in)	520 mm ... 570 mm (20,5 in ... 22,4 in)
Primjena	Bušenje s krunom za udarno bušenje	Bušenje s krunom za udarno bušenje	Bušenje s krunom za udarno bušenje	Udarno bušenje

4.2 Usisna glava

	Usisna glava kratka	Usisna glava srednja	Usisna glava duga
Težina	660 g (23,3 oz)	710 g (25,0 oz)	760 g (26,8 oz)
Tip alata	Šiljasto dlijeto, plosnato dlijeto, alat za hrapavljenje	Šiljasto dlijeto, plosnato dlijeto, alat za hrapavljenje	Šiljasto dlijeto, plosnato dlijeto, alat za hrapavljenje
Dužina alata	250 mm ... 400 mm (9,8 in ... 15,7 in)	300 mm ... 400 mm (11,8 in ... 15,7 in)	400 mm ... 500 mm (15,7 in ... 19,7 in)
Primjena	Rad dlijetom	Rad dlijetom	Rad dlijetom

4.3 Temperature

Okolna temperatura pri radu	−17 °C ... 60 °C (1 °F ... 140 °F)
Temperatura skladištenja	−20 °C ... 70 °C (−4 °F ... 158 °F)

5 Rukovanje

5.1 Montaža modula za prašinu 3

Pazite da sklopka za izbor funkcija stoji u odgovarajućem položaju za rad.

Slobodna duljina alata koja strši iz usisne glave ne smije prelaziti 145 mm niti biti manja od 30 mm. Time osiguravate optimalno usisavanje prašine.

Smiju se upotrebljavati samo šiljasta dlijeta, plosnata dlijeta, krune za udarno bušenje i udarna svrdla prikazana u Namjenskoj uporabi.

Pazite da pri montaži nije umetnut nastavak u električni alat.

1. Otvorite montirani dodatni rukohvat električnog alata.
2. Uklonite dodatni rukohvat.
3. Odaberite pravilan sastav usisnog sustava sukladno skici za Namjensku uporabu → stranica 128 i montirajte dijelove i dodatni rukohvat na usisnu bazu.
4. Montirani sustav s dodatnim rukohvatom pogurnite preko stezne glave do položaja vrata prijenosnika / položaja dodatnog rukohvata.
5. Zakrenite usisnu glavu i dodatni rukohvat u željeni položaj.
6. Pritezanjem ručke fiksirajte dodatni rukohvat sigurno od okretanja
7. Alat umetnite u steznu glavu.

   Pritom se pridržavajte uputa za uporabu električnog alata.

8. Spojite uređaj za uklanjanje prašine s modulom za prašinu.

   Za **udarno bušenje** dodatno provedite sljedeće radne korake.

9. Dužine manžeta podešavajte tako da vrh svrdla viri nekih 15 mm.
10. Umetnite graničnik dubine.
11. Graničnik dubine podesite na željenu dubinu bušenja.
12. Osigurajte graničnik dubine s vijkom zvjezdaste ručice od pomicanja.

5.2 Demontaža modula za prašinu 4

⚠ OPREZ

Opasnost od ozljede zbog nastavka! Usadnici mogu biti vrući ili oštri.

- Prilikom zamjene nastavka nosite zaštitne rukavice.

1. Odvojite uređaj za uklanjanje prašine s modula za prašinu.
2. Izvucite nastavak iz stezne glave.
3. Otvorite držač dodatnog rukohvata okretanjem rukohvata.
4. Izvucite modul za prašinu prema naprijed s električnog alata.
5. Demontirajte dodatni rukohvat s modula za prašinu.
6. Montirajte dodatni rukohvat na električni alat.
7. Fiksirajte dodatni rukohvat okretanjem rukohvata.

5.3 Pogon

Pazite da sklopka za izbor funkcija stoji u odgovarajućem položaju za rad.

Pridržavajte se uputa za uporabu uređaja za uklanjanje prašine. Redovito ispraznite uređaj za uklanjanje prašine.

1. Priključite uređaj za uklanjanje prašine i uključite ga.
2. Uključite električni alat.

6 Čišćenje i održavanje

6.1 Čišćenje modula

⚠ UPOZORENJE

Opasnost od električnog udara! Čišćenje i održavanje s utaknutim mrežnim utikačem može dovesti do teških ozljeda ili opeklina.

- Prije svih radova čišćenja i održavanja uvijek izvucite mrežni utikač!

Ne upotrebljavajte ulja ili masti ili sredstva za čišćenje.
Kućište čistite samo lagano navlaženom krpom. Ne upotrebljavajte silikonska sredstva za čišćenje jer mogu nagristi plastične dijelove.

1. Uklonite čvrsto prianjajuću prljavštinu i provjerite da na usisnim otvoru u usisnoj bazi nema ostataka prašine.
2. Modul očistite u redovitim razmacima hladnom vodom.

   Prije sljedeće uporabe modul mora biti potpuno suh kako bi se izbjeglo lijepljenje prašine.
3. Redovito očistite unutarnje strane adaptera od masti i ostataka prašine.

6.2 Održavanje

- Redovito provjeravajte jesu li vanjski dijelovi proizvoda i pribora možda oštećeni i rade li upravljački elementi besprijekorno. S proizvodom nikada ne radite ako su dijelovi oštećeni ili ako upravljački elementi ne rade besprijekorno.

7 Pomoć u slučaju smetnji

U slučaju smetnji, koje nisu navedene u ovoj tablici ili koje ne možete sami ukloniti, obratite se našem **Hilti** servisu.

Smetnja	Mogući uzrok	Rješenje
Prekomjerno stvaranje prašine.	Uređaj za uklanjanje prašine je pun.	▸ Ispraznite uređaj za uklanjanje prašine.
	Usisna glava i/ili manžeta su istrošene ili neispravne.	▸ Zamijenite usisnu glavu i/ili manžetu.
	Usisni kanal je začepljen.	▸ Očistite usisni kanal.
	Slobodne duljine alata iznad 145 mm.	▸ Upotrijebite kraći nastavak ili dulju usisnu glavu.
	Usisno crijevo uređaju za uklanjanje prašine nije pravilno montirano.	▸ Usisno crijevo uređaja za uklanjanje prašine do kraja umetnite u osnovni dio.
	Ostaci jezgre za bušenje začepljuju usisavač.	▸ Uklonite jezgru za bušenje s ostacima bušenja.
	Razmak između krune za udarno bušenje i usisne cijevi je prevelik.	▸ Upotrebljavajte isključivo **Hilti** krune za udarno bušenje.
Modul za prašinu ispada	Modul za prašinu nije pravilno montiran.	▸ Modul za prašinu montirajte prema uputama za uporabu. Osnovni dio mora biti montiran u predviđenom položaju.
	Osnovni dio i/ili grlo uređaja su nauljeni ili masni.	▸ Ulja i mast uklonite krpom sa osnovnog dijela ili vanjske površine grla uređaja.
	Dodatni rukohvat nije pritegnut.	▸ Pritegnite dodatni rukohvat.
	Dodatni rukohvat je slomljen.	▸ Zamijenite dodatni rukohvat.
	Adapter nije montiran.	▸ Montirajte adapter.
Modul za prašinu ne može se demontirati.	Zatezna traka dodatnog rukohvata nije dovoljno otvorena	▸ Dodatni rukohvat dodatno otpustite kako biste dodatno otvorili zateznu traku.
Stalni zvučni signal na uređaju za uklanjanje prašine.	Izbočine na manžeti su istrošene.	▸ Zamijenite manžetu.

8 Zbrinjavanje otpada

Hilti Uređaji su većim dijelom izrađeni od materijala koji se mogu ponovno preraditi. Pretpostavka za to je njihovo stručno razvrstavanje. U mnogim zemljama **Hilti** preuzima vaš stari uređaj na recikliranje. Raspitajte se u **Hilti** servisnoj službi ili kod vašeg prodajnog savjetnika.



▸ Električne alate, elektroničke uređaje i akumulatorske baterije ne bacajte u kućni otpad!

9 Jamstvo proizvođača

▸ Ukoliko imate pitanja glede jamstvenih uvjeta, obratite se svojem lokalnom **Hilti** partneru.

10 Dodatne informacije

Dodatne informacije o rukovanju, tehnici, okolišu i recikliranju pronaći ćete na sljedećoj poveznici: **qr.hilti.com/manual/?id=2494449**
Tu poveznicu naći ćete na kraju ovih uputa za uporabu u obliku QR koda.

Originalno uputstvo za upotrebu

1 Podaci o dokumentaciji

1.1 O ovoj dokumentaciji

- Pročitajte ovu dokumentaciju pre početka rada. To predstavlja preduslov za bezbedan rad i nesmetano rukovanje.
- Obratite pažnju na bezbednosne i upozoravajuće napomene koje se nalaze u ovoj dokumentaciji i na proizvodu.
- Uputstvo za rukovanje uvek čuvajte na proizvodu i samo ga sa ovim uputstvom prosleđujte dalje drugim osobama.

1.2 Legenda

1.2.1 Upozoravajuće napomene

Upozoravajuće napomene upozoravaju na opasnosti pri rukovanju proizvodom. Koriste se sledeće signalne reči:

⚠ OPASNOST

OPASNOST !

▸ Znači neposrednu opasnu situaciju, koja može prouzrokovati telesne povrede ili smrt.

⚠ UPOZORENJE

UPOZORENJE !

▸ Ova reč skreće pažnju na moguću opasnost koja može prouzrokovati tešku telesnu povredu ili smrt.

⚠ OPREZ

OPREZ !

▸ Za moguću opasnu situaciju koja može da dovede do telesnih povreda ili do materijalne štete.

1.2.2 Simboli u uputstvu za upotrebu

Sledeći simboli se koriste u ovom uputstvu za upotrebu:

	Poštovanje uputstva za upotrebu
	Napomene o primeni i druge korisne informacije
	Rad sa reciklažnim materijalima
	Električne uređaje i baterije ne odlažite u kućni otpad
	**Hilti** Li-Ion akumulatorska baterija
	**Hilti** Punjač

1.2.3 Simboli na slikama

Sledeći simboli se koriste na slikama:

2	Ovi brojevi se odnose na odgovarajuću sliku sa početka ovog uputstva za upotrebu.
3	Numerisanje reflektuje redosled radnih koraka na slici i može da odstupa od radnih koraka u tekstu.
(11)	Pozicioni brojevi se koriste na slici **Pregled** i odnose se na brojeve legende u poglavlju **Pregled proizvoda**.
	Ovaj znak bi trebalo da vas podstakne na poseban oprez prilikom rada sa proizvodom.

1.3 Simboli u zavisnosti od proizvoda

1.3.1 Simboli na proizvodu

Na proizvodu se koriste sledeći simboli:

	Koristite zaštitnu masku od prašine
	Nosite zaštitne rukavice
	Nosite zaštitne cipele

1.4 Informacije o proizvodu

HILTI proizvodi su namenjeni za profesionalnog korisnika, a njima sme da rukuje, da ih održava ili popravlja samo ovlašćeno, upućeno osoblje. To osoblje mora biti posebno upoznato sa mogućim opasnostima. Proizvod i njegova pomoćna sredstva mogu da budu opasni ako ih neobučena lica nestručno tretiraju ili ako se ne koriste namenski.

Oznaka tipa i serijski broj su navedeni na tipskoj pločici.

- Prenesite serijski broj u sledeću tabelu. Podaci o proizvodu će vam biti potrebni kada budete kontaktirali naše predstavništvo ili servis.

Podaci o proizvodu

Modul za prašinu	TE DRS-Y
Generacija	01
Serijski br.	

2 Sigurnost

2.1 Sigurnosne napomene

⚠ **UPOZORENJE Pročitajte sve sigurnosne napomene, uputstva, slike i tehničke podatke, koje idu uz ovaj proizvod.** Greške kod pridržavanja sledećih sigurnosnih napomena i uputstava mogu dovesti do električnog udara, požara i/ili teških povreda.

Molimo sačuvajte sve sigurnosne napomene i uputstva za ubuduće.

Pojam "električni alat" korišćen u sigurnosnim napomenama odnosi se na električne alate sa napajanjem iz električne mreže (sa mrežnim kablom) i na električne alate sa pogonom na akumulatore (bez mrežnog kabla).

- **Pre puštanja u rad, pročitajte i pridržavajte se uputstva za upotrebu i bezbednosnih informacija za sistemske proizvode.**
- Modul koristite samo u kombinaciji sa električnim alatima koji su navedeni u adekvatnoj upotrebi → Strana 134, u protivnom postoji opasnost od povreda.
- Izvucite utikač iz utičnice ili izvadite akumulator koji se skida pre podešavanja uređaja, zamene delova pribora ili pre nego što odložite električni alat. Ovim merama opreza sprečićete nehotično pokretanje električnog alata.
- Koristite proizvod i pribor samo dok je u tehnički besprekornom stanju.
- Nikad nemojte vršiti manipulacije ili promene na proizvod ili priboru.
- Budite oprezni, pazite šta činite i u radu sa proizvodom postupajte razumno. Proizvod nemojte da koristite ako ste umorni ili ste pod uticajem droga, alkohola ili lekova. Trenutak nepažnje može da dovede do ozbiljnih povreda.
- Prilikom obrade može doći do otkidanja komadića materijala. Odvojeni materijal može povrediti telo i oči. Prilikom upotrebe proizvoda koristite naočare, zaštitni šlem i zaštitu za sluh.
- Koristite električni alat, pribor, alate za umetanje itd. u skladu sa ovim uputstvom. Kod toga uzmite u obzir radne uslove i izvođene radove. Upotreba električnih alata za neke druge primene različite od predviđenih, može dovesti do opasnih situacija.
- Opasnost od povrede usled alata i/ili pribora koji padne. Pre početka rada proverite da li je montirani pribor sigurno pričvršćen.
- Zabranjeno je usisavanje vode.
- Modul se ne sme koristiti za usisavanje eksplozivnih materijala, užarenih, zapaljenih ili zapaljivih materijala, agresivnih materijala (npr. magnezijumska ili aluminijumska prašina) i tečnosti (npr. benzin, rastvarače, kiseline, rashladnu tečnost i sredstva za podmazivanje).

- Prašina, koja nastaje prilikom brušenja, šmirglanja, i bušenja, može da sadrži opasne hemikalije. Neki primeri su: olovo ili boja na bazi olova; cigla, beton i drugi proizvodi za zidanje, prirodni kamen, i drugi proizvodi koji sadrže silikat; određena drva, kao što su hrast, bukva i hemijski obrađeno drvo; azbest ili materijali koji sadrže azbest. Odredite izloženost korisnika i posmatrača prema klasi opasnosti materijala na kojima se radi. Preduzmite neophodne mere za održavanje izlaganja na sigurnom nivou, kao što su npr. primena sistema za sakupljanje prašine ili nošenje odgovarajuće zaštite za disanje. Opšte mere za smanjenje izloženosti uključuju:
  - rad u dobro provetravanom području,
  - izbegavanje dužeg kontakta sa prašinom,
  - skidanje prašine sa lica i tela,
  - nošenje zaštitne odeće i pranje izloženih područja vodom i sapunom.
- Ako je moguc´e, koristite odgovarajuc´i usisivač za prašinu koji preporučuje **Hilti** za odgovarajuc´u primenu.
- Pre početka rada utvrdite klasu opasnosti prašine koja nastaje pri radu. Koristite usisivač za prašinu sa zvanično dozvoljenom klasifikacijom zaštite, koja odgovara lokalnim propisima o zaštiti protiv prašine.
- Da biste sprečili elektrostatičke efekte, koristite antistatičko usisno crevo.
- Uverite se da adapter i spoljne površine držača alata nisu od ulja i masti. Ukoliko se modul za prašinu. montira sa delovima koji su premazani uljem i/ili mašću, može da padne. Koristite krpu da uklonite ulje i mast sa adaptera i spoljašnje strane držača alata.
- Uverite se da se modul ne zagreje previše. Kod temperature iznad 80 °C se topi materijal.
- Nemojte koristiti modul za nošenje ili vođenje sistema. Za čišćenje upotrebljavajte za to predviđene ručke električnog alata.
- Ne držite električni alat na usisnoj glavi ili cevi tokom rada.

3 Opis

3.1 Pregled proizvoda 1

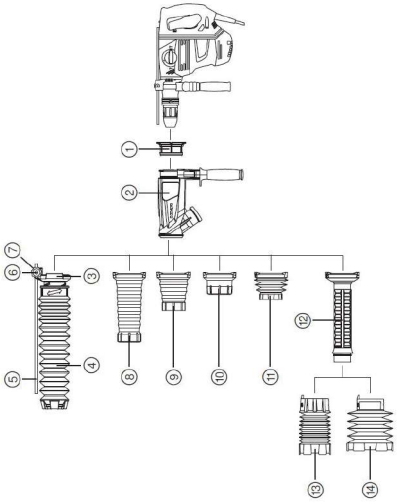

① Adapter
② Usisna baza sa dodatnom ručkom
③ Priključni element
④ Naborana manžeta 12-52
⑤ Graničnik za dubinu
⑥ Zavrtanj sa zvezdastom ručkom
⑦ Navrtka
⑧ Usisna glava duga
⑨ Usisna glava srednja
⑩ Usisna glava kratka
⑪ Naborana manžeta 68-90/ 290 mm
⑫ Usisna cev
⑬ Naborana manžeta 68-90/550mm
⑭ Naborana manžeta 100-150/550mm

3.2 Namenska upotreba 2

Opisani proizvod je modul za prašinu, koji se koristi kao pribor u kombinaciji sa **Hilti** udarnim bušilicama SDS-Max i usisivačima za prašinu.

3.3 Sadržaj isporuke

Usisna baza, naborana manžeta 68-90/290mm, usisna glava kratka, usisna glava srednja, usisna glava duga, adapter, priključni element, naborana manžeta 12-52, graničnik za dubinu, zavrtanj sa zvezdastom ručkom, navrtka, uputstvo za upotrebu

Ostale, za vaš proizvod odobrene sistemske proizvode pronađite u vašoj **Hilti Store** ili na: **www.hilti.group**

4 Tehnički podaci

4.1 Naborana manžeta

	Naborana manžeta 68-90/290	Naborana manžeta 68-90/550	Naborana manžeta 100-150/550	Naborana manžeta 12-52
Težina	660 g (23,3 oz)	880 g (31,0 oz)	920 g (32,5 oz)	1.000 g (35,3 oz)
Tip alata	TE-Y-BK	TE-Y-BK	TE-Y-BK	TE-Y Udarna bušilica
Prečnik alata	68 mm ... 90 mm (2,7 in ... 3,5 in)	68 mm ... 90 mm (2,7 in ... 3,5 in)	100 mm ... 150 mm (3,9 in ... 5,9 in)	12 mm ... 52 mm (0,5 in ... 2,0 in)
Dužina alata	290 mm (11,4 in)	550 mm (21,7 in)	550 mm (21,7 in)	520 mm ... 570 mm (20,5 in ... 22,4 in)
Primena	Bušenje pomoću krune za udarno bušenje	Bušenje pomoću krune za udarno bušenje	Bušenje pomoću krune za udarno bušenje	Udarno bušenje

4.2 Usisna glava

	Usisna glava kratka	Usisna glava srednja	Usisna glava duga
Težina	660 g (23,3 oz)	710 g (25,0 oz)	760 g (26,8 oz)
Tip alata	Šiljasto dleto, ravno dleto, sekač za žbunje	Šiljasto dleto, ravno dleto, sekač za žbunje	Šiljasto dleto, ravno dleto, sekač za žbunje
Dužina alata	250 mm ... 400 mm (9,8 in ... 15,7 in)	300 mm ... 400 mm (11,8 in ... 15,7 in)	400 mm ... 500 mm (15,7 in ... 19,7 in)
Primena	Klesanje	Klesanje	Klesanje

4.3 Temperature

Temperatura okoline tokom rada	−17 °C ... 60 °C (1 °F ... 140 °F)
Temperatura skladištenja	−20 °C ... 70 °C (−4 °F ... 158 °F)

5 Rukovanje

5.1 Montaža modula za prašinu 3

Vodite računa da prekidač za izbor funkcije bude u položaju koji odgovara za radove.

Slobodna dužina alata koja viri iz usisne glave ne sme biti vec´a od 145 mm i ne sme biti manja od 30 mm. Ovo obezbeđuje optimalno usisavanje prašine.

Dozvoljena je samo upotreba šiljastog dleta, ravnog dleta, sekača za žbunje, kruna za udarno bušenje i bušilica za udarno bušenje iz pregleda za adekvatnu upotrebu.

Uverite se da nijedan umetni alat nije umetnut u električni alat tokom montaže.

1. Otvorite montiranu dodatnu ručku sa električnog alata.
2. Uklonite dodatnu ručku.
3. Izaberite pravilnu kombinaciju usisnog sistema prema slici za adekvatnu upotrebu → Strana 134 i montirajte delove i dodatnu ručku na usisnu bazu.
4. Gurnite montirani sistem sa dodatnom ručkom preko držača alata do položaja vrata vratila položaja dodatne ručke.
5. Okrenite usisnu bazu i dodatnu ručku u željeni položaj.
6. Pritezanjem ručke fiksirajte dodatnu ručku tako da se ne može okretati.
7. Umetnite alat u držač alata.

   Da biste to uradili, pridržavajte se uputstva za upotrebu električnog alata.

8. Povežite usisivač sa modulom za prašinu.

   Za **udarno bušenje** dodatno izvršite sledeće radne korake.

9. Naborane manžete podesite tako da vrh burgije viri otprilike 15 mm.
10. Postavite graničnik za dubinu.
11. Podesite graničnik za dubinu na željenu dubinu bušenja.
12. Graničnik za dubinu osigurajte protiv proklizavanja pomoću zavrtnja sa zvezdastom ručkom.

5.2 Demontaža modula za prašinu 4

⚠ OPREZ

Opasnost od povrede usled upotrebljenog alata! Alat za umetanje može da bude vreo ili oštrih ivica.

- Nosite zaštitne rukavice prilikom zamene alata za umetanje.

1. Odvojite usisivač sa modula za prašinu.
2. Uklonite alat za umetanje iz držača alata.
3. Okretanjem ručke otvorite obujmicu dodatne ručke.
4. Izvadite modul za prašinu iz električnog alata tako što ćete ga povući prema napred.
5. Demontirajte dodatnu ručku sa modula za prašinu.
6. Montirajte dodatnu ručku na električni alat.
7. Dodatnu ručku fiksirajte okretanjem ručke.

5.3 Rad

Vodite računa da prekidač za izbor funkcije bude u položaju koji odgovara za rad.

Pridržavajte se uputstva za upotrebu usisivača za prašinu. Redovno praznite usisivač za prašinu.

1. Priključite usisivač za prašinu i uključite ga.
2. Uključite električni alat.

6 Nega i održavanje

6.1 Nega modula

⚠ UPOZORENJE

Opasnost od električnog udara! Nega i održavanje uređaja dok je mrežni utikač utaknut može da dovede to teških povreda i opekotina.

- Izvucite mrežni utikač pre radova na nezi i održavanju!

Nemojte koristiti ulja, masti ili deterdžente.
Kućište čistite samo blago nakvašenom krpom. Ne upotrebljavajte sredstva za negu na bazi silikona, jer mogu nagristi plastične delove.

1. Uklonite tvrdokornu prljavštinu i proverite da li u usisnom otvoru na usisnoj bazi nema ostataka prašine.
2. Povremeno čistite modul hladnom vodom.

   Pre sledeće upotrebe, modul mora potpuno da se osuši radi lepljenja prašine.

3. Redovno čistite unutrašnjost adaptera da biste uklonili ostatke masnoc´e i prašine.

6.2 Održavanje

- Redovno proveravajte da li je došlo do oštećenja na spoljašnjim delovima proizvoda i priboru i da li upotrebni elementi besprekorno funkcionišu. Proizvod nikad ne koristite ukoliko su delovi oštećeni ili ako elementi ne funkcionišu besprekorno.

7 Pomoć u slučaju smetnji

U slučaju smetnji, koje nisu navedene u ovoj tabeli ili koje ne možete samostalno da otklonite, molimo da se obratite **Hilti** servisu.

Smetnja	Mogući uzrok	Rešenje
Prekomerno taloženje prašine.	Usisivač za prašinu je pun.	▸ Ispraznite usisivač za prašinu.
	Usisna glava i/ili naborana manžeta je pohabana ili neispravna.	▸ Zamenite usisnu glavu i/ili naboranu manžetu.
	Usisni kanal je zapušen.	▸ Očistite usisni kanal.
	Slobodne dužine alata preko 145 mm.	▸ Koristite krac´i umetni alat ili dužu usisnu glavu.
	Usisna glava usisivača za prašinu nije pravilno montirana.	▸ Usisnu glavu usisivača za prašinu umetnite potpuno u deo baze.
	Ostaci jezgra bušilice su zapušili usisavanje.	▸ Uklonite jezgro bušilice sa krhotinama.
	Rastojanje između krune za udarno bušenje i usisne cevi je prevelik.	▸ Koristite isključivo **Hilti** krune za udarno bušenje.
Modul za prašinu pada	Modul za prašinu nije pravilno montiran.	▸ Modul za prašinu montirajte u skladu sa uputstvom za upotrebu. Deo baze mora da bude montiran u predviđenom položaju.
	Deo baze i/ili vrat uređaja su zamazani uljem ili mašću.	▸ Pomoću krpe uklonite ulje i mast sa dela baze spoljašnjih površina vrata uređaja.
	Dodatna ručka nije pritegnuta.	▸ Zategnite dodatnu ručku.
	Dodatna ručka polomljena.	▸ Zamenite dodatnu ručku.
	Adapter nije montiran.	▸ Adapter montiran.

Smetnja	Mogući uzrok	Rešenje
Modul za prašinu ne može da se demontira.	Zatezna traka dodatne ručke nije dovoljno otvorena	▸ Dodatnu ručku otpustite dodatno, radi daljeg otvaranja zatezne trake.
Permanentni zvučni signal na usisivaču za prašinu.	Izbočine na naboranoj manžeti su pohabane.	▸ Zamenite naboranu manžetu.

8 Zbrinjavanje otpada

Hilti uređaji su sa velikim udelom proizvedeni od reciklažnih materijala. Preduslov za ponovnu upotrebu je stručna podela materijala. U mnogim zemljama **Hilti** predaje Vaš stari uređaj na reciklažu. Pitajte **Hilti** servis za klijente ili Vašeg konsultanta za prodaju.



▸ Električne alate, elektronske uređaje i akumulatorske baterije ne odlažite u kućne otpatke!

9 Garancija proizvođača

▸ Ukoliko imate pitanja o uslovima garancije, obratite se lokalnom **Hilti** partneru.

10 Dodatne informacije

Dodatne informacije o rukovanju, tehnici, životnoj sredini i reciklaži možete pronaći na sledećem linku: **qr.hilti.com/manual/?id=2494449**

Ovaj link ćete pronaći i na kraju uputstva za upotrebu u vidu QR koda.

Перевод оригинального руководства по эксплуатации

1 Указания к документации

1.1 Об этом документе

Импортер и уполномоченная изготовителем организация

- (RU) Российская Федераци
  АО "Хилти Дистрибьюшн ЛТД", 141402, Московская область, г. Химки, ул. Ленинградская, стр. 25
- (BY) Республика Беларусь
  222750, Минская область, Дзержинский район, Р-1, 18-й км, 2 (около д. Слободка), помещение 1-34
- (KZ) Республика Казахстан
  Республика Казахстан, индекс 050057, г.Алматы, ул.Тимирязева 42, павильон 15-9
  Қазақстан Республикасы, 050057, Алматы қ., Тимирязев көшесі, 15-9 павильоны
- (AM) Республика Армения
  ООО Эйч-Кон, Республика Армения, г. Ереван, ул. Бабаяна 10/1

Страна производства: см. маркировочную табличку на оборудовании.

Дата производства: см. маркировочную табличку на оборудовании.

Соответствующий сертификат можно найти по адресу: www.hilti.ru

Специальных требований к условиям хранения, транспортировки и использования, кроме указанных в руководстве по эксплуатации, нет.

Срок службы изделия составляет 5 лет.

- Ознакомьтесь с этим документом перед началом работы. Это является залогом безопасной работы и бесперебойной эксплуатации.
- Соблюдайте указания по технике безопасности и предупреждающие указания, приводимые в данном документе и на изделии.

- Храните руководство по эксплуатации всегда рядом с электроинструментом и передавайте электроинструмент будущим владельцам только вместе с этим руководством.

1.2 Пояснение к знакам

1.2.1 Предупреждающие указания

Предупреждающие указания служат для предупреждения об опасностях при обращении с изделием. Используются следующие сигнальные слова:

⚠ ОПАСНО

ОПАСНО !

- Общее обозначение непосредственной опасной ситуации, которая влечет за собой тяжелые травмы или смертельный исход.

⚠ ПРЕДУПРЕЖДЕНИЕ

ПРЕДУПРЕЖДЕНИЕ !

- Общее обозначение потенциально опасной ситуации, которая может повлечь за собой тяжелые травмы или смертельный исход.

⚠ ОСТОРОЖНО

ОСТОРОЖНО !

- Общее обозначение потенциально опасной ситуации, которая может повлечь за собой травмы или повреждение оборудования (материальный ущерб).

1.2.2 Символы, используемые в руководстве

В этом руководстве используются следующие символы:

	Соблюдать руководство по эксплуатации
	Указания по эксплуатации и другая полезная информация
	Обращение с материалами, пригодными для вторичной переработки
	Не выбрасывайте электроинструменты и аккумуляторы вместе с обычным мусором!
	**Hilti** Литий-ионный аккумулятор (Li-Ion)
	Зарядное устройство **Hilti**

1.2.3 Символы на изображениях

На изображениях используются следующие символы:

2	Эти цифры указывают на соответствующее изображение в начале данного руководства.
3	Нумерация на изображениях отображает порядок выполнения рабочих операций и может отличаться от нумерации, используемой в тексте.
(11)	Номера позиций используются в **обзорном** изображении. В **обзоре изделия** они указывают на номера в экспликации.
	Этот знак должен привлечь особое внимание пользователя при обращении с изделием.

1.3 Символы в зависимости от изделия

1.3.1 Символы на изделии

На изделии могут использоваться следующие символы:

	Надевайте респиратор

	Используйте защитные перчатки
	Используйте защитную обувь

1.4 Информация об изделии

Изделия HILTI предназначены для профессионального использования, поэтому они должны обслуживаться и ремонтироваться только уполномоченным и обученным персоналом. Этот персонал должен пройти специальный инструктаж по технике безопасности. Использование изделия и его оснастки не по назначению или его эксплуатация необученным персоналом могут представлять опасность.

Типовое обозначение и серийный номер указаны на заводской табличке.

- Перепишите серийный номер в нижеприведенную табличную форму. Данные изделия необходимы при обращении в наше представительство или сервисный центр.

Указания к изделию

Пылеудаляющий модуль	TE DRS-Y
Поколение	01
Серийный №	

2 Безопасность

2.1 Указания по технике безопасности

⚠ **ПРЕДУПРЕЖДЕНИЕ Изучите все указания по технике безопасности, инструкции, иллюстрации и технические данные, которые прилагаются к данному изделию.** Несоблюдение приводимых ниже указаний может привести к поражению электрическим током, пожару и/или тяжелым травмам.

Сохраните все указания по технике безопасности и инструкции для следующего пользователя.

Используемый далее термин «электроинструмент» относится к электроинструменту, работающему от электрической сети (с сетевым шнуром) и от аккумулятора (без сетевого шнура).

- **Перед началом эксплуатации изучите и в дальнейшем соблюдайте указания руководств по эксплуатации и информацию по технике безопасности для системных устройств.**
- Во избежание травмирования используйте модуль только в комбинации с электроинструментами, указанными в разделе Использование по назначению → страница 142.
- Прежде чем приступить к выполнению настроек устройства, замене принадлежностей или перед перерывом в работе вынимайте вилку из розетки или извлекайте съемный аккумулятор. Данная мера предосторожности позволит предотвратить непреднамеренное включение электроинструмента.
- Используйте электроинструмент и его принадлежности только в технически исправном состоянии.
- Внесение изменений в конструкцию электроинструмента/принадлежностей или его/их модификация категорически запрещаются.
- Будьте внимательны, следите за своими действиями и серьезно относитесь к работе с устройством. Не пользуйтесь пилой, если вы устали или находитесь под действием наркотиков, алкоголя или медикаментов. Незначительная ошибка при невнимательной работе с устройством может стать причиной серьезного травмирования.
- При обработке возможно откалывание материала. Осколки материала могут травмировать тело и глаза. При выполнении работ с устройством надевайте защитные очки, защитную каску и защитные наушники.
- Применяйте электроинструмент, принадлежности, рабочие (сменные) инструменты и т. д. согласно данным указаниям. Учитывайте при этом рабочие условия и характер выполняемой работы. Использование электроинструментов не по назначению может привести к опасным ситуациям.
- Опасность травмирования вследствие падения рабочих инструментов и/или принадлежностей. Перед началом работы убедитесь в том, что смонтированная принадлежность надежно закреплена.
- Всасывание воды запрещено.
- Запрещается использовать модуль для всасывания взрывоопасных, тлеющих, горящих или легковоспламеняющихся материалов/веществ, агрессивной пыли (например, пыли магния или алюминия) и жидкостей (например, бензина, растворителей, кислот, СОЖ).

- Пыль, возникающая при шлифовании, абразивной обработке, резке и сверлении, может содержать опасные химические вещества. Несколько примеров материалов, содержащих опасные вещества: свинец или краски на свинцовой основе; кирпич, бетон и другие материалы для кладки, природный камень и другие силикатсодержащие изделия; определенные виды древесины, такие как дуб, бук и химически обработанная древесина; асбест или материалы, содержащие асбест. Определите степень воздействия на оператора и окружающих лиц по классу опасности обрабатываемых материалов. Примите необходимые меры для обеспечения безопасного уровня воздействия, например, путем использования подходящих систем пылеудаления или ношения подходящих средств защиты органов дыхания. Общие меры по снижению опасного воздействия:
  - Работайте в хорошо проветриваемом помещении.
  - Избегайте длительного контакта с пылью.
  - Удаляйте пыль с лица и тела.
  - Носите защитную одежду и промывайте открытые участки, подверженные воздействию, водой с мылом.
- Для того или иного конкретного применения по возможности используйте подходящий и рекомендуемый **Hilti** пылесос.
- Перед началом работы выясните по материалу заготовки класс опасности возникающей пыли. Используйте пылесос, степень защиты которого соответствует официально принятым нормам пылезащиты, действующим в месте эксплуатации.
- Во избежание статической электризации используйте антистатический всасывающий шланг.
- Следите за тем, чтобы адаптер и наружные поверхности зажимного устройства не имели следов масла и смазки. Если пылеудаляющий модуль устанавливается с деталями, имеющими следы масла и/или смазки, то модуль может упасть. Удалите следы масла и смазки с адаптера и наружных поверхностей зажимного устройства салфеткой.
- Следите за тем, чтобы модуль не перегревался. При температуре свыше 80 °C происходит расплавление материала.
- Не используйте модуль для переноски или ведения системы. Используйте для этого соответствующие рукоятки электроинструмента.
- Во время работы не удерживайте электроинструмент за всасывающую головку или всасывающую трубку.

3 Описание

3.1 Обзор устройства 1

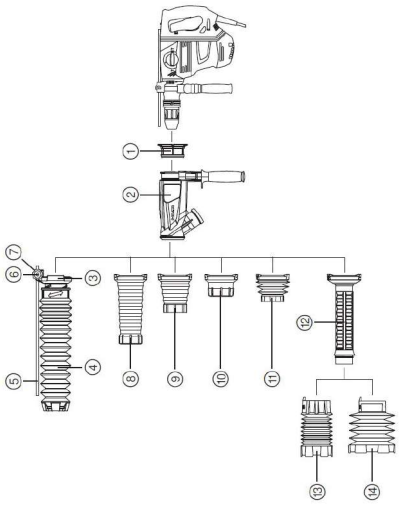

① Адаптер
② База с дополнительной рукояткой
③ Соединитель
④ Сильфон 12-52
⑤ Ограничитель глубины
⑥ Винт со звездообразной рукояткой
⑦ Гайка
⑧ Длинная всасывающая головка
⑨ Средняя всасывающая головка
⑩ Короткая всасывающая головка
⑪ Сильфон 68–90/290 мм
⑫ Всасывающая трубка
⑬ Сильфон 68–90/550 мм
⑭ Сильфон 100–150/550 мм

3.2 Использование по назначению 2

Это устройство представляет собой пылеудаляющий модуль, который используется в качестве принадлежности вместе с перфораторами **Hilti** SDS-Max и (строительными) пылесосами.

3.3 Комплект поставки

База, сильфон 68–90/290 мм, короткая всасывающая головка, средняя всасывающая головка, длинная всасывающая головка, адаптер, соединитель, сильфон 12-52, ограничитель глубины, винт со звездообразной рукояткой, гайка, руководство по эксплуатации

Другие системные принадлежности, допущенные для использования с этим устройством, вы можете найти в **Hilti Store** или на сайте **www.hilti.group**

4 Технические данные

4.1 Сильфон

	Сильфон 68-90/290	**Сильфон 68-90/550**	**Сильфон 100-150/550**	**Сильфон 12-52**
Масса	660 г (23,3 унция)	880 г (31,0 унция)	920 г (32,5 унция)	1 000 г (35,3 унция)
Тип рабочего инструмента	TE-Y-BK	TE-Y-BK	TE-Y-BK	TE-Y сверла по бетону
Диаметр рабочего инструмента	68 мм ... 90 мм (2,7 дюйм ... 3,5 дюйм)	68 мм ... 90 мм (2,7 дюйм ... 3,5 дюйм)	100 мм ... 150 мм (3,9 дюйм ... 5,9 дюйм)	12 мм ... 52 мм (0,5 дюйм ... 2,0 дюйм)
Длина рабочего инструмента	290 мм (11,4 дюйм)	550 мм (21,7 дюйм)	550 мм (21,7 дюйм)	520 мм ... 570 мм (20,5 дюйм ... 22,4 дюйм)
Область применения	Сверление с ударной коронкой	Сверление с ударной коронкой	Сверление с ударной коронкой	Ударное сверление

4.2 Всасывающая насадка

	Короткая всасывающая головка	**Средняя всасывающая головка**	**Длинная всасывающая головка**
Масса	660 г (23,3 унция)	710 г (25,0 унция)	760 г (26,8 унция)
Тип рабочего инструмента	Остроконечное зубило, плоское зубило, набивочная насадка	Остроконечное зубило, плоское зубило, набивочная насадка	Остроконечное зубило, плоское зубило, набивочная насадка
Длина рабочего инструмента	250 мм ... 400 мм (9,8 дюйм ... 15,7 дюйм)	300 мм ... 400 мм (11,8 дюйм ... 15,7 дюйм)	400 мм ... 500 мм (15,7 дюйм ... 19,7 дюйм)
Область применения	Долбление	Долбление	Долбление

4.3 Значения температуры

Температура окружающей среды при эксплуатации	−17 °C ... 60 °C (1 °F ... 140 °F)
Температура хранения	−20 °C ... 70 °C (−4 °F ... 158 °F)

5 Эксплуатация

5.1 Монтаж пылеудаляющего модуля 3

Убедитесь в том, что переключатель режимов работы установлен в подходящее для выполняемых работ положение.

Свободная длина выступающего из всасывающей головки рабочего инструмента не должна превышать 145 мм и не должна быть меньше 30 мм. Благодаря этому обеспечивается оптимальное удаление пыли.

Разрешается использовать только представленные в описании использования по назначению остроконечные и плоские зубила, набивочные насадки, ударные коронки и буры для бетона.

Обратите внимание: при установке в электроинструменте не должно быть рабочего инструмента.

1. Расфиксируйте смонтированную на электроинструменте дополнительную рукоятку.
2. Снимите ее.
3. Выберите правильную конфигурацию пылеудаляющей системы в соответствии с изображением к использованию по назначению → страница 142 и смонтируйте детали и дополнительную рукоятку на базу.
4. Сдвиньте собранную систему с дополнительной рукояткой через патрон к шейке редуктора в месте установки дополнительной рукоятки.
5. Поверните базу и дополнительную рукоятку в нужное положение.
6. Зафиксируйте дополнительную рукоятку с защитой от проворачивания путем затягивания.
7. Вставьте рабочий инструмент в зажимной патрон.

   При этом соблюдайте указания руководства по эксплуатации электроинструмента.
8. Подсоедините пылесос к пылеудаляющему модулю.

   Для **сверления с ударом** дополнительно выполните нижеприведенные рабочие операции.
9. Отрегулируйте длину сильфона таким образом, чтобы вершина сверла/бура выступала примерно на 15 мм.
10. Установите ограничитель глубины.
11. Установите ограничитель глубины на нужную глубину сверления.
12. Зафиксируйте ограничитель глубины с помощью винта со звездообразной рукояткой от смещения.

5.2 Демонтаж пылеудаляющего модуля 4

⚠ ОСТОРОЖНО

Опасность травмирования рабочим инструментом! Рабочий инструмент может нагреваться или иметь острые кромки.

- ▸ При смене рабочего инструмента пользуйтесь защитными перчатками.

1. Отсоедините пылесос от пылеудаляющего модуля.
2. Вытяните рабочий инструмент из патрона.
3. Поверните дополнительную рукоятку, чтобы расфиксировать ее.
4. Снимите модуль с электроинструмента движением вперед.
5. Демонтируйте дополнительную рукоятку с пылеудаляющего модуля.
6. Смонтируйте дополнительную рукоятку на электроинструменте.
7. Зафиксируйте дополнительную рукоятку, повернув ее.

5.3 Режим работы

Убедитесь в том, что переключатель режимов работы установлен в подходящее для работы положение.

Соблюдайте указания руководства по эксплуатации пылесоса. Регулярно опорожняйте пылесос.

1. Подсоедините пылесос и включите его.
2. Включите электроинструмент.

6 Уход и техническое обслуживание

6.1 Уход за модулем

⚠ ПРЕДУПРЕЖДЕНИЕ

Опасность травмирования вследствие удара электрическим током! Выполнение работ по уходу и обслуживанию с подключенной вилкой кабеля электропитания может привести к тяжелым травмам и ожогам.

- Перед проведением любых работ по уходу и обслуживанию всегда вынимайте из розетки вилку кабеля электропитания!

Не используйте масла/смазки или очистители.
Очищайте корпус только слегка увлажненной тканью. Не используйте средства по уходу с содержанием силикона, поскольку они могут повредить пластиковые детали.

1. Удаляйте налипшую грязь и проверяйте, свободно ли всасывающее отверстие в базе от остатков пыли.
2. Регулярно очищайте модуль холодной водой.

   Перед следующим использованием модуль должен полностью просохнуть, чтобы не допустить налипания пыли.
3. Регулярно очищайте внутренние поверхности адаптеров от смазки и остатков пыли.

6.2 Техническое обслуживание

- Регулярно проверяйте все наружные узлы устройства и оснастку на отсутствие повреждений, а также на исправность функционирования всех элементов управления. Эксплуатация устройства с поврежденными деталями или неисправными элементами управления запрещается.

7 Помощь при неисправностях

В случае неисправностей, которые не указаны в этой таблице или которые вы не можете устранить самостоятельно, обращайтесь в ближайший сервисный центр **Hilti**.

Неисправность	Возможная причина	Решение
Чрезмерное образование пыли.	Пылесос заполнен.	▸ Опорожните пылесос.
	Всасывающая головка и/или сильфон изношены или имеют дефекты.	▸ Замените всасывающую головку и/или сильфон.
	Вытяжной канал забит.	▸ Очистите вытяжной канал.
	Свободная длина рабочего инструмента превышает 145 мм.	▸ Используйте рабочий инструмент меньшей длины или всасывающую головку большей длины.
	Неправильно подсоединен всасывающий шланг пылесоса.	▸ Вставьте всасывающий шланг пылесоса в базу полностью.

Неисправность	Возможная причина	Решение
Чрезмерное образование пыли.	Остатки сверлильного керна затрудняют всасывание вследствие забивания пылеудаляющей системы.	▸ Удалите сверлильный керн вместе с буровой мелочью.
	Слишком большое расстояние между ударной коронкой и всасывающей трубкой.	▸ Используйте только ударные коронки **Hilti**.
Пылеудаляющий модуль падает	Неправильно установлен пылеудаляющий модуль.	▸ Установите пылеудаляющий модуль, как описано в руководстве по эксплуатации. База должна быть смонтирована в предусмотренной для нее позиции.
	На базе и/или шейке устройства имеются следы масла или смазки.	▸ Удалите салфеткой следы масла и смазки с базы и с наружных поверхностей шейки устройства.
	Дополнительная рукоятка не затянута.	▸ Затяните дополнительную рукоятку.
	Дополнительная рукоятка сломана.	▸ Замените дополнительную рукоятку.
	Не установлен адаптер.	▸ Установите адаптер.
Пылеудаляющий модуль не демонтируется.	Хомут дополнительной рукоятки не раскрывается полностью	▸ Расфиксируйте дополнительную рукоятку так, чтобы хомут мог широко раскрываться.
Непрерывный звуковой сигнал на пылесосе.	Выступы на сильфоне изношены.	▸ Замените сильфон.

8 Утилизация

Большинство материалов, из которых изготовлены электроинструменты **Hilti**, подлежит вторичной переработке. Перед утилизацией следует тщательно рассортировать материалы (для удобства их последующей переработки). Во многих странах фирма **Hilti** уже организовала прием старых (электро) инструментов (изделий) для утилизации. Дополнительную информацию по этому вопросу можно получить в отделе по обслуживанию клиентов или у консультантов по продажам фирмы **Hilti**.



▸ Не выбрасывайте электрические инструменты, электронные устройства/приборы и аккумуляторы вместе с обычным мусором!

9 Гарантия производителя

▸ С вопросами по поводу гарантийных условий обращайтесь в ближайшее представительство **Hilti**.

10 Дополнительная информация

Дополнительную информацию по эксплуатации, техническому оснащению, защите окружающей среды и повторному использованию см. по следующей ссылке: **qr.hilti.com/manual/?id=2494449**
Эта ссылка приводится также в конце руководства по эксплуатации в виде QR-кода.

Оригінальна інструкція з експлуатації

1 Інформація про документацію

1.1 Інформація про цей документ

- Перш ніж розпочинати роботу з інструментом, прочитайте цей документ. Це є передумовою безпечної роботи та відсутності несправностей під час застосування інструмента.
- Дотримуйтеся попереджувальних вказівок та вказівок з техніки безпеки, наведених у цьому документі та на корпусі інструмента.
- Завжди зберігайте інструкцію з експлуатації поблизу інструмента та передавайте інструмент іншим особам лише разом з інструкцією.

1.2 Пояснення символів

1.2.1 Попереджувальні вказівки

Попереджувальні вказівки інформують користувача про фактори небезпеки, пов'язані із застосуванням інструмента. Використовуються такі сигнальні слова:

⚠ НЕБЕЗПЕКА

НЕБЕЗПЕКА !

- Указує на безпосередню небезпеку, що може призвести до отримання тяжких тілесних ушкоджень або навіть до смерті.

⚠ ПОПЕРЕДЖЕННЯ

ПОПЕРЕДЖЕННЯ !

- Указує на потенційно небезпечну ситуацію, яка може призвести до отримання тяжких тілесних ушкоджень або навіть смерті.

⚠ ОБЕРЕЖНО

ОБЕРЕЖНО !

- Указує на потенційно небезпечну ситуацію, яка може призвести до отримання тілесних ушкоджень або до матеріальних збитків.

1.2.2 Символи в інструкції з експлуатації

У цій інструкції з експлуатації використовуються такі символи:

	Дотримуйтеся вказівок, наведених в інструкції з експлуатації
	Указівки щодо експлуатації та інша корисна інформація
	Поводження з матеріалами, придатними для вторинної переробки
	Не викидайте електроінструменти і акумуляторні батареї у баки для побутового сміття
	**Hilti** Літій-іонна акумуляторна батарея
	**Hilti** Зарядний пристрій

1.2.3 Символи на ілюстраціях

На ілюстраціях використовуються такі символи:

2	Цифрами позначаються відповідні ілюстрації, наведені на початку цієї інструкції з експлуатації.
3	Нумерація відображає послідовність робочих кроків на ілюстраціях та може відрізнятися від нумерації у тексті.
(11)	Номера позицій, наведені **на оглядовій ілюстрації**, відповідають номерам у легенді, що представлена у розділі **«Огляд продукту»**.

	Цей символ позначає аспекти, на які слід звернути особливу увагу під час застосування інструмента.

1.3 Символи, що обумовлені типом інструмента

1.3.1 Символи на інструменті

На інструменті можуть бути наведені такі символи:

	Використовувати пилозахисну маску
	Використовуйте захисні рукавиці
	Використовуйте захисне взуття

1.4 Інформація про інструмент

Інструменти призначені для професійного використання, а тому їхню експлуатацію, технічне обслуговування та ремонт слід доручати лише авторизованому персоналу зі спеціальною підготовкою. Цей персонал повинен бути спеціально проінструктований про можливі ризики. Інструмент та допоміжне приладдя можуть стати джерелом небезпеки у разі їхнього неправильного застосування неваліфікованим персоналом або у разі використання не за призначенням.

Тип та серійний номер зазначені на заводській табличці.

- Перепишіть серійний номер у наведену нижче таблицю. При оформленні запитів до нашого представництва та до сервісної служби вказуйте інформацію про інструмент.

Інформація про інструмент

Модуль пиловидалення	TE DRS-Y
Версія	01
Серійний номер	

2 Безпека

2.1 Указівки з техніки безпеки

⚠ ПОПЕРЕДЖЕННЯ! Уважно прочитайте усі вказівки та інструкції з техніки безпеки, ознайомтеся з рисунками та технічними даними цього виробу. Щонайменше недотримання наведених нижче вказівок може призвести до ураження електричним струмом, займання та/або отримання тяжких травм.

Збережіть всі інструкції та вказівки з техніки безпеки – вони можуть знадобитися Вам у майбутньому.

Термін «електроінструмент», який використовується у вказівках з техніки безпеки, позначає як електроінструменти, що працюють від електричної мережі (із кабелем живлення), так і електроінструменти, що працюють від акумуляторної батареї (без кабелю живлення).

- **Перш ніж розпочинати роботу з виробом, будь ласка, прочитайте інструкції з експлуатації системних компонентів, ознайомтеся з інформацією про техніку безпеки та дотримуйтеся відповідних указівок.**
- Щоб уникнути ризику травмування, застосовуйте модуль пиловидалення лише у комбінації з електроінструментами, зазначеними у розділі «Використання за призначенням» → стор. 149.
- Перш ніж розпочинати налаштування інструмента, виконувати заміну приладдя або робити перерву в роботі, не забудьте дістати штепсельну вилку з розетки та/або від'єднати від електроінструмента знімну акумуляторну батарею. Такий запобіжний захід допоможе уникнути випадкового вмикання електроінструмента.
- Користуйтеся лише повністю справним інструментом та приладдям.
- Вносити будь-які зміни до конструкції інструмента або приладдя заборонено.
- Будьте уважними, зосередьтеся на виконуваній операції, до роботи з інструментом ставтеся відповідально. Не користуйтеся виробом, якщо Ви втомлені або перебуваєте під дією наркотичних речовин, алкоголю або лікарських засобів. Під час роботи не відволікайтеся ні на мить, оскільки це може призвести до отримання серйозних травм.

- Під час обробки матеріал може відколюватися з розлітанням осколків. Уламки матеріалу можуть завдати поранень або пошкодити очі. Під час роботи з інструментом використовуйте захисні окуляри, захисний шолом та захисні навушники.
- Під час експлуатації електроінструмента, приладдя до нього, робочих інструментів тощо дотримуйтеся наведених у цьому документі вказівок. При цьому завжди враховуйте умови в місці виконання робіт та дії, яких вимагає поставлене завдання. Використання електроінструментів не за призначенням може призвести до виникнення небезпечних ситуацій.
- Небезпека травмування в результаті падіння інструментів та/або приладдя. Перш ніж розпочинати роботу, перевірте, чи надійно закріплене приладдя.
- Забороняється використовувати виріб з метою усмоктування води.
- Модуль забороняється використовувати для усмоктування вибухонебезпечних речовин, речовин, що тліють або горять, а також займистих речовин, агресивного пилу (наприклад, магнієвого або алюмінієвого пилу) та рідин (наприклад, бензину, розчинників, кислот, охолоджувальної рідини та мастильних матеріалів).
- Пил, який утворюється під час шліфування, обробки наждачним папером, різання та свердління певних матеріалів, може містити небезпечні хімічні речовини. Деякі приклади таких матеріалів: свинець або фарби на основі свинцю; цегла, бетон та інші матеріали, що використовуються для спорудження стін, зокрема природний камінь та інші речовини, які містять силікати; певні види деревини, зокрема дуб або бук, а також деревина, яка пройшла хімічну обробку; азбест або матеріали, що містять азбест. Визначайте рівень впливу пилу на оператора та осіб, які знаходяться поблизу, приймаючи до уваги клас небезпеки оброблюваних матеріалів. Вживайте потрібних заходів, щоб утримувати вплив пилу на мінімально можливому рівні, зокрема використовуйте систему видалення пилу або відповідний респіратор. До загальних заходів, спрямованих на зменшення впливу пилу, належать такі:
  - виконання робіт на добре провітрюваній ділянці;
  - уникнення тривалого контакту з пилом;
  - недопущення контакту пилу з обличчям та тілом;
  - використання захисного одягу, а також миття засмічених ділянок водою з милом.
- За можливості використовуйте рекомендований компанією **Hilti** належний пилозбірник, який відповідає поточному способу застосування виробу.
- Перш ніж розпочинати використання інструмента, з'ясуйте клас небезпеки пилу, що утворюватиметься під час роботи. Використовуйте пилозбірник затвердженого класу захисту, що відповідає місцевим вимогам щодо захисту від пилу.
- Щоб уникнути електростатичних ефектів, використовуйте антистатичний усмоктувальний шланг.
- Слідкуйте за тим, щоб адаптер і зовнішні поверхні затискного патрона не були забруднені мастилом. Якщо встановити модуль пиловидалення, частини якого забруднені мастилом, то модуль пиловидалення може відпасти. Адаптер та зовнішні поверхні затискного патрона слід очищати від мастила тканиною.
- Не допускайте перегрівання модуля пиловидалення. За температури вище 80 °C починає плавитися матеріал, з якого він виконаний.
- Не використовуйте модуль для перенесення або переміщення системи. Натомість застосовуйте передбачені для цього рукоятки електроінструмента.
- Під час роботи не утримуйте електроінструмент за усмоктувальну головку або усмоктувальну трубу.

3 Опис

3.1 Огляд продукту 1

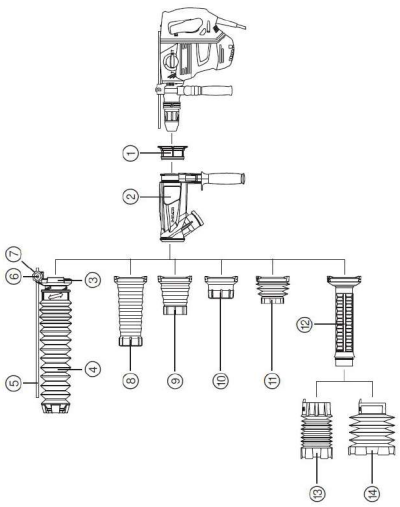

① Адаптер
② Усмоктувальна основа з додатковою рукояткою
③ З'єднувальний елемент
④ Сильфон 12-52
⑤ Обмежувальний упор
⑥ Гвинт із зіркоподібною ручкою
⑦ Гайка
⑧ Довга усмоктувальна головка
⑨ Середня усмоктувальна головка
⑩ Коротка усмоктувальна головка
⑪ Сильфон 68-90/290 мм
⑫ Усмоктувальна труба
⑬ Сильфон 68-90/550 мм
⑭ Сильфон 100-150/550 мм

3.2 Використання за призначенням 2

Описаний у цьому документі виріб являє собою модуль пиловидалення, який використовується як приладдя у комбінації з перфораторами SDS-Max та пилозбірниками виробництва компанії **Hilti**.

3.3 Комплект постачання

Усмоктувальна основа, сильфон 68-90/290 мм, коротка усмоктувальна головка, середня усмоктувальна головка, довга усмоктувальна головка, адаптер, з'єднувальний елемент, сильфон 12-52, обмежувальний упор, гвинт із зіркоподібною ручкою, гайка, інструкція з експлуатації

Інше приладдя, допущене до експлуатації з Вашим виробом, Ви можете придбати у **Hilti Store** або на веб-сайті **www.hilti.group**

4 Технічні дані

4.1 Сильфон

	Сильфон 68-90/290	Сильфон 68-90/550	Сильфон 100-150/550	Сильфон 12-52
Маса	660 г (23,3 унція)	880 г (31,0 унція)	920 г (32,5 унція)	1 000 г (35,3 унція)
Тип робочого інструмента	TE-Y-BK	TE-Y-BK	TE-Y-BK	TE-Y свердла для перфоратора
Діаметр змінного робочого інструмента	68 мм ... 90 мм (2,7 дюйм ... 3,5 дюйм)	68 мм ... 90 мм (2,7 дюйм ... 3,5 дюйм)	100 мм ... 150 мм (3,9 дюйм ... 5,9 дюйм)	12 мм ... 52 мм (0,5 дюйм ... 2,0 дюйм)

	Сильфон 68-90/290	Сильфон 68-90/550	Сильфон 100-150/550	Сильфон 12-52
Довжина робочого інструмента	290 мм (11,4 дюйм)	550 мм (21,7 дюйм)	550 мм (21,7 дюйм)	520 мм ... 570 мм (20,5 дюйм ... 22,4 дюйм)
Застосування	Свердління отворів зі свердлильною коронкою для перфоратора	Свердління отворів зі свердлильною коронкою для перфоратора	Свердління отворів зі свердлильною коронкою для перфоратора	Ударне свердління отворів

4.2 Усмоктувальна головка

	Коротка усмоктувальна головка	Середня усмоктувальна головка	Довга усмоктувальна головка
Маса	660 г (23,3 унція)	710 г (25,0 унція)	760 г (26,8 унція)
Тип робочого інструмента	Шпилясте зубило, пласке зубило, інструмент для нанесення насічок	Шпилясте зубило, пласке зубило, інструмент для нанесення насічок	Шпилясте зубило, пласке зубило, інструмент для нанесення насічок
Довжина робочого інструмента	250 мм ... 400 мм (9,8 дюйм ... 15,7 дюйм)	300 мм ... 400 мм (11,8 дюйм ... 15,7 дюйм)	400 мм ... 500 мм (15,7 дюйм ... 19,7 дюйм)
Застосування	Довбання отворів	Довбання отворів	Довбання отворів

4.3 Температурні параметри

Температура навколишнього середовища під час роботи	−17 °C ... 60 °C (1 °F ... 140 °F)
Температура зберігання	−20 °C ... 70 °C (−4 °F ... 158 °F)

5 Експлуатація

5.1 Установлення модуля пиловидалення 3

Переконайтеся, що перемикач функцій установлений у положення, яке відповідає виконуваній роботі.

Довжина вільного відрізку робочого інструмента, який виступає з усмоктувальної головки, має бути не більше 145 мм та не менше 30 мм. У цьому випадку забезпечуватиметься оптимальне видалення пилу.

Дозволяється використовувати тільки ті шпилясті зубила, пласкі зубила, інструменти для нанесення насічок, свердлильні коронки для перфоратора та свердла для перфоратора, які зазначені в огляді щодо використання за призначенням.

Слідкуйте за тим, щоб під час монтажу всередину електроінструмента не потрапили жодні робочі інструменти.

1. Відкрийте установлену на електроінструмент додаткову рукоятку.
2. Від'єднайте додаткову рукоятку.
3. Виберіть правильну компоновку системи пиловидалення відповідно до рисунку «Використання за призначенням» → стор. 149 і встановіть деталі та додаткову рукоятку на усмоктувальну основу.

4. Насуньте зібрану систему разом з додатковою рукояткою на затискний патрон по шийку редуктора / до місця розташування додаткової рукоятки.
5. Поверніть усмоктувальну основу та додаткову рукоятку у потрібне положення.
6. Щоб зафіксувати додаткову рукоятку та запобігти її прокручуванню, надійно затягніть ручку.
7. Уставте змінний робочий інструмент у затискний патрон.

Дотримуйтеся вказівок, наведених в інструкції з експлуатації електроінструмента.

8. З'єднайте пилозбірник із модулем пиловидалення.

Для **ударного свердління отворів** додатково виконайте описані нижче робочі кроки.

9. Відрегулюйте довжину сильфона таким чином, щоб вершина свердла виступала приблизно на 15 мм.
10. Уставте обмежувальний упор.
11. Установіть обмежувальний упор на бажану глибину свердління.
12. Щоб обмежувальний упор не зсунувся, зафіксуйте його за допомогою гвинта із зіркоподібною ручкою.

5.2 Зняття модуля пиловидалення 4

⚠ ОБЕРЕЖНО

Ризик отримання травм внаслідок контакту зі змінним робочим інструментом! Змінний робочий інструмент може бути гарячим, а його кромки – гострими.

- Під час заміни робочого інструмента використовуйте захисні рукавиці.

1. Від'єднайте пилозбірник від модуля пиловидалення.
2. Дістаньте змінний робочий інструмент із затискного патрона.
3. Прокрутіть ручку-фіксатор, щоб відкрити тримач бокової рукоятки.
4. Потягніть модуль пиловидалення вперед, щоб зняти його з електроінструмента.
5. Від'єднайте додаткову рукоятку від модуля пиловидалення.
6. Установіть додаткову рукоятку на електроінструмент.
7. Прокрутіть ручку-фіксатор, щоб закріпити додаткову рукоятку.

5.3 Робота з інструментом

Переконайтеся, що перемикач функцій установлений у положення, яке відповідає виконуваній роботі.

Дотримуйтеся вказівок, наведених в інструкції з експлуатації пилозбірника. Регулярно спорожнюйте пилозбірник.

1. Приєднайте пилозбірник та увімкніть його.
2. Увімкніть електроінструмент.

6 Догляд і технічне обслуговування

6.1 Догляд за модулем пиловидалення

⚠ ПОПЕРЕДЖЕННЯ

Небезпека ураження електричним струмом! Здійснення догляду та технічного обслуговування інструмента, що підключений до мережі живлення, може призвести до тяжких травм та опіків.

- Завжди діставайте штекер кабелю живлення з розетки, перш ніж розпочинати роботи з догляду та технічного обслуговування!

Не використовуйте мастило або засоби для чищення.
Чистьте корпус інструмента тільки вологою тканиною. Не використовуйте миючі засоби, що містять силікон, оскільки вони можуть пошкодити пластмасові деталі.

1. Видаляйте накопичення бруду та перевіряйте, чи видалені всі залишки пилу з усмоктувального отвору в усмоктувальній основі.
2. Регулярно мийте модуль холодною водою.

Перед наступним використанням модуль необхідно повністю просушити, щоб уникнути налипання пилу.

3. Регулярно чистьте внутрішні поверхні адаптера, щоб видаляти з них залишки мастила та пилу.

6.2 Технічне обслуговування

- Регулярно перевіряйте на наявність пошкоджень всі зовнішні деталі інструмента та приладдя, а всі органи керування – на предмет справної роботи. Ніколи не працюйте з виробом, якщо Ви помітили на ньому пошкодження або якщо його органи керування функціонують неналежним чином.

7 Допомога у разі виникнення несправностей

У разі виникнення несправностей, які не зазначені у цій таблиці або які Ви не можете полагодити самостійно, зверніться до сервісної служби компанії **Hilti**.

Несправність	Можлива причина	Рішення
Надмірне утворення пилу.	Пилозбірник заповнений.	▸ Спорожніть пилозбірник.
	Усмоктувальна головка та/або сильфон зносилися або пошкоджені.	▸ Замініть усмоктувальну головку та/або сильфон.
	Усмоктувальний канал засмічений.	▸ Прочистьте усмоктувальний канал.
	Довжина вільного відрізку робочого інструмента перевищує 145 мм.	▸ Скористайтеся коротшим змінним робочим інструментом або довшою усмоктувальною головкою.
	Неправильно встановлений усмоктувальний шланг пилозбірника.	▸ Уставте усмоктувальний шланг пилозбірника до упору в основну частину.
	Отвори для пиловидалення засмічені через накопичення залишків бурового керна.	▸ Видаліть буровий керн разом із буровим шламом.
	Завелика відстань між свердлильною коронкою для перфоратора та усмоктувальною трубою.	▸ Використовуйте тільки свердлильні коронки для перфоратора виробництва компанії **Hilti**.
Модуль пиловидалення відпадає.	Модуль пиловидалення установлений неналежним чином.	▸ Установіть модуль пиловидалення відповідно до вказівок, наведених в інструкції з експлуатації. Основну частину необхідно встановити у передбачене для неї положення.
	Основна частина та/або шийка інструмента забруднені мастилом.	▸ Очистьте від мастила основну частину та зовнішні поверхні шийки інструмента, протерши їх ганчіркою.
	Додаткова рукоятка закріплена неналежним чином.	▸ Затягніть додаткову рукоятку, щоб закріпити її.
	Додаткова рукоятка зламалася.	▸ Замініть додаткову рукоятку.
	Адаптер не встановлений.	▸ Установіть адаптер.

Несправність	Можлива причина	Рішення
Не вдається від'єднати модуль пиловидалення.	Стяжна стрічка додаткової рукоятки натягнута недостатньо.	▸ Послабте додаткову рукоятку, щоб більше відкрити стяжну стрічку.
Пилозбірник видає постійний звуковий сигнал.	Зношені потовщення на сильфоні.	▸ Замініть сильфон.

8 Утилізація

♻ Більшість матеріалів, з яких виготовлено інструменти компанії **Hilti**, придатні для вторинної переробки. Передумовою для їхньої вторинної переробки є належне сортування відходів за типом матеріалу. У багатьох країнах світу компанія **Hilti** приймає старі інструменти для їхньої утилізації. Щоб отримати додаткову інформацію з цього питання, звертайтеся до сервісної служби компанії **Hilti** або до свого торгового консультанта.

▸ Не викидайте електроінструменти, електронні пристрої та акумуляторні батареї у баки для побутового сміття!

9 Гарантійні зобов'язання виробника

▸ З питань гарантії, будь ласка, звертайтеся до найближчого партнера компанії **Hilti**.

10 Додаткова інформація

Щоб ознайомитися із додатковою інформацією про застосування й технічне обслуговування виробу, його вплив на навколишнє середовище, а також про його утилізацію, будь ласка, скористайтеся цим посиланням: **qr.hilti.com/manual/?id=2494449**

Це посилання також наведене наприкінці інструкції з експлуатації у вигляді QR-коду.

Түпнұсқа пайдалану бойынша нұсқаулық

1 Құжаттама бойынша деректер

1.1 Бұл құжаттама туралы

Импорттауыш және өндірушінің өкілетті ұйымы

- (RU) Ресей Федерациясы
  "Хилти Дистрибьюшн ЛТД" АҚ, 141402, Мәскеу облысы, Химки қ., Ленинградская көш., ғим. 25
- (BY) Беларусь Республикасы
  222750, Минск облысы, Дзержинский ауданы, Р-1, 18-ші км, 2 (Слободка ауылының жанында), 1-34 бөлімі
- (KZ) Қазақстан Республикасы
  Қазақстан Республикасы, индекс 050011, Алматы қ., Пугачев көш., 4-үй
- (KG) Қырғыз Республикасы
  "T AND T" ЖШҚ, 720021, Қырғызстан, Бішкек қ., Ибраимов көш., 29 А үйі
- (AM) Армения Республикасы
  Эйч-Кон ЖШҚ, Армения Республикасы, Ереван қ., Бабаян көш., 10/1 үйі

Өндірілген елі: жабдықтағы белгілеу тақтайшасын қараңыз.

Өндірілген күні: жабдықтағы белгілеу тақтайшасын қараңыз.

Тиісті сертификатты мына мекенжай бойынша табуға болады: www.hilti.ru

Сақтау, тасымалдау және пайдалану шарттарына пайдалану бойынша нұсқаулықта белгіленгеннен басқа арнайы талаптар қойылмайды.

Өнімнің қызмет ету мерзімі 5 жыл.

- Іске қосу алдында осы құжаттаманы оқып шығыңыз. Бұл қауіпсіз жұмыс пен ақаусыз басқару үшін алғышарт болып табылады.
- Осы құжаттамадағы және өнімдегі қауіпсіздік және ескерту нұсқауларын орындаңыз.
- Пайдалану бойынша нұсқаулықты әрдайым өнімде сақтаңыз және оны басқа тұлғаларға тек осы нұсқаулықпен бірге тапсырыңыз.

1.2 Шартты белгілердің анықтамасы

1.2.1 Ескерту

Ескертулер өнімді қолдану барысындағы қауіптер туралы ескертеді. Төмендегі сигналдық сөздер пайдаланылады:

⚠ ҚАУІПТІ

ҚАУІПТІ !

- Ауыр жарақаттарға әкелетін немесе өмірге қауіп төндіретін тікелей қауіпті жағдайдың жалпы белгіленуі.

⚠ ЕСКЕРТУ

ЕСКЕРТУ !

- Ауыр жарақаттарға әкелуі немесе өмірге қауіп төндіруі мүмкін ықтимал қауіпті жағдайдың жалпы белгіленуі.

⚠ АБАЙЛАҢЫЗ

АБАЙЛАҢЫЗ !

- Жарақат алуға немесе мүліктің зақымдалуына әкелуі мүмкін ықтимал қауіпті жағдайдың жалпы белгіленуі.

1.2.2 Пайдалану бойынша нұсқаулықтағы белгілер

Бұл пайдалану бойынша нұсқаулықта төмендегі белгілер пайдаланылады:

	Пайдалану бойынша нұсқаулықты ұстану
	Аспапты пайдалану бойынша нұсқаулар және басқа пайдалы ақпарат
	Қайта пайдалануға болатын материалдармен жұмыс істеу
	Электр аспаптарды және аккумуляторларды тұрмыстық қоқысқа тастамаңыз
	**Hilti** Li-Ion аккумуляторы
	**Hilti** зарядтағыш құрылғысы

1.2.3 Суреттердегі белгілер

Суреттерде төмендегі белгілер қолданылады:

2	Бұл сандар осы пайдалану бойынша нұсқаулықтың басындағы тиісті суретке сәйкес келеді.
3	Нөмірлеу суреттегі жұмыс қадамдарының реттілігін білдіреді және мәтіндегі жұмыс қадамдарынан өзгешеленуі мүмкін.
(11)	Позиция нөмірлері **Шолу** суретінде қолданылады және **Өнімге шолу** мақаласындағы шартты белгілердің нөмірлеріне сілтейді.
	Аталмыш белгілер өнімді қолдану барысында айрықша назарыңызды аударады.

1.3 Өнімге қатысты белгілер

1.3.1 Өнімдегі белгілер

Өнімде төмендегі белгілер пайдаланылуы мүмкін:

	Шаңнан қорғайтын масканы пайдалану
	Қорғауыш қолғаптарды қолданыңыз
	Қорғауыш қолғаптарды қолданыңыз

1.4 Өнім туралы ақпарат

HILTI өнімдері кәсіби пайдаланушыларға арналған және оларды тек қана өкілетті, білікті қызметкерлер пайдалануы, күтім және техникалық қызмет көрсетуі тиіс. Қызметкерлер қауіпсіздік техникасы бойынша арнайы нұсқау алуы керек. Өнім мен оның қосалқы құралдарын басқа мақсатта қолдану немесе олардың оқытылмаған қызметкерлердің тарапынан пайдаланылуы қауіпті.

Түр сипаттамасы мен сериялық нөмір фирмалық тақтайшада берілген.

- Сериялық нөмірді төмендегі кестеге көшіріп қойыңыз. Өнім туралы мәліметтерді өкілдігімізге немесе қызмет көрсету бөлімімізге сұрау беру арқылы алуға болады.

Өнім туралы мәліметтер

Шаң тазартқыш модуль	TE DRS-Y
Буын	01
Сериялық нөмір	

2 Қауіпсіздік

2.1 Қауіпсіздік техникасы бойынша нұсқаулар

⚠ ЕСКЕРТУ Бұл өнімге арналған барлық қауіпсіздік нұсқауларын, нұсқауларды, суреттерді және техникалық деректерді оқып шығыңыз. Төменде берілген нұсқауларды орындамау электр тогының соғуына, өртке әкелуі мүмкін және/немесе ауыр жарақаттарды тудыруы мүмкін.

Қауіпсіздік бойынша барлық нұсқауларды және жалпы нұсқауларды келесі пайдаланушы үшін сақтаңыз.

Қауіпсіздік нұсқауларында қолданылатын «электр құралы» термині электр желісінен (желілік кабельмен) және аккумулятордан (желілік кабельсіз) жұмыс істейтін электр құралын білдіреді.

- **Іске қосу алдында жүйелік өнімдердің пайдалану бойынша нұсқаулықтарын және қауіпсіздікке қатысты ақпаратын оқып шығыңыз және ұстаныңыз.**
- Модульді тек мақсатты пайдалану → Бет 156 үшін көрсетілген құралдарымен бірге пайдаланыңыз, әйтпесе жарақат алу қаупі бар.
- Электр құралын реттеуге, құрамдас бөлшектерді ауыстыру немесе электр құралын алып қоймас бұрын, розеткадан ашаны немесе электр құралынан алмалы-салмалы аккумуляторды шығарыңыз. Бұл сақтық шарасы электр құралының кездейсоқ қосылуын болдырмайды.
- Өнімді және керек-жарақтарды тек техникалық мінсіз күйінде қолданыңыз.
- Өнімде немесе керек-жарақтарда ешқандай манипуляциялар не өзгерістер орындамаңыз.
- Сақ болыңыз, не істеп жатқаныңызды қадағалаңыз және өніммен жұмыс істегенде ақылды пайдаланыңыз. Өнімді шаршап тұрған күйде немесе есірткі, алкоголь немесе дәрі әсерінде болған кезде пайдаланбаңыз. Бір сәт зейінсіздік ауыр жарақат алуға әкелуі мүмкін.
- Өңдеу арқылы материал жарылуы мүмкін. Бұл сынықтар дене мен көздерге жарақат тигізуі мүмкін. Өнімді қолдану барысында қорғауыш көзілдірікті, қорғауыш касканы және қорғауыш құлаққапты киіп жүріңіз.
- Электр құралын, саймандарды, көмекші құрылғыларды және т.б. нұсқауларға сай пайдаланыңыз. Бұл кезде жұмыс жағдайларын және орындалатын жұмыстың сипатын ескеріңіз. Электр құралдарын басқа мақсаттарда қолдану қауіпті жағдайларға әкелуі мүмкін.
- Құлап қалған құралдардан және/немесе керек-жарақтардан жарақат алу қаупі бар. Жұмысты бастау алдында монтаждалатын керек-жарақтың берік бекітілгенін тексеріңіз.
- Суды соруға тыйым салынады.
- Модуль жарылу қаупі бар заттарды, қызған, жанатын немесе тұтанғыш заттарды, тот басқыш шаңдарды (мысалы, магний немесе алюминий шаңын) және сұйықтықтарды (мысалы, бензинді, еріткіштерді, қышқылдарды, салқындатқыш және майлау материалдары) сору үшін пайдаланылмауы тиіс.

- Ажарлау, егеуқұм қағазымен тазалау, кесу және бұрғылау кезінде пайда болатын шаңның құрамында қауіпті химиялық заттар болуы мүмкін. Мысалдары келесідей: қорғасын немесе қорғасын негізіндегі бояулар; плитка, бетон және басқа кірпіш қалау өнімдері, табиғи тас және басқа силикаттық өнімдер; емен, шамшат және химиялық затпен өңделген сүрек сияқты белгілі бір сүрек түрлері; асбест немесе құрамында асбест бар материалдар. Пайдаланушы мен оның айналасындағы адамдарға әсер ету дәрежесін өңдеу орындалатын материалдардың қауіп класы бойынша анықтаңыз. Әсерді қауіпсіз деңгейде сақтау үшін шаң жинайтын жүйелерді пайдалану немесе арнайы тыныс алу органдарының қорғанысын киіп жүру сияқты қажетті шараларды қолданыңыз. Әсер ету дәрежесін азайту бойынша жалпы шараларға төмендегілер жатады:
  - Жақсы желдетілген аймақта жұмыс істеу,
  - Шаңның ұзақ уақыт бойы тиюіне жол бермеу,
  - Шаңды көз бен денеден алыстату,
  - Қорғаныс киімін киіп жүру және әсер етілген жерлерді сумен және сабынмен жуу.
- Тиісті қолданыс үшін мүмкіндігінше **Hilti** ұсынған жарамды шаң жинағышты пайдаланыңыз.
- Жұмысты бастау алдында дайындама материалы бойынша пайда болатын шаңның қауіп класын анықтаңыз. Аспаппен жұмыс істеу үшін қорғаныс дәрежесі қолданыстағы шаңнан қорғау нормаларына сай шаң жинағышты пайдаланыңыз.
- Электрстатикалық потенциалдың пайда болуын болдырмау үшін антистатикалық соратын шлангіні қолданыңыз.
- Адаптерде және құрал бекіткішінің сыртқы беттерінде сұйық май мен майдың жоқтығына көз жеткізіңіз. Егер шаксорғыш модулі майлы және/немесе майлы бөліктермен орнатылса, шаңсорғыш модулі құлап кетуі мүмкін. Сұйық майлар мен майларды адаптерден және құрал бекіткішінің сыртқы беттерінен шүберекпен кетіріңіз.
- Модульдің тым ыстық болмағанына көз жеткізіңіз. 80°C шамасынан жоғары температураларда материал балқиды.
- Модульді жүйені тасу немесе бағыттау мақсатында пайдаланбаңыз. Ол үшін электр құралының арнайы тұтқаларын пайдаланыңыз.
- Жұмыс барысында электр құралын сорғыш бастиегінен немесе сорғыш түтігінен ұстамаңыз.

3 Сипаттама

3.1 Өнімге шолу 1

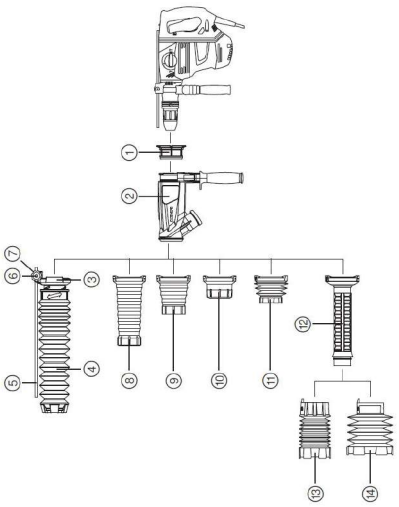

① Адаптер
② Қосымша тұтқасы бар сорғыш тұғыры
③ Байланыстырушы бөлшек
④ Тозаңдық 12-52
⑤ Тереңдік шектегіші
⑥ Бұрандасы бар жұлдыз тәрізді тұтқа
⑦ Сомын
⑧ Ұзын сорғыш бастиек
⑨ Орташа сорғыш бастиек
⑩ Қысқа сорғыш бастиек
⑪ Тозаңдық 68-90/ 290 мм
⑫ Сорғыш түтік
⑬ Тозаңдық 68-90/550 мм
⑭ Тозаңдық 100-150/550 мм

3.2 Мақсатына сай қолдану 2

Сипатталған өнім керек-жарақ ретінде **Hilti** бұрғылау балғаларымен SDS-Max шаң жинағыштарымен бірге пайдаланылатын шаңсорғыш модуль болып табылады.

3.3 Жеткізілім жинағы

Сорғыш тұғыр, Тозаңдық 68-90/290 мм, Қысқа сорғыш бастиек, Орташа сорғыш бастиек, Ұзын сорғыш бастиек, Адаптер, Байланыстырушы бөлшек, Тозаңдық 12-52, Тереңдік шектегіші, Бұрандасы бар жұлдыз тәрізді тұтқа, Сомын, Қызмет көрсету бойынша нұсқаулық

Оған қоса өніміңіз үшін рұқсат етілген жүйелік өнімдерді **Hilti Store** дүкенінде немесе мына веб-сайттан табуға болады: **www.hilti.group**

4 Техникалық сипаттамалар

4.1 Тозаңдық

	Тозаңдық 68-90/290	Тозаңдық 68-90/550	Тозаңдық 100-150/550	Тозаңдық 12-52
Салмағы	660 г (23,3 унция)	880 г (31,0 унция)	920 г (32,5 унция)	1000 г (35,3 унция)
Құрал түрі	TE-Y-BK	TE-Y-BK	TE-Y-BK	TE-Y Үлкен тесіктерге арналған бұрғы
Құрал диаметрі	68 мм ... 90 мм (2,7 дюйм ... 3,5 дюйм)	68 мм ... 90 мм (2,7 дюйм ... 3,5 дюйм)	100 мм ... 150 мм (3,9 дюйм ... 5,9 дюйм)	12 мм ... 52 мм (0,5 дюйм ... 2,0 дюйм)
Құрал ұзындығы	290 мм (11,4 дюйм)	550 мм (21,7 дюйм)	550 мм (21,7 дюйм)	520 мм ... 570 мм (20,5 дюйм ... 22,4 дюйм)
Қолданыс	Соқпалы бұрғылау саптамасымен бұрғылау	Соқпалы бұрғылау саптамасымен бұрғылау	Соқпалы бұрғылау саптамасымен бұрғылау	Соққымен бұрғылау

4.2 Сорғыш бастиек

	Қысқа сорғыш бастиек	Орташа сорғыш бастиек	Ұзын сорғыш бастиек
Салмағы	660 г (23,3 унция)	710 г (25,0 унция)	760 г (26,8 унция)
Құрал түрі	Найзаша қашау, жалпақ қашау, төлке құралының бастиегі	Найзаша қашау, жалпақ қашау, төлке құралының бастиегі	Найзаша қашау, жалпақ қашау, төлке құралының бастиегі
Құрал ұзындығы	250 мм ... 400 мм (9,8 дюйм ... 15,7 дюйм)	300 мм ... 400 мм (11,8 дюйм ... 15,7 дюйм)	400 мм ... 500 мм (15,7 дюйм ... 19,7 дюйм)
Қолданыс	Қашау	Қашау	Қашау

4.3 Температура

Жұмыс кезіндегі қоршаған орта температурасы	−17 °C ... 60 °C (1 °F ... 140 °F)
Сақтау температурасы	−20 °C ... 70 °C (−4 °F ... 158 °F)

5 Қызмет көрсету

5.1 Шаңсорғыш модульді монтаждау 3

Функцияны ауыстырғыштың жұмысқа сәйкес орында орналасқанына көз жеткізіңіз.

Сорғыш бастиектен шығып тұратын құралдың бос ұзындығы 145 мм шамасынан артық және 30 мм шамасынан кем болмауы тиіс. Осылайша оңтайлы шаң сорылуы қамтамасыз етіледі.

Мақсатты пайдалануға арналған шолуда көрсетілген найзаша қашауды, жалпақ қашауды, кертік жасау құралдарын, соқпалы бұрғылау саптамалары мен соққы әрекетті перфораторды ғана пайдалануға рұқсат етіледі.

Монтаждау кезінде электр құралына ешқандай алмалы-салмалы аспаптың салынбағанына көз жеткізіңіз.

1. Электр құралының орнатылған қосымша тұтқасын ашыңыз.
2. Қосымша тұтқаны алыңыз.
3. Мақсатты пайдалану бойынша суретке → Бет 156 сәйкес сору жүйесінің дұрыс құрастырылуын таңдап, сорғыш тұғырға бөлшектер мен қосымша тұтқаны орнатыңыз.
4. Құрал бекіткішінің үстіндегі орнатылған жүйені қосымша тұтқа көмегімен қосымша тұтқа позициясының берілістер қорабы мойнының күйіне жылжытыңыз.
5. Сорғыш тұғыр мен қосымша тұтқаны қажетті күйге бұрап қойыңыз.
6. Қосымша тұтқаны бұрап бекіту арқылы берік бекітіңіз.
7. Құралды құрал бекіткішіне салыңыз.

   Бұл ретте электр құралының пайдалану бойынша нұсқаулығын ұстаныңыз.

8. Шаң жинағышты шаң жинағыш модуліне қосыңыз.

   Соққымен бұрғылау үшін келесі жұмыс операцияларының бірін орындаңыз.

9. Бұрғының ұшы шамамен 15 мм шығып тұратындай күйде тозаңдық ұзындығын орнатыңыз.
10. Тереңдік реттегішін орнатыңыз.
11. Тереңдік шектегішін қажетті тереңдікке орнатыңыз.
12. Тереңдік шектегішін бұрандасы бар жұлдыз тәрізді тұтқамен сырғып кетуден қорғаңыз.

5.2 Шаңсорғыш модульді бөлшектеу 4

⚠ АБАЙЛАҢЫЗ

Алмалы-салмалы құралды мұқият пайдаланбаса, одан жарақат алу қаупі бар! Алмалы-салмалы аспап ыстық не өткір болуы мүмкін.

- Алмалы-салмалы аспапты ауыстырған кезде қорғауыш қаптаманы тіреңіз.

1. Шаң жинағышты шаң жинағыш модулінен шығарыңыз.
2. Алмалы-салмалы құралды құрал бекіткішінен шығарыңыз.
3. Тұтқаны бұрау арқылы қосалқы тұтқа бекіткішін ашыңыз.
4. Шаңсорғыш модулін электр құралынан алға қарай тартыңыз.
5. Қосымша тұтқаны шаңсорғыш модулінен бөлшектеп алыңыз.
6. Қосымша тұтқаны электр құралына орнатыңыз.
7. Қосымша тұтқаны тұтқада бұрау арқылы бекітіңіз.

5.3 Пайдалану

Функцияны ауыстырғыштың жұмысқа сәйкес орында орналасқанына көз жеткізіңіз.

Шаң жинағыштың пайдалану бойынша нұсқаулығын ұстаныңыз. Шаң жинағышты жүйелі түрде босатып тұрыңыз.

1. Шаң жинағышты жалғап, оны іске қосыңыз.
2. Ендірілген розеткаға қосылған электр құралды іске қосыңыз.

6 Күту және техникалық қызмет көрсету

6.1 Модулге күтім көрсету

ЕСКЕРТУ

Ток соғу қаупі бар! Желілік аша енгізіліп тұрған кезде күтім және техникалық қызмет көрсету ауыр жарақаттарға және өртке апарып соғуы мүмкін.

- Кез келген күтім және техникалық қызмет көрсету жұмысын орындамас бұрын желілік ашаны әрдайым суырып алыңыз!

Ешқандай майларды немесе тазалағыш құралдарды пайдаланбаңыз.
Корпусты сәл суланған шүберекпен ғана тазалаңыз. Ешқандай силикон қамтитын күтім құралдарын пайдаланбаңыз, себебі олар пластик бөліктерге зақым келтіре алады.

1. Қатты жабысқан кірді кетіріп, сорғыш тұғырдағы кіріс саңылауда шаң қалдықтарының жоқтығын тексеріп шығыңыз.
2. Модульді жүйелі түрде суық сумен тазалап тұрыңыз.

   Шаңның жабысып қалуын болдырмау үшін, келесі пайдалану алдында модуль толығымен құрғатылған болуы керек.

3. Адаптердің ішін жүйелі түрде майдан және шаң қалдығынан тазалап тұрыңыз.

6.2 Техникалық қызмет көрсету

- Өнім мен керек-жарақтарының барлық сыртқы бөліктерінде зақымдардың бар-жоғын және барлық басқару элементтерінің ақаусыз жұмысын жүйелі түрде тексеріп тұрыңыз. Бөліктері зақымдалған немесе басқару элементтері ақаусыз жұмыс істеп тұрмаған өнімді пайдаланушы болмаңыз.

7 Ақаулықтардағы көмек

Бұл кестеде келтірілмеген немесе өзіңіз түзете алмайтын ақаулықтар орын алғанда, **Hilti** қызмет көрсету орталығына хабарласыңыз.

Ақаулық	Ықтимал себеп	Шешім
Шамадан артық шаң пайда болды.	Шаң жинағыш толып кетті.	▸ Шаң жинағышты босатыңыз.
	Сорғыш бастиегі және/немесе тозаңдық тозған немесе ақаулы.	▸ Сорғыш бастиегін және/немесе тозаңдықты ауыстырыңыз.
	Сорғыш канал бітелген.	▸ Сорғыш каналды тазалаңыз.
	Құралдың бос ұзындығы 145 мм шамасынан артық.	▸ Қысқа алмалы-салмалы құралды немесе ұзынырақ сорғыш бастиегін пайдаланыңыз.
	Шаң жинағыштың сору шлангісі дұрыс орнатылмаған.	▸ Шаң жинағыштың сору шлангісі толығымен негізгі бөлшекке салынған.

Ақаулық	Ықтимал себеп	Шешім
Шамадан артық шаң пайда болды.	Бұрғылау өзегінің қалдықтары сору механизмін бітеп тастайды.	▸ Бұрғылау өзегін бұрғылау балшығымен алыңыз.
	Соқпалы бұрғылау саптамасы мен сорғыш түтік арасындағы қашықтық тым үлкен.	▸ Тек **Hilti** соқпалы бұрғылау саптамаларын пайдаланыңыз.
Шаң жинағыш модулі құлайды	Шаңсорғыш модуль дұрыс монтаждалмаған.	▸ Шаң жинағыш модулі қызмет көрсету бойынша нұсқаулыққа сәйкес орнатылған. Негізгі бөлшек бекітілген позицияға орнатылуы керек.
	Негізгі бөлшек және/немесе құрылғы мойыны майлы.	▸ Май мен майлы заттекті негізгі бөлшек пен құрылғы мойнының сыртқы беттерінен шүберекпен тазалаңыз.
	Қосымша тұтқа мықтап бекітілмеген.	▸ Қосымша тұтқаны мықтап бекітіңіз.
	Қосымша тұтқа сынған.	▸ Қосымша тұтқаны ауыстырыңыз.
	Адаптер орнатылмаған.	▸ Адаптерді орнатыңыз.
Шаң жинағыш модулін бөлшектеу мүмкін емес.	Қосымша құралдың тартпалы таспасы жеткілікті деңгейде ашылған жоқ	▸ Тартпалы таспаны ашу үшін, қосымша құралды тағы босатыңыз.
Шаң жинағыштағы тұрақты дыбыстық сигнал.	Тозаңдықтағы түйіндер тозған.	▸ Тозаңдықты ауыстырыңыз.

8 Кәдеге жарату

Hilti аспаптары қайта өңдеу үшін жарамды көптеген материалдардың санын қамтиды. Кәдеге жарату алдында материалдарды мұқият сұрыптау керек. Көптеген елдерде **Hilti** компаниясы ескі аспабыңызды қайта өңдеу үшін қайта қабылдайды. **Hilti** қызмет көрсету орталығынан немесе дилеріңізден сұраңыз.



▸ Электр құралдарды, электрондық құрылғылар мен аккумуляторларды тұрмыстық қоқыспен бірге тастамаңыз!

9 Өндіруші кепілдігі

▸ Кепілдік шарттары туралы сұрақтарыңыз болса, жергілікті **Hilti** серіктесіне жолығыңыз.

10 Қосымша ақпарат

Басқару, техника, қоршаған орта және қайта өңдеу туралы қосымша ақпаратты мына сілтеме бойынша қараңыз: **qr.hilti.com/manual/?id=2494449**
Бұл сілтеме пайдалану бойынша нұсқаулықтың соңында QR коды ретінде қолжетімді.

Оригинално Ръководство за експлоатация

1 Данни за документацията

1.1 Към настоящата документация

- Преди въвеждане в експлоатация прочетете настоящата документация. Това е предпоставка за безопасна работа и безаварийна употреба.
- Съблюдавайте указанията за безопасност и предупреждение в настоящата документация и върху продукта.
- Съхранявайте Ръководството за експлоатация винаги заедно с продукта и предавайте продукта на други лица само заедно с настоящото ръководство.

1.2 Условни обозначения

1.2.1 Предупредителни указания

Предупредителните указания предупреждават за опасност в зоната около продукта. Използват се следните сигнални думи:

⚠ ОПАСНОСТ

ОПАСНОСТ !

- Отнася се за непосредствена опасност от заплаха, която води до тежки телесни наранявания или смърт.

⚠ ПРЕДУПРЕЖДЕНИЕ

ПРЕДУПРЕЖДЕНИЕ !

- Отнася се за възможна опасност от заплаха, която може да доведе до тежки телесни наранявания или смърт.

⚠ ПРЕДПАЗЛИВОСТ

ВНИМАНИЕ !

- Отнася се за възможна опасна ситуация, която може да доведе до телесни наранявания или материални щети.

1.2.2 Символи в Ръководството за експлоатация

В настоящото Ръководство за експлоатация се използват следните символи:

	Да се съблюдава Ръководството за експлоатация
	Препоръки при употреба и друга полезна информация
	Боравене с рециклируеми материали
	Не изхвърляйте електроуреди и акумулатори в битовите отпадъци
	**Hilti** Литиево-йонен акумулатор
	**Hilti** Зарядно устройство

1.2.3 Символи във фигурите

Във фигурите се използват следните символи:

2	Тези числа препращат към съответната фигура в началото на настоящото Ръководство за експлоатация.
3	Номерацията възпроизвежда последователното изпълнение на работните стъпки в изображението и може да се различава от работните стъпки в текста.
11	Позиционните номера се използват във фигурата **Преглед** и препращат към номерата на легендата в Раздел **Преглед на продукта**.
	Този знак трябва да привлече Вашето специално внимание при работа с продукта.

1.3 Символи в зависимост от продукта

1.3.1 Символи върху продукта

Върху продукта може да се използват следните символи:

	Да се използва прахозащитна маска
	Да се използват защитни ръкавици



Да се използват защитни обувки

1.4 Информация за продукта

HILTI Продуктите са предназначени за професионални потребители и могат да бъдат обслужвани, поддържани в изправност и ремонтирани само от оторизиран компетентен персонал. Този персонал трябва да бъде специално инструктиран за възможните опасности. Продуктът и неговите приспособления могат да бъдат опасни, ако бъдат експлоатирани неправомерно от неквалифициран персонал или ако бъдат използвани не по предназначение.

Обозначението на типа и серийният номер са отбелязани върху типовата табелка.

- Пренесете серийния номер в представената по-долу таблица. Вие се нуждаете от данните за продукта, когато се обръщате с въпроси към нашето представителство или сервизен отдел.

Данни за продукта

Прахоуловител	TE DRS-Y
Поколение	01
Сериен №	

2 Безопасност

2.1 Указания за безопасност

⚠ **ПРЕДУПРЕЖДЕНИЕ Прочетете всички указания за безопасност, инструкции, илюстрации и технически характеристики, с които е снабден този продукт.** Пропуски при спазване на приведените по-долу инструкции могат да предизвикат електрически удар, пожар и/или тежки наранявания.

Съхранявайте всички указания за безопасност и инструкции за бъдещи справки.

Използваното в указанията за безопасност понятие "електроинструмент" се отнася до захранвани от електрическата мрежа електроинструменти (с мрежов кабел) и до захранвани от акумулатор електроинструменти (без мрежов кабел).

- **Преди пускане в експлоатация прочетете и спазвайте ръководствата за експлоатация и информацията, свързана с безопасността на системните продукти.**
- Използвайте модула само заедно с посочените в Употреба по предназначение → страница 163 електроинструменти, в противен случай има опасност от нараняване.
- Извадете щепсела от контакта или отстранете разглобяемия акумулатор, преди да правите настройки по уреда, да сменяте принадлежности или да прибирате уреда за съхранение. Тази предпазна мярка предотвратява опасността от задействане на електроинструмента по невнимание.
- Използвайте продукта и принадлежностите само в технически изправно състояние.
- Никога не извършвайте манипулации или промени по продукта или принадлежностите.
- Бъдете концентрирани, следете внимателно действията си и постъпвайте разумно при работа с продукта. Не използвайте продукта, ако сте уморени или се намирате под влиянието на наркотици, алкохол или медикаменти. Само един момент на невнимание може да доведе до сериозни наранявания.
- При обработката материалът може да се натроши. Натрошеният материал може да нарани тялото и очите. При експлоатация на продукта носете защита за очите, защитна каска и антифони.
- Използвайте електроинструменти, принадлежности, сменяеми инструменти и т.н. съгласно настоящите инструкции. Освен това имайте предвид работните условия и дейностите, които трябва да бъдат извършвани. Употребата на електроинструменти за цели, различни от предвидените от производителя, може да доведе до опасни ситуации.
- Опасност от нараняване поради падащи инструменти и/или принадлежности. Преди да започнете работа, проверете дали монтираната принадлежност е здраво закрепена.
- Измукването на вода е забранено.
- Модулът не трябва да се употребява за изсмукване на взривоопасни вещества, тлеещи, горящи или запалими вещества, агресивни прахове (напр. магнезиев или алуминиев прах) и течности (напр. бензин, разтворители, киселини, охлаждащи и мажещи средства).



- При шлайфане, обработване с шкурка, рязане и пробиване се образува прах, който може да съдържа опасни химикали. Някои примери са: олово или боя, базирана на олово; тухли, бетон и други продукти за зидария, естествен камък и други силикатосъдържащи продукти; определени дървета, като дъб, бук и химически обработена дървесина; азбест или азбестосъдържащи материали. Определете експозицията на оператора и страничните наблюдатели според класа на опасност на материалите, върху които се работи. Вземете необходимите мерки, за да поддържате експозицията на безопасно ниво, като напр. използване на система за събиране на прах или носене на подходяща дихателна защита. Общите мерки за намаляване на експозицията включват:
  - Работете в добре проветриво помещение,
  - Избягвайте продължителен контакт с прах,
  - Почиствайте праха от лицето и тялото,
  - Носете защитно облекло и измивайте откритите места с вода и със сапун.
- За съответното приложение по възможност използвайте подходящ, препоръчан от **Hilti** обезпрашител.
- Преди началото на работния процес се осведомете за степента на опасност от отделящия се при работа прах. Използвайте обезпрашител с официално разрешен клас на защита, който отговаря на местните наредби за защита на работещите от прах.
- За да избегнете електростатични ефекти, използвайте антистатичен смукателен маркуч.
- Уверете се, че адаптерът и външните повърхности на патронника са почистени от масла и смазки. Ако прахоуловителят се монтира с омаслени и/или мажещи части, прахоуловителят може да изпадне. Отстранете маслата и мазнините от адаптера и от външните повърхности на патронника с кърпа.
- Уверете се, че модулът не се нагрява твърде много. При температури над 80 °C материалът се топи.
- Не използвайте модула за носене или стартиране на системата. Използвайте предвидените за целта ръкохватки на електроинструмента.
- По време на работа.не дръжте електроинструмента за смукателната глава или за смукателната тръба.

3 Описание

3.1 Преглед на продукта 1

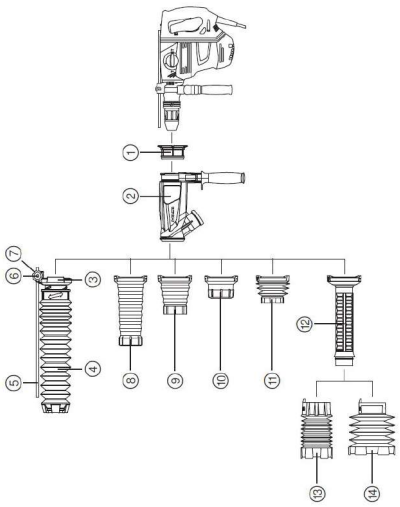

① Адаптер
② Смукателна основа с допълнителна ръкохватка
③ Свързващ елемент
④ Силфон 12-52
⑤ Дълбокомер
⑥ Захващащ винт звезда
⑦ Гайка
⑧ Смукателна глава дълга
⑨ Смукателна глава средна
⑩ Смукателна глава къса
⑪ Силфон 68-90/ 290 мм
⑫ Смукателна тръба
⑬ Силфон 68-90/550 мм
⑭ Силфон 100-150/550 мм

3.2 Употреба по предназначение 2

Описаният продукт представлява прахоуловител, който се използва като принадлежност в комбинация с **Hilti** ударно-пробивни машини SDS-Max и обезпрашители.

3.3 Обем на доставката

смукателна основа, силфон 68-90/290 мм, смукателна глава къса, смукателна глава средна, смукателна глава дълга, адаптер, свързващ елемент, силфон 12-52, дълбокомер, захващащ винт звезда, гайка, Ръководство за експлоатация

Други системни продукти, разрешени за Вашия продукт, ще намерите във Вашия **Hilti Store** или на: **www.hilti.group**

4 Технически данни

4.1 Силфон

	Силфон 68-90/290	**Силфон 68-90/550**	**Силфон 100-150/550**	**Силфон 12-52**
Тегло	660 г (23,3 oz)	880 г (31,0 oz)	920 г (32,5 oz)	1 000 г (35,3 oz)
Инструмент тип	TE-Y-BK	TE-Y-BK	TE-Y-BK	TE-Y Ударно свредло
Диаметър на инструмента	68 мм ... 90 мм (2,7 дюйм ... 3,5 дюйм)	68 мм ... 90 мм (2,7 дюйм ... 3,5 дюйм)	100 мм ... 150 мм (3,9 дюйм ... 5,9 дюйм)	12 мм ... 52 мм (0,5 дюйм ... 2,0 дюйм)
Дължина на инструмента	290 мм (11,4 дюйм)	550 мм (21,7 дюйм)	550 мм (21,7 дюйм)	520 мм ... 570 мм (20,5 дюйм ... 22,4 дюйм)
Приложение	Пробиване с ударна борко-рона	Пробиване с ударна борко-рона	Пробиване с ударна борко-рона	Ударно пробиване

4.2 Смукателна глава

	Смукателна глава къса	**Смукателна глава средна**	**Смукателна глава дълга**
Тегло	660 г (23,3 oz)	710 г (25,0 oz)	760 г (26,8 oz)
Инструмент тип	заострено длето, плоско длето, многоъгълен инструмент	заострено длето, плоско длето, многоъгълен инструмент	заострено длето, плоско длето, многоъгълен инструмент
Дължина на инструмента	250 мм ... 400 мм (9,8 дюйм ... 15,7 дюйм)	300 мм ... 400 мм (11,8 дюйм ... 15,7 дюйм)	400 мм ... 500 мм (15,7 дюйм ... 19,7 дюйм)
Приложение	Къртене	Къртене	Къртене

4.3 Температури

Температура на околната среда при работа	−17 °C ... 60 °C (1 °F ... 140 °F)
Температура на съхранение	−20 °C ... 70 °C (−4 °F ... 158 °F)

5 Експлоатация

5.1 Монтаж на прахоуловител 3

Уверете се, че превключвателят за избор на функции е в правилната позиция за работа.

Свободната дължина на инструмента, стърчаща от смукателната глава, не трябва да надвишава 145 мм и да бъде по-малка от 30 мм. Това гарантира оптимално прахоулавяне.

Може да се използват само заострени длета, плоски длета, многоъгълни инструменти, ударно пробивни боркорони, ударно-пробивни бормашини, показани в Преглед на Употреба по предназначение.

Уверете се, че по време на монтажа в електроинструмента не е поставен сменяем инструмент.

1. Отворете монтираната допълнителна ръкохватка на електроинструмента.
2. Отстранете допълнителната ръкохватка.
3. Изберете правилната подредба на всмукателната система според Илюстрация на Употреба по предназначение → страница 163 и монтирайте частите и допълнителната ръкохватка върху смукателната основа.
4. Плъзнете монтираната система с допълнителна ръкохватка през патронника до позицията на гърловината на задвижващия механизъм на позицията на допълнителната ръкохватка.
5. Завъртете смукателната основа и допълнителната ръкохватка в желаното положение.
6. Фиксирайте допълнителната ръкохватка, като затегнете дръжката.
7. Вкарайте инструмента в патронника.

   За тази цел съблюдавайте Ръководството за експлоатация на електроинструмента.

8. Свържете един обезпрашител към прахоуловителя.

   За извършване на **ударно пробиване** изпълнете допълнително следните работни стъпки.

9. Регулирайте дължината на силфона така, че върхът на свредлото да си стърчи с прибл. 15 мм.
10. Поставете дълбокомера.
11. Настройте дълбокомера на желаната дълбочина на пробиване.
12. Обезопасете дълбокомера срещу изместване с помощта на захващащ винт звезда.

5.2 Демонтаж на прахоуловител 4

⚠ ПРЕДПАЗЛИВОСТ

Опасност от нараняване със сменяем инструмент! Сменяемият инструмент може да бъде горещ или да има остри ръбове.

- Носете защитни ръкавици при подмяната на сменяемия инструмент.

1. Изключете обезпрашителя от прахоуловителя.
2. Отстранете сменяемия инструмент от патронника.
3. Отворете държача на допълнителната ръкохватка, като завъртите дръжката.
4. Издърпайте прахоуловителя в посока напред от електроинструмента.
5. Демонтирайте допълнителната ръкохватка от прахоуловителя.
6. Монтирайте допълнителната ръкохватка на електроинструмента.
7. Фиксирайте допълнителната ръкохватка, като завъртите дръжката.

5.3 Експлоатация

Уверете се, че превключвателят за избор на функции се намира в подходящо за работа положение.

Съблюдавайте Ръководството за експлоатация на обезпрашителя. Изпразвайте обезпрашителя редовно.

1. Свържете обезпрашителя и включете обезпрашителя.
2. Включете електроинструмента.

6 Обслужване и поддръжка

6.1 Грижи за модула

⚠ ПРЕДУПРЕЖДЕНИЕ

Опасност от електрически удар! Обслужването и поддръжката с поставен мрежов щепсел могат да причинят тежки наранявания и изгаряния.

- Преди всяка дейност по обслужване и поддръжка винаги изваждайте мрежовия щепсел!

Не използвайте масла или смазки, или почистващи препарати.

Почиствайте корпуса само с леко навлажнена кърпа. Не използвайте почистващи препарати, съдържащи силикон, тъй като те могат да увредят пластмасовите части.

1. Отстранете упоритите замърсявания и проверете дали смукателният отвор в смукателната основа е без остатъци от прах. .
2. Почиствайте модула на редовни интервали със студена вода.

   Модулът трябва да е напълно сух преди следваща употреба, за да се предотврати полепването на прах.

3. Редовно почиствайте вътрешната страна на адаптерите от остатъци от мазнини и прах.

6.2 Техническа поддръжка

- Редовно преглеждайте всички външни части на продукта и на принадлежностите за наличие на повреди и се уверете в изправното функциониране на всички елементи на управление. Не работете с продукта, ако има повредени части или елементите на управление не функционират изправно.

7 Помощ при наличие на смущения

При наличие на смущения, които не са посочени в таблицата или които Вие сами не можете да отстраните, моля, обърнете се към нашия сервиз на **Hilti**.

Смущение	Възможна причина	Решение
Прекомерно образуване на прах.	Обезпрашителят е пълен.	▸ Изпразнете обезпрашителя.
	Смукателната глава и/или силфонът са износени или повредени.	▸ Подменете смукателната тръба и/или силфона.
	Запушен смукателен канал.	▸ Почистете смукателния канал.
	Свободни дължини на инструмента над 145 мм.	▸ Използвайте по-къс сменяем инструмент или по-дълга смукателна глава.
	Смукателният маркуч на обезпрашителя не е монтиран правилно.	▸ Вкарайте смукателния маркуч на обезпрашителя изцяло в основата.
	Остатъците от сондажната ядка запушват засмукването.	▸ Отстранете сондажната ядка със сондажните изрезки.

Смущение	Възможна причина	Решение
Прекомерно образуване на прах.	Твърде голямо разстояние между ударно-пробивната боркорона и смукателната тръба.	▸ Използвайте само **Hilti** ударно-пробивни боркорони.
Прахоуловителят изпада	Прахоуловителят не е монтиран правилно.	▸ Монтирайте прахоуловителя съгласно Ръководството за експлоатация. Основата трябва да бъде монтирана на предвидената позиция.
	Базовата част и/или гърловината на уреда са омаслени или омазнени.	▸ Използвайте кърпа, за да отстраните масло и грес от основата и външните повърхности на гърловината на уреда.
	Допълнителна ръкохватка не е затегната.	▸ Затегнете допълнителната ръкохватка.
	Допълнителната ръкохватка е счупена.	▸ Подменете допълнителната ръкохватка.
	Не е монтиран адаптер.	▸ Да се монтира адаптерът.
Прахоуловителят не може да бъде демонтиран.	Обтяжната лента на допълнителната ръкохватка не е отворена достатъчно	▸ Разхлабете още допълнителната ръкохватка, за да отворите максимално обтяжната лента.
Постоянен звуков сигнал на обезпрашителя.	Износени удебеления на силфон.	▸ Подменете силфона.

8 Третиране на отпадъци

Уредите на **Hilti** са произведени в по-голямата си част от материали за многократна употреба. Предпоставка за многократното им използване е тяхното правилно разделяне. В много страни фирмата **Hilti** изкупува обратно Вашите употребявани уреди. Попитайте отдела на **Hilti** за обслужване на клиенти или Вашия търговски представител.

▸ Не изхвърляйте електроинструменти, електронни устройства и акумулатори в битовите отпадъци!

9 Гаранция на производителя

▸ При въпроси относно гаранционните условия, моля, обърнете се към Вашия местен **Hilti** партньор.

10 Повече информация

Допълнителна информация за експлоатацията, технологията, околната среда и рециклирането ще намерите на следния линк: **qr.hilti.com/manual/?id=2494449**
Този линк ще намерите също и в края на Ръководството за експлоатация като QR код.

Manual de utilizare original

1 Date privind documentația

1.1 Referitor la această documentație

- Înainte de punerea în funcțiune, citiți complet această documentație. Aceasta este condiția necesară pentru un lucru în siguranță şi pentru o manevrare fără defecțiuni.
- Aveți în vedere indicațiile de securitate şi de avertizare din această documentație şi de pe produs.
- Păstrați întotdeauna manualul de utilizare în preajma produsului şi predați-l altor persoane numai împreună cu aceste manual.

1.2 Explicitarea simbolurilor

1.2.1 Indicații de avertizare

Indicațiile de avertizare avertizează împotriva pericolelor care apar în lucrul cu produsul. Sunt utilizate următoarele cuvinte-semnal:

⚠ PERICOL

PERICOL !

- Pentru un pericol iminent şi direct, care duce la vătămări corporale sau la accidente mortale.

⚠ ATENȚIONARE

ATENȚIONARE !

- Pentru un pericol iminent şi posibil, care poate duce la vătămări corporale sau la accidente mortale.

⚠ AVERTISMENT

AVERTISMENT !

- Pentru o situație potențial periculoasă, care poate duce la vătămări corporale sau pagube materiale.

1.2.2 Simboluri în manualul de utilizare

În acest manual de utilizare sunt utilizate următoarele simboluri:

	Respectați manualul de utilizare
	Indicații de folosire şi alte informații utile
	Lucrul cu materiale reutilizabile
	Nu aruncați aparatele electrice şi acumulatorii în containerele de gunoi menajer
	**Hilti** Acumulator Li-Ion
	**Hilti** Redresor

1.2.3 Simboluri în imagini

Următoarele simboluri sunt utilizate în imagini:

	Acest numere fac trimitere la figura respectivă de la începutul acestui manual de utilizare.
3	Numerotarea reflectă ordinea etapelor de lucru în imagine şi poate să difere de etapele de lucru din text.
	Numerele pozițiilor sunt utilizate în figura **Vedere generală** şi fac trimitere la numerele din legendă în paragraful **Vedere generală a produsului**.
	Acest semn are rolul de a stimula atenția dumneavoastră în lucrul cu produsul.

1.3 Simboluri în funcție de produs

1.3.1 Simboluri pe produs

Pe produs pot fi utilizate următoarele simboluri:

	Folosiți mască de protecție antipraf
	Folosiți mănuși de protecție
	Folosiți încălțăminte de protecție

1.4 Informații despre produs

Produsele HILTI sunt destinate utilizatorilor profesionişti, iar operarea cu acestea, întreținerea şi repararea lor sunt activități permise numai personalului autorizat şi instruit. Acest personal trebuie să fie instruit în mod special cu privire la potențialele pericole. Produsul şi mijloacele sale auxiliare pot genera pericole dacă sunt utilizate necorespunzător sau folosite inadecvat destinației de către personal neinstruit.

Indicativul de model şi numărul de serie sunt indicate pe plăcuța de identificare.

- Transcrieți numărul de serie în tabelul următor. Datele despre produs vă sunt necesare în cazul solicitărilor de informații la reprezentanța noastră sau la centrul de service.

Date despre produs

Modulul antipraf	TE DRS-Y
Generația	01
Număr de serie	

2 Securitate

2.1 Instrucțiuni de protecție a muncii

⚠ ATENȚIONARE Consultați toate instrucțiunile de protecție a muncii, instrucțiunile de lucru, imaginile și datele tehnice cu care este prevăzut acest produs. Neglijențele în respectarea următoarelor instrucțiuni pot provoca electrocutări, incendii şi/ sau accidentări grave.

Păstrați toate instrucțiunile de protecție a muncii și instrucțiunile de lucru pentru consultare în viitor.

Termenul de „sculă electrică“ folosit în instrucțiunile de protecție a muncii se referă la sculele cu alimentare de la rețea (cu cablu de rețea) la sculele electrice cu alimentare de la acumulatori (fără cablu de rețea).

- **Înainte de punerea în funcțiune, citiți și aveți în vedere manualele de utilizare și informațiile de siguranță ale produselor din sistem.**
- Folosiți modulul numai în combinație cu sculele electrice menționate în Utilizarea conformă cu destinația → Pagina 170; în caz contrar, apare pericol de vătămare.
- Scoateți fişa din priza de alimentare sau îndepărtați acumulatorul dacă este detaşabil, înainte de executarea unor reglaje la aparat, înlocuirea accesoriilor sau depozitarea maşinii. Această măsură de precauție reduce riscul unei porniri involuntare a sculei electrice.
- Folosiți produsul și accesoriile numai în stare tehnică impecabilă.
- Nu efectuați niciodată intervenții neautorizate sau modificări asupra produsului sau accesoriilor.
- Procedați cu atenție, concentrați-vă la ceea ce faceți şi lucrați în mod rațional atunci când manevrați produsul. Nu folosiți produsul dacă sunteți obosit sau vă aflați sub influența drogurilor, alcoolului sau medicamentelor. Un moment de neatenție poate duce la accidentări serioase.
- Prin prelucrare, este posibilă formarea aşchiilor de material. Materialul sub formă de aşchii poate produce vătămări ale corpului și ochilor. Pe parcursul utilizării produsului, purtați apărătoare pentru ochi, cască de protecție și căşti antifonice.
- Utilizați scula electrică, accesoriile, dispozitivele de lucru etc. corespunzător acestor instrucțiuni. țineți seama de condițiile de lucru și de activitatea care urmează a fi desfăşurată. Folosirea unor scule electrice destinate altor aplicații de lucru decât cele prevăzute poate conduce la situații periculoase.
- Pericol de accidentare în caz de cădere a accesoriilor de lucru și/ sau sculelor. Controlați înainte de începerea lucrului dacă accesoriul montat este fixat în siguranță.
- Absorbția de apă este interzisă.
- Utilizarea modulului nu este permisă pentru absorbția de substanțe cu pericol de explozie, incandescente, aprinse sau inflamabile, pulberi agresive (de ex. praf de magneziu sau aluminiu) și lichide (de ex. benzină, solvenți, acizi, agenți de răcire și lubrifianți).
- Praful format în lucrările de şlefuire, şmirgheluire, tăiere și găurire poate conține substanțe chimice periculoase. Câteva exemple sunt: Plumb sau vopsele pe bază de plumb; Cărămidă, beton și alte produse de zidărie, piatră naturală și alte produse care conțin siliciu; Anumite tipuri de lemn, cum sunt stejarul, fagul și lemnul tratat chimic; Azbest sau materiale care conțin azbest. Determinați expunerea operatorului și persoanelor din preajmă prin clasa de periculozitate a materialelor la care se lucrează. Întreprindeți măsurile necesare pentru a menține valorile de expunerea la un nivel sigur, ca de ex. utilizarea unui sistem de colectare a prafului sau purtarea unei măști de protecție respiratorie adecvate. Din măsurile generale pentru diminuarea expunerii fac parte:
  - Lucrul într-un spațiu bine aerisit,
  - Evitarea contactului îndelungat cu praful,

- Devierea prafului din zona feței și corpului,
- Purtarea îmbrăcămintei de protecție și spălarea zonelor expuse cu apă și săpun.

- Folosiți pentru aplicația respectivă pe cât posibil un desprăfuitor adecvat, recomandat de **Hilti**.
- Înainte de începerea lucrului stabiliți clasa de periculozitate a materialului pulverulent care se formează în timpul lucrărilor. Utilizați un desprăfuitor cu clasificare a clasei de protecție avizată oficial, care corespunde dispozițiilor locale cu privire la protecția împotriva prafului din zona dumneavoastră.
- Pentru evitarea efectelor electrostatice, utilizați un furtun de aspirare antistatic.
- Aveți în vedere ca adaptorul și suprafețele exterioare ale mandrinei să nu prezinte urme de ulei și unsoare. Dacă modulul antipraf este montat cu piese uleioase și/sau unsuroase, modulul antipraf poate cădea. Îndepărtați cu o cârpă uleiurile și unsorile de pe adaptor și de pe suprafețele exterioare ale mandrinei.
- Aveți în vedere ca modulul să nu devină prea fierbinte. La temperaturi de peste 80°C materialul se topește.
- Nu utilizați modulul pentru transportarea sau ghidarea sistemului. Utilizați mânerele prevăzute special ale sculei electrice.
- Nu țineți scula electrică de capul de aspirare sau tubul de aspirare pe parcursul funcționării.

3 Descriere

3.1 Vedere generală a produsului 1

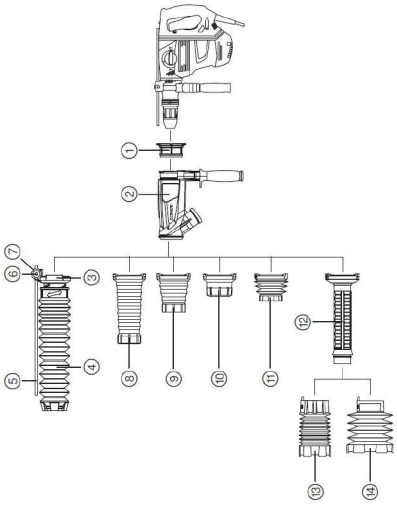

① Adaptor
② Baza de aspirare cu mâner suplimentar
③ Piesă de racord
④ Burduf 12-52
⑤ Limitator de adâncime
⑥ Șurub cu mâner în stea
⑦ Piuliță
⑧ Cap de aspirare lung
⑨ Cap de aspirare central
⑩ Cap de aspirare scurt
⑪ Burduf 68-90/ 290 mm
⑫ Tub de aspirare
⑬ Burduf 68-90/550mm
⑭ Burduf 100-150/550mm

3.2 Utilizarea conformă cu destinația 2

Produsul descris este un modul antipraf, care se utilizează ca accesoriu în combinație cu **Hilti** mașinile de perforat rotopercutantă SDS-Max și desprăfuitoarele.

3.3 Setul de livrare

Bază de aspirare, burduf 68-90/290mm, cap de aspirare scurt, cap de aspirare mediu, cap de aspirare lung, adaptor, piesă de racord, burduf 12-52, limitator de adâncime, șurub cu mâner în stea, piuliță, manual de utilizare
Alte produse din sistem, avizate pentru produsul dumneavoastră, găsiți la centrul dumneavoastră **Hilti Store** sau la: **www.hilti.group**

4 Date tehnice

4.1 Burduf

	Burduf 68-90/290	Burduf 68-90/550	Burduf 100-150/550	Burduf 12-52
Greutate	660 g (23,3 oz)	880 g (31,0 oz)	920 g (32,5 oz)	1.000 g (35,3 oz)
Tip de accesoriu	TE-Y-BK	TE-Y-BK	TE-Y-BK	TE-Y burghiu percutor
Diametrul accesoriului	68 mm ... 90 mm (2,7 in ... 3,5 in)	68 mm ... 90 mm (2,7 in ... 3,5 in)	100 mm ... 150 mm (3,9 in ... 5,9 in)	12 mm ... 52 mm (0,5 in ... 2,0 in)
Lungime accesoriu	290 mm (11,4 in)	550 mm (21,7 in)	550 mm (21,7 in)	520 mm ... 570 mm (20,5 in ... 22,4 in)
Aplicabilitatea	Găurire cu coroană de rotopercutor	Găurire cu coroană de rotopercutor	Găurire cu coroană de rotopercutor	Găurire cu percuție

4.2 Cap de aspirare

	Cap de aspirare scurt	Cap de aspirare central	Cap de aspirare lung
Greutate	660 g (23,3 oz)	710 g (25,0 oz)	760 g (26,8 oz)
Tip de accesoriu	Daltă cu vârf, daltă plată, accesoriu de împingere	Daltă cu vârf, daltă plată, accesoriu de împingere	Daltă cu vârf, daltă plată, accesoriu de împingere
Lungime accesoriu	250 mm ... 400 mm (9,8 in ... 15,7 in)	300 mm ... 400 mm (11,8 in ... 15,7 in)	400 mm ... 500 mm (15,7 in ... 19,7 in)
Aplicabilitatea	Dăltuire	Dăltuire	Dăltuire

4.3 Temperaturi

Temperatura ambiantă în timpul funcționării	−17 °C ... 60 °C (1 °F ... 140 °F)
Temperatura de depozitare	−20 °C ... 70 °C (−4 °F ... 158 °F)

5 Modul de utilizare

5.1 Montarea modulului antipraf 3

Aveți în vedere ca selectorul de funcții să stea în poziția potrivită pentru lucrări.

Nu este permis ca lungimea liberă a accesoriului, proeminentă peste capul de aspirare, să depășească limita superioară de 145 mm și să scadă sub limita inferioară de 30 mm. Ca urmare, asigurați o aspirare optimă a prafului.

Este permisă utilizarea numai a dălților cu vârf, dălților plate, accesoriilor de împingere, coroanelor de rotopercutor și burghielor percutoare reprezentate în vederea generală de la utilizarea conformă cu destinația.

Aveți în vedere ca niciun dispozitiv de lucru să nu fie introdus la montaj în scula electrică.

1. Deschideți mânerul suplimentar montat de la scula electrică.
2. Îndepărtați mânerul suplimentar.
3. Alegeți configurația potrivită a sistemului de aspirare corespunzător imaginii de la utilizarea conformă cu destinația → Pagina 170 și montați piesele și mânerul suplimentar pe baza de aspirare.
4. Introduceți prin glisare sistemul montat cu mânerul suplimentar peste mandrină până în poziția pentru mânerul suplimentar de pe gâtul transmisiei.
5. Rotiți baza de aspirare și mânerul suplimentar în poziția dorită.
6. Fixați mânerul suplimentar în poziție asigurată contra răsucirii prin strângerea fermă a mânerului.
7. Introduceți accesoriul de lucru în mandrină.

Aveți în vedere în acest sens manualul de utilizare al sculei electrice.

8. Conectați un desprăfuitor cu modulul antipraf.

Pentru **găurire cu percuție**, executați suplimentar următoarele etape de lucru.

9. Reglați lungimea burdufului astfel încât vârful burghiului să iasă în afară aprox. 15 mm.
10. Introduceți limitatorul de adâncime.
11. Reglați limitatorul de adâncime la adâncimea de găurire dorită.
12. Asigurați limitatorul de adâncime cu șurubul cu mâner în stea împotriva alunecării.

5.2 Demontarea modulului antipraf 4

⚠ AVERTISMENT

Pericol de accidentare cu dispozitivul de lucru! Dispozitivul de lucru poate fi fierbinte sau ascuțit.

- Purtați mănuși de protecție la schimbarea dispozitivului de lucru.

1. Decuplați desprăfuitorul de la modulul antipraf.
2. Îndepărtați dispozitivul de lucru din mandrină.
3. Deschideți suportul mânerului suplimentar prin rotire de la mâner.
4. Desprindeți modulul antipraf spre partea frontală de pe scula electrică.
5. Demontați mânerul suplimentar de la modulul antipraf.
6. Montați mânerul suplimentar la scula electrică.
7. Fixați mânerul suplimentar prin rotire de la mâner.

5.3 Punerea în exploatare

Aveți în vedere ca selectorul de funcții să stea în poziția potrivită pentru lucrare.

Respectați manualul de utilizare al desprăfuitorului. Goliți regulat desprăfuitorul.

1. Racordați desprăfuitorul și porniți-l.
2. Conectați scula electrică.

6 Îngrijirea și întreținerea

6.1 Îngrijirea modulului

ATENȚIONARE

Pericol de electrocutare! Îngrijirea şi întreținerea cu fișa de rețea introdusă pot produce accidentări grave şi arsuri.

- Înaintea tuturor activităților de îngrijire şi lucrărilor de întreținere, scoateți întotdeauna fișa de rețea!

Nu utilizați uleiuri sau unsori sau detergenți.
Curățați carcasa numai cu o cârpă uşor umezită. Nu utilizați produse de îngrijire care conțin silicon, deoarece acestea pot ataca piesele din plastic.

1. Îndepărtați murdăria aderentă și verificați ca deschizătura de aspirare din baza de aspirare să nu prezinte niciun fel de resturi de praf.
2. Curățați modulul la intervale regulate cu apă rece.

   Modulul trebuie să fie complet uscat înainte de următoarea de folosire, pentru a evita aderența prafului.

3. Curățați regulat părțile interioare ale adaptorului de unsoare și resturi de praf.

6.2 Întreținerea

- Verificați regulat dacă există deteriorări la piesele exterioare ale produsului și ale accesoriilor, precum și funcționarea impecabilă a tuturor elementelor de comandă. Nu puneți în funcțiune produsul dacă există piese deteriorate sau dacă elementele de comandă nu funcționează perfect.

7 Asistență în caz de avarii

În cazul avariilor care nu sunt prezentate în acest tabel sau pe care nu le puteți remedia prin mijloace proprii, vă rugăm să vă adresați centrul nostru de service **Hilti**.

Avarie	Cauza posibilă	Soluție
Degajare excesivă de praf.	Despărfuitorul plin.	▸ Goliți despărfuitorul.
	Capul de aspirare și/ sau burduful uzate sau defecte.	▸ Înlocuiți capul de aspirare și/ sau burduful.
	Canalul de aspirare înfundat.	▸ Curățați canalul de aspirare.
	Lungimi libere ale accesoriilor peste 145 mm.	▸ Utilizați un dispozitiv de lucru mai scurt sau capul de aspirare mai lung.
	Furtunul de aspirare de la despărfuitor nu este montat corect.	▸ Introduceți furtunul de aspirare de la despărfuitor complet în partea de bază.
	Resturile de la carota forată înfundă aspirarea.	▸ Înlăturați carota forată cu aşchiile de găurire.
	Distanța dintre coroana de rotopercutor și tubul de aspirare prea mare.	▸ Utilizați exclusiv coroane de rotopercutor **Hilti**.
Modulul antipraf cade	Modulul antipraf montat incorect.	▸ Montați modulul antipraf corespunzător manualului de utilizare. Partea de bază trebuie să fie montată în poziția prevăzută.
	Partea de bază și/ sau gâtul aparatului sunt uleioase sau unsuroase.	▸ Îndepărtați uleiul și unsoarea cu o cârpă de pe partea de bază și suprafețele exterioare ale gâtului aparatului.
	Mânerul suplimentar nu este strâns ferm.	▸ Strângeți ferm mânerul suplimentar.

Avarie	Cauza posibilă	Soluție
Modulul antipraf cade	Mâner suplimentar rupt.	▸ Schimbați mânerul suplimentar.
	Adaptorul nu este montat.	▸ Montați adaptorul.
Modulul antipraf nu se poate demonta.	Banda de tensionare de la mânerul suplimentar nu este deschisă suficient	▸ Desfaceți mai mult mânerul suplimentar, pentru a deschide mai larg banda de tensionare.
Semnal acustic permanent la desprăfuitor.	Nopeurile de pe burduf uzate.	▸ Înlocuiți burduful.

8 Dezafectarea şi evacuarea ca deşeuri

Maşinile **Hilti** sunt fabricate într-o proporție mare din materiale reutilizabile. Condiția necesară pentru reciclare este separarea corectă a materialelor. În multe țări, **Hilti** preia maşinile dumneavoastră vechi pentru revalorificare. Solicitați relații la centrul pentru clienți **Hilti** sau la consilierul dumneavoastră de vânzări.

- ▸ Nu aruncați sculele electrice, aparatele electronice şi acumulatorii în containerele de gunoi menajer!

9 Garanția producătorului

- ▸ Pentru relații suplimentare referitoare la condițiile de garanție legală, vă rugăm să vă adresați partenerului dumneavoastră local **Hilti**.

10 Alte informații

Informații adiționale referitoare la modul de utilizare, echipament, mediu și reciclare găsiți sub link-ul următor:
qr.hilti.com/manual/?id=2494449
Găsiți acest link și la finalul manualului de utilizare sub formă de cod QR.

Πρωτότυπες οδηγίες χρήσης

1 Στοιχεία για την τεχνική τεκμηρίωση

1.1 Σχετικά με την παρούσα τεκμηρίωση

- Πριν από την πρώτη θέση σε λειτουργία διαβάστε την παρούσα τεκμηρίωση. Αποτελεί προϋπόθεση για ασφαλή εργασία και απρόσκοπτο χειρισμό.
- Προσέξτε τις υποδείξεις ασφαλείας και προειδοποίησης στην παρούσα τεκμηρίωση και στο προϊόν.
- Φυλάξτε τις οδηγίες χρήσης πάντα στο προϊόν και δίνετε το προϊόν σε άλλα πρόσωπα μόνο μαζί με αυτές τις οδηγίες χρήσης.

1.2 Επεξήγηση συμβόλων

1.2.1 Υποδείξεις προειδοποίησης

Οι υποδείξεις προειδοποίησης προειδοποιούν από κινδύνους κατά την εργασία με το προϊόν. Χρησιμοποιούνται οι ακόλουθες λέξεις επισήμανσης:

⚠ ΚΙΝΔΥΝΟΣ

ΚΙΝΔΥΝΟΣ !

- ▸ Για μια άμεσα επικίνδυνη κατάσταση, που οδηγεί σε σοβαρό ή θανατηφόρο τραυματισμό.

⚠ ΠΡΟΕΙΔΟΠΟΙΗΣΗ

ΠΡΟΕΙΔΟΠΟΙΗΣΗ !

- ▸ Για μια πιθανά επικίνδυνη κατάσταση, που μπορεί να οδηγήσει σε σοβαρό ή θανατηφόρο τραυματισμό.

⚠ ΠΡΟΣΟΧΗ

ΠΡΟΣΟΧΗ !

- Για μια πιθανόν επικίνδυνη κατάσταση, που ενδέχεται να οδηγήσει σε τραυματισμούς ή υλικές ζημιές.

1.2.2 Σύμβολα στις οδηγίες χρήσης

Στις παρούσες οδηγίες χρήσης χρησιμοποιούνται τα ακόλουθα σύμβολα:

	Προσέξτε τις οδηγίες χρήσης
	Υποδείξεις χρήσης και άλλες χρήσιμες πληροφορίες
	Χειρισμός ανακυκλώσιμων υλικών
	Μην πετάτε τα ηλεκτρικά εργαλεία και τις μπαταρίες στον κάδο οικιακών απορριμμάτων
	**Hilti** Επαναφορτιζόμενη μπαταρία Li-Ion
	**Hilti** Φορτιστής

1.2.3 Σύμβολα σε εικόνες

Στις εικόνες χρησιμοποιούνται τα ακόλουθα σύμβολα:

	Αυτοί οι αριθμοί παραπέμπουν στην εκάστοτε εικόνα στην αρχή αυτών των οδηγιών χρήσης.
3	Η αρίθμηση δείχνει τη σειρά των βημάτων εργασίας στην εικόνα και ενδέχεται να διαφέρει από τα βήματα εργασίας στο κείμενο.
	Οι αριθμοί θέσης χρησιμοποιούνται στην εικόνα **Επισκόπηση** και παραπέμπουν στους αριθμούς του υπομνήματος στην ενότητα **Συνοπτική παρουσίαση προϊόντος**.
	Αυτό το σύμβολο έχει σκοπό να επιστήσει ιδιαίτερα την προσοχή σας κατά την εργασία με το προϊόν.

1.3 Σύμβολα ανάλογα με το προϊόν

1.3.1 Σύμβολα στο προϊόν

Στο προϊόν μπορεί να χρησιμοποιούνται τα ακόλουθα σύμβολα:

	Χρησιμοποιήστε μάσκα προστασίας από τη σκόνη
	Χρησιμοποιήστε προστατευτικά γάντια
	Χρησιμοποιήστε προστατευτικά υποδήματα

1.4 Πληροφορίες προϊόντος

Τα προϊόντα της HILTI προορίζονται για τον επαγγελματία χρήστη και ο χειρισμός, η συντήρηση και η επισκευή τους επιτρέπεται μόνο από εξουσιοδοτημένο, ενημερωμένο προσωπικό. Το προσωπικό αυτό πρέπει να έχει ενημερωθεί ειδικά για τους κινδύνους που ενδέχεται να παρουσιαστούν. Από το προϊόν και τα βοηθητικά του μέσα ενδέχεται να προκληθούν κίνδυνοι, όταν ο χειρισμός τους γίνεται με ακατάλληλο τρόπο από μη εκπαιδευμένο προσωπικό ή όταν δεν χρησιμοποιούνται με κατάλληλο τρόπο.

Η περιγραφή τύπου και ο αριθμός σειράς αναγράφονται στην πινακίδα τύπου.

- Αντιγράψτε τον αριθμό σειράς στον ακόλουθο πίνακα. Θα χρειαστείτε τα στοιχεία προϊόντος για ερωτήματα προς την αντιπροσωπεία μας ή το σέρβις μας.

Στοιχεία προϊόντος

Μονάδα αναρρόφησης σκόνης	TE DRS-Y
Γενιά	01
Αρ. σειράς	

2 Ασφάλεια

2.1 Υποδείξεις για την ασφάλεια

⚠ ΠΡΟΕΙΔΟΠΟΙΗΣΗ Διαβάστε όλες τις υποδείξεις ασφαλείας, τις οδηγίες, τις εικόνες και τα τεχνικά χαρακτηριστικά, τα οποία υπάρχουν σε αυτό το προϊόν. Η παράβλεψη των ακόλουθων οδηγιών μπορεί να προκαλέσει ηλεκτροπληξία, πυρκαγιά και/ή σοβαρούς τραυματισμούς.

Φυλάξτε όλες τις υποδείξεις για την ασφάλεια και τις οδηγίες για μελλοντική χρήση.

Ο όρος "ηλεκτρικό εργαλείο" που χρησιμοποιείται στις υποδείξεις για την ασφάλεια αναφέρεται σε ηλεκτρικά εργαλεία που λειτουργούν συνδέοντάς τα στο ηλεκτρικό δίκτυο (με καλώδιο τροφοδοσίας) και σε ηλεκτρικά εργαλεία που λειτουργούν με επαναφορτιζόμενες μπαταρίες (χωρίς καλώδιο τροφοδοσίας).

- **Διαβάστε και προσέξτε πριν από τη θέση σε λειτουργία τις οδηγίες χρήσης και τις πληροφορίες των προϊόντων του συστήματος που σχετίζονται με την ασφάλεια.**
- Χρησιμοποιείτε τη μονάδα μόνο σε συνδυασμό με τα ηλεκτρικά εργαλεία που αναφέρονται στην κατάλληλη χρήση → σελίδα 177, διαφορετικά υπάρχει κίνδυνος τραυματισμού.
- Αποσυνδέστε το φις από την πρίζα ή απομακρύνετε μια αποσπώμενη μπαταρία πριν διεξάγετε ρυθμίσεις στο εργαλείο, αντικαταστήσετε κάποιο αξεσουάρ ή αποθηκεύσετε το εργαλείο. Αυτό το προληπτικό μέτρο ασφαλείας αποτρέπει την ακούσια εκκίνηση του ηλεκτρικού εργαλείου.
- Χρησιμοποιείτε το προϊόν και τα αξεσουάρ μόνο σε τεχνικά άψογη κατάσταση.
- Μην πραγματοποιείτε ποτέ παραποιήσεις ή μετατροπές στο προϊόν ή σε αξεσουάρ.
- Να είστε πάντα προσεκτικοί, να προσέχετε τι κάνετε και να εργάζεστε με το προϊόν με περίσκεψη. Μην χρησιμοποιείτε το προϊόν, όταν είστε κουρασμένοι ή όταν βρίσκεστε υπό την επήρεια ναρκωτικών ουσιών, οινοπνεύματος ή φαρμάκων. Μία στιγμή απροσεξίας μπορεί να οδηγήσει σε σοβαρούς τραυματισμούς.
- Από την κατεργασία μπορεί να εκσφενδονιστούν θραύσματα υλικού. Από τα θραύσματα του υλικού μπορεί να προκληθεί τραυματισμός στο σώμα και στα μάτια. Φοράτε κατά τη χρήση του προϊόντος προστατευτικά γυαλιά, προστατευτικό κράνος και ωτοασπίδες.
- Χρησιμοποιείτε το ηλεκτρικό εργαλείο, τα αξεσουάρ, τα εργαλεία ρύθμισης κτλ. σύμφωνα με τις παρούσες οδηγίες. Λαμβάνετε ταυτόχρονα υπόψη τις συνθήκες εργασίες και την προς εκτέλεση εργασία. Η χρήση ηλεκτρικών εργαλείων για εργασίες διαφορετικές από τις προβλεπόμενες μπορεί να οδηγήσει σε επικίνδυνες καταστάσεις.
- Κίνδυνος τραυματισμού από πτώση εξαρτημάτων ή/και αξεσουάρ. Ελέγξτε πριν από την έναρξη της εργασίας, ότι είναι καλά στερεωμένα τα τοποθετημένα αξεσουάρ.
- Απαγορεύεται η αναρρόφηση νερού.
- Η μονάδα δεν επιτρέπεται να χρησιμοποιείται για την αναρρόφηση εκρηκτικών ουσιών, πυρακτωμένων, αναμμένων ή εύφλεκτων υλικών, διαβρωτικής σκόνης (π.χ. σκόνη μαγνησίου ή αλουμινίου) και υγρών (π.χ. βενζίνη, διαλυτικά, οξέα, ψυκτικά υγρά και λιπαντικά).
- Η σκόνη, η οποία σχηματίζεται κατά τη λείανση, το γυαλοχαρτάρισμα, την κοπή και τη διάτρηση ενδέχεται να περιέχει επικίνδυνες χημικές ουσίες. Ορισμένα παραδείγματα είναι: Μόλυβδος ή χρώματα με βάση μόλυβδο, Τούβλα, μπετόν και άλλα προϊόντα τοιχοποιίας, φυσικές πέτρες και άλλα προϊόντα που περιέχουν πυρίτιο, Συγκεκριμένα ξύλα, όπως δρυς, οξιά και χημικά επεξεργασμένα ξύλα, Αμίαντος ή υλικά που περιέχουν αμίαντο. Προσδιορίστε την έκθεση του χειριστή και των παρακείμενων προσώπων από την κατηγορία κινδύνου των υλικών, με τα οποία εργάζεστε. Λάβετε τα αναγκαία μέτρα για τη διατήρηση της έκθεσης σε ένα ασφαλές επίπεδο, όπως π.χ. χρησιμοποιώντας ένα σύστημα συλλογής σκόνης ή μια κατάλληλη μάσκα προστασίας της αναπνοής. Στα γενικά μέτρα για τη μείωση της έκθεσης ανήκουν τα εξής:
  - Εργασία σε μια περιοχή με καλό αερισμό,
  - Αποφυγή παρατεταμένης επαφής με σκόνη,
  - Καθοδήγηση σκόνης μακριά από το πρόσωπο και το σώμα,
  - Χρήση προστατευτικής ένδυσης και πλύσιμο των εκτεθειμένων περιοχών με νερό και σαπούνι.
- Χρησιμοποιείτε για την εκάστοτε εφαρμογή κατά το δυνατό έναν κατάλληλο αποκονιωτή προτεινόμενο από τη **Hilti**.
- Βεβαιωθείτε πριν την έναρξη της εργασίας για την κατηγορία κινδύνου της σκόνης που δημιουργείται κατά την εργασία. Χρησιμοποιήστε αποκονιωτή με επίσημα εγκεκριμένη κατηγοριοποίηση προστασίας, που να ανταποκρίνεται στους τοπικούς κανονισμούς προστασίας από τη σκόνη.
- Για την αποφυγή ηλεκτροστατικών φαινομένων χρησιμοποιείτε αντιστατικό εύκαμπτο σωλήνα.
- Βεβαιωθείτε ότι ο αντάπτορας και οι εξωτερικές επιφάνειες του τσοκ είναι χωρίς λάδια και γράσα. Εάν η μονάδα αναρρόφησης σκόνης τοποθετηθεί με εξαρτήματα που έχουν λάδια και/ή γράσα, μπορεί να σας γλιστρήσει η μονάδα αναρρόφησης σκόνης. Απομακρύνετε τα λάδια και τα γράσα από τον αντάπτορα και τις εξωτερικές επιφάνειες του τσοκ με πανί.
- Προσέχετε ώστε να μην υπερθερμανθεί η μονάδα. Σε θερμοκρασίες πάνω από 80 °C λιώνει το υλικό.

- Μη χρησιμοποιείτε τη μονάδα για να μεταφέρετε ή για να καθοδηγείτε το σύστημα. Χρησιμοποιείτε για αυτόν το σκοπό τις προβλεπόμενες λαβές του ηλεκτρικού εργαλείου.
- Μην κρατάτε το ηλεκτρικό εργαλείο κατά τη λειτουργία από την κεφαλή αναρρόφησης ή τον σωλήνα αναρρόφησης.

3 Περιγραφή

3.1 Συνοπτική παρουσίαση προϊόντος 1

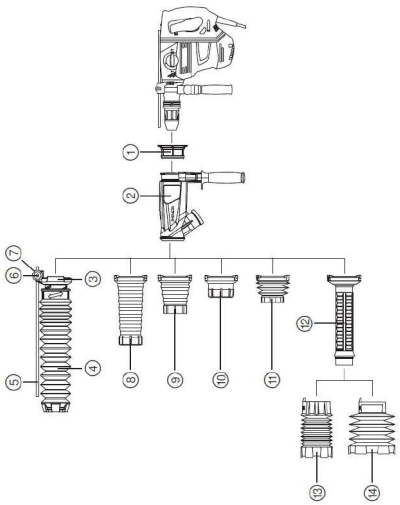

① Αντάπτορας
② Βάση αναρρόφησης με πρόσθετη χειρολαβή
③ Εξάρτημα σύνδεσης
④ Φούσκα 12-52
⑤ Οδηγός βάθους διάτρησης
⑥ Χειρόβιδα
⑦ Παξιμάδι
⑧ Κεφαλή αναρρόφησης μακριά
⑨ Κεφαλή αναρρόφησης μεσαία
⑩ Κεφαλή αναρρόφησης κοντή
⑪ Φούσκα 68-90 / 290 mm
⑫ Σωλήνας αναρρόφησης
⑬ Φούσκα 68-90/550mm
⑭ Φούσκα 100-150/550mm

3.2 Κατάλληλη χρήση 2

Το προϊόν που περιγράφεται είναι μια μονάδα αναρρόφησης σκόνης, το οποίο χρησιμοποιείται ως αξεσουάρ σε συνδυασμό με πιστολέτα **Hilti** SDS-Max και αποκονιωτές.

3.3 Έκταση παράδοσης

Βάση αναρρόφησης, φούσκα 68-90/290mm, κεφαλή αναρρόφησης κοντή, κεφαλή αναρρόφησης μεσαία, κεφαλή αναρρόφησης μακριά, αντάπτορας, εξάρτημα σύνδεσης, φούσκα 12-52, οδηγός βάθους, χειρόβιδα, παξιμάδι, οδηγίες χρήσης

Περισσότερα, εγκεκριμένα για το προϊόν σας συστήματα θα βρείτε στο **Hilti Store** ή στη διεύθυνση: **www.hilti.group**

4 Τεχνικά χαρακτηριστικά

4.1 Φούσκα

	Φούσκα 68-90/290	**Φούσκα 68-90/550**	**Φούσκα 100-150/550**	**Φούσκα 12-52**
Βάρος	660 g (23,3 oz)	880 g (31,0 oz)	920 g (32,5 oz)	1.000 g (35,3 oz)
Τύπος εξαρτήματος	TE-Y-BK	TE-Y-BK	TE-Y-BK	TE-Y τρυπανιού κρουστικής διάτρησης
Διάμετρος εξαρτήματος	68 mm ... 90 mm (2,7 in ... 3,5 in)	68 mm ... 90 mm (2,7 in ... 3,5 in)	100 mm ... 150 mm (3,9 in ... 5,9 in)	12 mm ... 52 mm (0,5 in ... 2,0 in)

	Φούσκα 68-90/290	Φούσκα 68-90/550	Φούσκα 100-150/550	Φούσκα 12-52
Μήκος εξαρτήματος	290 mm (11,4 in)	550 mm (21,7 in)	550 mm (21,7 in)	520 mm ... 570 mm (20,5 in ... 22,4 in)
Εφαρμογή	Διάτρηση με ποτηροτρύπανο κρουστικής διάτρησης	Διάτρηση με ποτηροτρύπανο κρουστικής διάτρησης	Διάτρηση με ποτηροτρύπανο κρουστικής διάτρησης	Κρουστική διάτρηση

4.2 Κεφαλή αναρρόφησης

	Κεφαλή αναρρόφησης κοντή	Κεφαλή αναρρόφησης μεσαία	Κεφαλή αναρρόφησης μακριά
Βάρος	660 g (23,3 oz)	710 g (25,0 oz)	760 g (26,8 oz)
Τύπος εξαρτήματος	Βελόνι, πλατύ καλέμι, εργαλείο κοπανίσματος	Βελόνι, πλατύ καλέμι, εργαλείο κοπανίσματος	Βελόνι, πλατύ καλέμι, εργαλείο κοπανίσματος
Μήκος εξαρτήματος	250 mm ... 400 mm (9,8 in ... 15,7 in)	300 mm ... 400 mm (11,8 in ... 15,7 in)	400 mm ... 500 mm (15,7 in ... 19,7 in)
Εφαρμογή	Σμίλευση	Σμίλευση	Σμίλευση

4.3 Θερμοκρασίες

Θερμοκρασία περιβάλλοντος κατά τη λειτουργία	−17 °C ... 60 °C (1 °F ... 140 °F)
Θερμοκρασία αποθήκευσης	−20 °C ... 70 °C (−4 °F ... 158 °F)

5 Χειρισμός

5.1 Τοποθέτηση μονάδας αναρρόφησης σκόνης 3

Βεβαιωθείτε ότι ο διακόπτης επιλογής λειτουργίας βρίσκεται σε θέση κατάλληλη για τις εργασίες.

Το ελεύθερο μήκος εξαρτήματος που προεξέχει από την κεφαλή αναρρόφησης δεν επιτρέπεται να είναι μεγαλύτερο από 145 mm και μικρότερο από 30 mm. Με αυτόν τον τρόπο εξασφαλίζεται μια ιδανική αναρρόφηση σκόνης.

Επιτρέπεται να χρησιμοποιούνται μόνο τα εικονιζόμενα στην επισκόπηση για κατάλληλη χρήση βελόνια, πλατιά καλέμια, εργαλεία κοπανήματος, ποτηροτρύπανα και τρυπάνια κρουστικής διάτρησης.

Βεβαιωθείτε ότι κατά την τοποθέτηση δεν είναι τοποθετημένο κάποιο εξάρτημα στο ηλεκτρικό εργαλείο.

1. Ανοίξτε την τοποθετημένη πρόσθετη χειρολαβή από το ηλεκτρικό εργαλείο.
2. Απομακρύνετε την πρόσθετη χειρολαβή.
3. Επιλέξτε τη σωστή σύνθεση του συστήματος αναρρόφησης σύμφωνα με την Εικόνα για την κατάλληλη χρήση → σελίδα 177 και τοποθετήστε τα εξαρτήματα και την πρόσθετη χειρολαβή στη βάση αναρρόφησης.
4. Σπρώξτε το συναρμολογημένο σύστημα με την πρόσθετη χειρολαβή πάνω από το τσοκ μέχρι τη θέση του λαιμού του μηχανισμού κίνησης της θέσης της πρόσθετης χειρολαβής.
5. Περιστρέψτε τη βάση αναρρόφησης και την πρόσθετη χειρολαβή στην επιθυμητή θέση.

6. Στερεώστε την πρόσθετη χειρολαβή έτσι ώστε να μην μπορεί να περιστραφεί σφίγγοντας καλά τη λαβή.
7. Εισάγετε το εξάρτημα στο τσοκ.

Προσέξτε σχετικά τις οδηγίες χρήσης του ηλεκτρικού εργαλείου.

8. Συνδέστε έναν αποκονιωτή με τη μονάδα αναρρόφησης σκόνης.

Για **κρουστική διάτρηση** εκτελέστε επιπρόσθετα τα ακόλουθα βήματα εργασίας.

9. Ρυθμίστε το μήκος της φούσκας έτσι, ώστε η μύτη του τρυπανιού να προεξέχει περ. 15 mm.
10. Τοποθετήστε τον οδηγό βάθους.
11. Ρυθμίστε τον οδηγό βάθους διάτρησης στο επιθυμητό βάθος διάτρησης.
12. Ασφαλίστε τον οδηγό βάθους με τη χειρόβιδα από ολίσθηση.

5.2 Αφαίρεση μονάδας αναρρόφησης σκόνης 4

⚠ ΠΡΟΣΟΧΗ

Κίνδυνος τραυματισμού από εξάρτημα! Το εξάρτημα μπορεί καίει ή να είναι αιχμηρό.

- Φοράτε προστατευτικά γάντια κατά την αντικατάσταση του εξαρτήματος.

1. Αποσυνδέστε τον αποκονιωτή από τη μονάδα αναρρόφησης σκόνης.
2. Απομακρύνετε το εξάρτημα από το τσοκ.
3. Ανοίξτε το στήριγμα της πρόσθετης χειρολαβής περιστρέφοντας τη λαβή.
4. Απομακρύνετε τη μονάδα αναρρόφησης σκόνης από το ηλεκτρικό εργαλείο, τραβώντας την προς τα εμπρός.
5. Αφαιρέστε την πρόσθετη χειρολαβή από τη μονάδα αναρρόφησης σκόνης.
6. Τοποθετήστε την πρόσθετη χειρολαβή στο ηλεκτρικό εργαλείο.
7. Στερεώστε την πρόσθετη χειρολαβή περιστρέφοντας τη λαβή.

5.3 Λειτουργία

Βεβαιωθείτε ότι ο διακόπτης επιλογής λειτουργίας βρίσκεται σε θέση κατάλληλη για την εργασία.

Προσέξτε τις οδηγίες χρήσης του αποκονιωτή. Αδειάζετε συχνά τον αποκονιωτή.

1. Συνδέστε τον αποκονιωτή και θέστε τον σε λειτουργία τον αποκονιωτή.
2. Θέστε σε λειτουργία το ηλεκτρικό εργαλείο.

6 Φροντίδα και συντήρηση

6.1 Φροντίδα της μονάδας

⚠ ΠΡΟΕΙΔΟΠΟΙΗΣΗ

Κίνδυνος από ηλεκτροπληξία! Η φροντίδα και η συντήρηση με συνδεδεμένο το φις τροφοδοσίας ενδέχεται να προκαλέσει σοβαρούς τραυματισμούς και εγκαύματα.

- Πριν από κάθε εργασία φροντίδας και συντήρησης αποσυνδέετε πάντα το φις τροφοδοσίας!

Μην χρησιμοποιείτε λάδια ή γράσα ή προϊόντα καθαρισμού.
Καθαρίζετε το περίβλημα μόνο με ένα ελαφρώς βρεγμένο πανί. Μην χρησιμοποιείτε υλικά φροντίδας με περιεκτικότητα σε σιλικόνη, διότι ενδέχεται να προσβάλλουν τα πλαστικά μέρη.

1. Απομακρύνετε τις ακαθαρσίες που έχουν προσκολλήσει και ελέγξτε εάν είναι ελεύθερο το άνοιγμα αναρρόφησης στη βάση αναρρόφησης από υπολείμματα σκόνης.

2. Καθαρίζετε τη μονάδα τακτικά με κρύο νερό.

Η μονάδα πρέπει να είναι τελείως στεγνή πριν από την επόμενη χρήση, για την αποφυγή προσκόλλησης σκόνης.

3. Καθαρίζετε τακτικά τις εσωτερικές πλευρές των ανταπτόρων από γράσα και υπολείμματα σκόνης.

6.2 Συντήρηση

- Ελέγχετε τακτικά όλα τα εξωτερικά μέρη του προϊόντος και των αξεσουάρ για τυχόν ζημιές και την άψογη λειτουργία όλων των στοιχείων χειρισμού. Μην χρησιμοποιείτε το προϊόν, όταν έχουν υποστεί ζημιά εξαρτήματά του ή όταν δεν λειτουργούν άψογα τα στοιχεία χειρισμού.

7 Βοήθεια για προβλήματα

Σε βλάβες που δεν αναφέρονται σε αυτόν τον πίνακα ή δεν μπορείτε να αποκαταστήσετε μόνοι σας, απευθυνθείτε στο σέρβις της **Hilti**.

Βλάβη	Πιθανή αιτία	Λύση
Υπερβολική ανάπτυξη σκόνης.	Αποκονιωτής γεμάτος.	▸ Αδειάστε τον αποκονιωτή.
	Κεφαλή αναρρόφησης και/ή φούσκα φθαρμένη ή ελαττωματική.	▸ Αντικαταστήστε την κεφαλή αναρρόφησης και/ή τη φούσκα.
	Βουλωμένο κανάλι αναρρόφησης.	▸ Καθαρίστε το κανάλι αναρρόφησης.
	Ελεύθερα μήκη εργαλείων πάνω από 145 mm.	▸ Χρησιμοποιήστε πιο κοντό εξάρτημα ή μακρύτερη κεφαλή αναρρόφησης.
	Ο εύκαμπτος σωλήνας αναρρόφησης του αποκονιωτή δεν είναι σωστά τοποθετημένος.	▸ Τοποθετήστε τον σωλήνα αναρρόφησης του αποκονιωτή τελείως στη βάση.
	Υπολείμματα από τον πυρήνα διάτρησης βουλώνουν την αναρρόφηση.	▸ Απομακρύνετε τον πυρήνα διάτρησης με τα υπολείμματα διάτρησης.
	Απόσταση μεταξύ ποτηροτρύπανου και σωλήνα αναρρόφησης πολύ μεγάλη.	▸ Χρησιμοποιείτε αποκλειστικά ποτηροτρύπανα κρουστικής διάτρησης της **Hilti**.
Η μονάδα αναρρόφησης σκόνης πέφτει	Η μονάδα αναρρόφησης σκόνης δεν έχει τοποθετηθεί σωστά.	▸ Τοποθετήστε τη μονάδα αναρρόφησης σκόνης σύμφωνα με τις οδηγίες χρήσης. Η βάση πρέπει να είναι τοποθετημένη στην προβλεπόμενη θέση.
	Η βάση και/ή ο λαιμός του εργαλείου έχουν λάδια ή γράσα.	▸ Απομακρύνετε τα λάδια και τα γράσα με πανί από τη βάση και από τις εξωτερικές επιφάνειες του λαιμού του εργαλείου.
	Πρόσθετη χειρολαβή όχι σφιγμένη.	▸ Σφίξτε την πρόσθετη χειρολαβή.
	Πρόσθετη χειρολαβή σπασμένη.	▸ Αντικαταστήστε την πρόσθετη χειρολαβή.
	Ο αντάπτορας δεν είναι τοποθετημένος.	▸ Τοποθετήστε τον αντάπτορα.
Η μονάδα αναρρόφησης σκόνης δεν μπορεί να αφαιρεθεί.	Σφιγκτήρας στην πρόσθετη χειρολαβή όχι επαρκώς ανοιχτός	▸ Χαλαρώστε περισσότερο την πρόσθετη χειρολαβή, για να ανοίξετε περισσότερο τον σφιγκτήρα.
Συνεχές ηχητικό σήμα στον αποκονιωτή.	Φθαρμένες βεντούζες στη φούσκα.	▸ Αντικαταστήστε τη φούσκα.

8 Διάθεση στα απορρίμματα

Τα εργαλεία της **Hilti** είναι κατασκευασμένα σε μεγάλο ποσοστό από ανακυκλώσιμα υλικά. Προϋπόθεση για την ανακύκλωσή τους είναι ο κατάλληλος διαχωρισμός των υλικών. Σε πολλές χώρες, η **Hilti** παραλαμβάνει το παλιό σας εργαλείο για ανακύκλωση. Ρωτήστε το σέρβις ή τον σύμβουλο πωλήσεων της **Hilti**.

- Μην πετάτε τα ηλεκτρικά εργαλεία, της ηλεκτρονικές συσκευές και τις επαναφορτιζόμενες μπαταρίες στον κάδο οικιακών απορριμμάτων!

9 Εγγύηση κατασκευαστή

- Για ερωτήσεις σχετικά με τους όρους εγγύησης απευθυνθείτε στον τοπικό συνεργάτη της **Hilti**.

10 Περισσότερες πληροφορίες

Περισσότερες πληροφορίες για τον χειρισμό, την τεχνολογία, το περιβάλλον και την ανακύκλωση θα βρείτε στον ακόλουθο σύνδεσμο: **qr.hilti.com/manual/?id=2494449**
Στο τέλος αυτών των οδηγιών χρήσης θα βρείτε αυτόν τον σύνδεσμο και ως κωδικό QR.

Orijinal kullanım kılavuzu

1 Dokümantasyon verileri

1.1 Bu doküman için

- Çalıştırmadan önce bu dokümanı okuyunuz. Bu, güvenli çalışma ve arızasız kullanım için ön koşuldur.
- Bu dokümanda ve ürün üzerinde bulunan güvenlik ve uyarı bilgilerine dikkat ediniz.
- Kullanım kılavuzunu her zaman ürün üzerinde bulundurunuz ve ürünü sadece bu kılavuz ile birlikte başka kişilere veriniz.

1.2 Resim açıklaması

1.2.1 Uyarı bilgileri

Uyarı bilgileri, ürün ile çalışırken ortaya çıkabilecek tehlikelere karşı uyarır. Aşağıdaki uyarı metinleri kullanılır:

⚠ TEHLİKE

TEHLİKE !

- Ağır vücut yaralanmalarına veya doğrudan ölüme sebep olabilecek tehlikeler için.

⚠ İKAZ

İKAZ !

- Ağır yaralanmalara veya ölüme neden olabilecek tehlikeler için.

⚠ DİKKAT

DİKKAT !

- Vücut yaralanmalarına veya maddi hasarlara yol açabilecek olası tehlikeli durumlar için.

1.2.2 Kullanım kılavuzundaki semboller

Bu kullanım kılavuzunda aşağıdaki semboller kullanılmıştır:

	Kullanım kılavuzuna dikkat edilmelidir
	Kullanım uyarıları ve diğer gerekli bilgiler
	Geri dönüşümlü malzemeler ile çalışma

	Elektrikli aletleri ve aküleri evdeki çöplere atmayınız
	**Hilti** Lityum İyon akü
	**Hilti** Şarj cihazı

1.2.3 Resimlerdeki semboller

Resimlerde aşağıdaki semboller kullanılmıştır:

	Bu sayılar, kullanım kılavuzunun başlangıcındaki ilgili çizime atanmıştır.
3	Numaralandırma, resimdeki çalışma adımlarının sırasını göstermektedir ve metindeki çalışma adımlarından farklı olabilir.
	Pozisyon numaraları **Genel bakış** resminde kullanılır ve **Ürüne genel bakış** bölümündeki açıklama numaralarına referans niteliğindedir.
	Bu işaret, ürün ile çalışırken dikkatinizi çekmek için koyulmuştur.

1.3 Ürüne bağlı semboller

1.3.1 Üründeki semboller

Üründe aşağıdaki semboller kullanılabilir:

	Toz maskesi kullanınız
	Koruyucu eldiven kullanınız
	Koruyucu ayakkabı kullanınız

1.4 Ürün bilgileri

ürünleri profesyonel kullanıcıların kullanımı için öngörülmüştür ve sadece yetkili personel tarafından kullanılabilir ve bakımı yapılabilir. Bu personel, meydana gelebilecek tehlikeler hakkında özel olarak eğitim görmüş olmalıdır. Aletin ve ilgili yardımcı gereçlerin eğitimsiz personel tarafından usulüne uygun olmayan şekilde kullanılması ve amaçları dışında çalıştırılması sonucu tehlikeli durumlar söz konusu olabilir.

Tip tanımı ve seri numarası, tip plakası üzerinde belirtilmiştir.

- Seri numarasını aşağıdaki tabloya aktarınız. Ürün bilgileri acente veya servis merkezini aradığınızda sorulabilir.

Ürün bilgileri

Toz modülü	TE DRS-Y
Nesil	01
Seri no.	

2 Güvenlik

2.1 Güvenlik uyarıları

⚠ **DİKKAT Bu ürüne yönelik tüm güvenlik uyarılarını, talimatları, resimli açıklamaları ve teknik verileri dikkatli bir şekilde okuyunuz.** Aşağıdaki talimatlara uyulmaması durumunda elektrik darbesi, yangın ve/veya ağır yaralanmalar söz konusu olabilir.

Tüm güvenlik uyarılarını ve kullanım talimatlarını muhafaza ediniz.

Güvenlik uyarılarında kullanılan "Elektrikli el aleti terimi, şebeke işletimli elektrikli el aletleri (şebeke kablosu ile) veya akü işletimli elektrikli el aletleri (şebeke kablosu olmadan) ile ilgilidir.

- **Çalıştırmadan önce, sistem ürünleri için kullanım kılavuzunu ve güvenlikle ilgili bilgileri okuyunuz ve bunlara uyunuz.**
- Modülü yalnızca Usulüne uygun kullanım → Sayfa 184 bölümünde belirtilen elektrikli el aletleri ile bağlantılı olarak kullanınız, aksi takdirde yaralanma tehlikesi vardır.
- Ayarlamalar yapmadan, aksesuarları değiştirmeden veya elektrikli el aleti kaldırmadan önce fişi prizden çekiniz veya çıkarılabilir bir pili çıkarınız. Bu önlem, elektrikli el aletinin istem dışı başlamasını engeller.

- Ürün ve aksesuarı sadece teknik açıdan sorunsuz durumdayken kullanınız.
- Ürün veya aksesuar üzerinde asla manipülasyon veya değişiklik yapılmamalıdır.
- Alet ile çalışırken dikkatli olunuz, hareketlerinize dikkat ediniz ve mantıklı davranınız. Ürünü yorgunsanız veya uyuşturucu, alkol veya ilaç etkisi altında olduğunuzda kullanmayınız. Bir anlık dikkatsizlik ciddi yaralanmalara neden olabilir.
- İşlenmesi nedeniyle malzeme sıçrayabilir. Etrafa sıçrayan malzemeler vücudu ve gözleri yaralayabilir. Ürünün kullanımı sırasında ek parça olarak koruyucu gözlük, koruyucu kask ve kulaklık kullanınız.
- Elektrikli el aletini, aksesuarları, ek aletleri vb. bu talimatlara göre kullanın. Çalışma şartlarını ve yapılacak işi de ayrıca göz önünde bulundurun. Elektrikli el aletlerinin öngörülen kullanımı dışında diğer kullanımı tehlikeli durumlara yol açabilir.
- Aletlerin ve/veya aksesuarların düşmesi nedeniyle yaralanma tehlikesi. Çalışmaya başlamadan önce monte edilmiş olan aksesuarın emniyetli bir şekilde sabitlenip sabitlenmediğini kontrol ediniz.
- Suyun emilmesi yasaktır.
- Modül, patlama tehlikesi bulunan maddeleri, parlayan, yanan veya yanıcı maddeleri, aşındırıcı tozları (örn . magnezyum veya alüminyum tozu) ve sıvıları (örn benzin, solventler, asitler, soğutucular ve yağlayıcılar) süpürmek için kullanılır.
- Taşlama, zımparalama, kesme ve delme işlemleri sonucunda oluşan tozlar tehlikeli kimyasallar içerebilir. Bazı örnekler şunlardır: Kurşun temelli kurşun veya boya; Tuğla, beton ve diğer duvar ürünleri, doğal taş ve diğer silikat içeren ürünler; Meşe, kayın gibi belirli ahşaplar ve kimyasal işlem görmüş ahşap; Asbest veya asbest içerikli malzemeler. Çalışılan malzemenin tehlike sınıfına göre kullanıcının ve çevredeki kişilerin maruziyetini belirleyiniz. Maruziyeti güvenli bir seviyede tutmak için bir toz toplama sisteminin kullanımı veya uygun bir solunum koruma maskesinin kullanımı gibi gerekli önlemleri alınız. Maruziyeti azaltmaya yönelik genel önlemler aşağıdakilerdir:
  - İyi havalandırılan bir alanda çalışma,
  - Toz ile uzun süreli temastan kaçınma,
  - Yüz ve vücuttaki tozları giderme,
  - Koruyucu kıyafet kullanma ve maruz kalan alanları su ve sabunla yıkama.
- Mümkünse, ilgili uygulama için önerilen uygun bir **Hilti** toz emici kullanınız.
- Çalışmaya başlamadan önce çalışma sırasında ortaya çıkan tozun tehlike sınıfını öğreniniz. Yerel toz düzenlemelerinizi karşılayan, resmi olarak uygunluk sahibi koruma dereceli bir toz toplayıcı kullanınız.
- Elektrostatik etkilerin önlenmesi için antistatik bir emme hortumu kullanınız.
- Adaptörde ve alet bağlantı yeri dış yüzeylerinde yağ ve gres bulunmadığından emin olunuz. Toz modülü yağlı ve/veya gresli parçalarla monte edilirse, toz modülü düşebilir. Adaptördeki ve alet bağlantı yeri dışındaki yağı ve gresi temizlemek için bir bez kullanınız.
- Modülün çok ısınmadığından emin olunuz. 80 °C'nin üzerindeki sıcaklıklarda malzeme erir.
- Sistemi taşımak veya yönlendirmek için modülü kullanmayınız. Bunun için sağlanan elektrikli el aleti tutamaklarını kullanınız.
- Çalıştırma sırasında elektrikli el aleti emme kafasından veya emme borusundan tutmayınız.

3 Tanımlama

3.1 Ürüne genel bakış 1

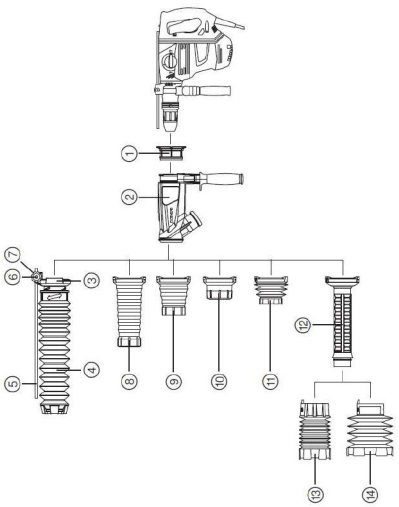

① Adaptör
② Ek tutamaklı emme tabanı
③ Bağlantı parçası
④ Körük 12-52
⑤ Derinlik mesnedi
⑥ Yıldız kavrama cıvatası
⑦ Somun
⑧ Uzun emme kafası
⑨ Orta emme kafası
⑩ Kısa emme kafası
⑪ Körük 68-90 / 290 mm
⑫ Emme borusu
⑬ Körük 68-90/550mm
⑭ Körük 100-150/550mm

3.2 Usulüne uygun kullanım 2

Tanımlanan ürün, **Hilti** kırıcı-deliciler SDS-Max ve toz emiciler ile bağlantılı olarak aksesuar olarak kullanılan bir toz modülüdür.

3.3 Teslimat kapsamı

Emme tabanı, Körük 68-90/290mm, kısa emme kafası, orta emme kafası, uzun emme kafası, adaptör, bağlantı parçası, Körük 12-52, derinlik mesnedi, yıldız kavrama cıvatası, somun, kullanım kılavuzu
Ürün için izin verilen diğer sistem ürünlerini **Hilti Store**'da veya şu adreste bulabilirsiniz: **www.hilti.group**

4 Teknik veriler

4.1 Körük

	Körük 68-90/290	Körük 68-90/550	Körük 100-150/550	Körük 12-52
Ağırlık	660 g (23,3 ons)	880 g (31,0 ons)	920 g (32,5 ons)	1.000 g (35,3 ons)
Alet tipi	TE-Y-BK	TE-Y-BK	TE-Y-BK	TE-Y Darbeli delici
Alet çapı	68 mm ... 90 mm (2,7 in ... 3,5 in)	68 mm ... 90 mm (2,7 in ... 3,5 in)	100 mm ... 150 mm (3,9 in ... 5,9 in)	12 mm ... 52 mm (0,5 in ... 2,0 in)
Alet uzunluğu	290 mm (11,4 in)	550 mm (21,7 in)	550 mm (21,7 in)	520 mm ... 570 mm (20,5 in ... 22,4 in)
Kullanım (Uygulama)	Darbeli matkap ucu ile delme	Darbeli matkap ucu ile delme	Darbeli matkap ucu ile delme	Darbeli delme

4.2 Emme kafası

	Kısa emme kafası	Orta emme kafası	Uzun emme kafası
Ağırlık	660 g (23,3 ons)	710 g (25,0 ons)	760 g (26,8 ons)
Alet tipi	Sivri keski, yassı keski, kazıma aleti	Sivri keski, yassı keski, kazıma aleti	Sivri keski, yassı keski, kazıma aleti
Alet uzunluğu	250 mm ... 400 mm (9,8 in ... 15,7 in)	300 mm ... 400 mm (11,8 in ... 15,7 in)	400 mm ... 500 mm (15,7 in ... 19,7 in)
Kullanım (Uygulama)	Keskileme	Keskileme	Keskileme

4.3 Sıcaklıklar

İşletim sırasındaki ortam sıcaklığı	−17 °C ... 60 °C (1 °F ... 140 °F)
Depolama sıcaklığı	−20 °C ... 70 °C (−4 °F ... 158 °F)

5 Kullanım

5.1 Toz modülün takılması 3

Fonksiyon seçme şalterinin işler için doğru konumda olduğundan emin olunuz.

Emme kafasından çıkan serbest alet uzunluğu 145 mm'yi geçmemelidir ve 30 mm'den az olmamalıdır. Bu, optimum toz emme sağlar..

Yalnızca usulüne uygun kullanıma ilişkin genel bakışta gösterilen sivri keskiler, yassı keskiler, burçlu çekiçleme aletleri, darbeli delici uçları ve darbeli delici kullanılabilir.

Montaj sırasında elektrikli el aletine herhangi bir ek aletin sokulmadığından emin olunuz.

1. Elektrikli el aletinin monte edilmiş ek tutamağını açınız.
2. Ek tutamağı çıkarınız.
3. Usulüne uygun kullanım çizimi → Sayfa 184'ne göre emme sisteminin doğru bileşimini seçin ve parçaları ve ek tutacağı emme tabanına monte ediniz.
4. Ek tutamak ile monte edilen sistemi, ek tutamak pozisyonunun dişli boynunun pozisyonuna alet bağlantı yeri üzerinden kaydırınız.
5. Emme tabanını ve ek tutamağı istenen pozisyona çeviriniz.
6. Tutamağı sıkarak ek tutamağı bükülmeyecek şekilde sabitleyiniz.
7. Aleti alet bağlantı yerine yerleştiriniz.

   Bunun için elektrikli el aletinin kullanım kılavuzuna uyunuz.

8. Toz modülüne bir toz emici bağlayınız.

   Darbeli delme için aşağıdaki ek çalışma adımlarını gerçekleştiriniz.

9. Körüklerin uzunluğunu, matkabın ucu yaklaşık 15 mm dışarı çıkacak şekilde ayarlayınız.
10. Derinlik mesnedini ayarlayınız.
11. Derinlik mesnedini istenilen delme derinliğine ayarlayınız.
12. Derinlik mesnedini yıldız kavrama cıvatası ile kaymaya karşı emniyete alınız.

5.2 Toz modülünün sökülmesi 4

⚠ DİKKAT

Ek alet nedeniyle yaralanma tehlikesi! Ek alet sıcak veya keskin kenarlı olabilir.

- ▸ Ek aleti değiştirirken koruyucu eldiven takınız.

1. Toz emiciyi toz modülünden ayırınız.
2. Ek aleti, alet bağlantı yerinden çıkarınız.
3. Kolu çevirerek tutamaktaki ek tutamağı açınız.
4. Toz modülünü elektrikli el aletinden öne doğru çekiniz.
5. Ek tutamağı toz modülünden sökünüz.
6. Ek kolu elektrikli el aletine takınız.
7. Tutamağı çevirerek ek tutamağı sabitleyiniz.

5.3 İşletim

Fonksiyon seçme şalterinin iş için doğru konumda olduğundan emin olunuz.

Toz emicinin kullanım kılavuzuna uyunuz. Toz emiciyi düzenli olarak boşaltınız.

1. Toz toplayıcıyı prize takın ve toz toplayıcıyı açınız.
2. Elektrikli el aletini devreye alınız.

6 Bakım ve onarım

6.1 Modülün bakımı

⚠ İKAZ

Elektrik çarpması tehlikesi! Şebeke fişi takılıyken yapılan bakım ve onarım çalışmaları ciddi yaralanmalara ve yanıklara neden olabilir.

- ▸ Tüm bakım ve onarım çalışmalarından önce her zaman şebeke fişi çekilmelidir!

Sıvı veya katı yağlar veya deterjan kullanmayınız.
Gövdeyi sadece hafif nemli bir temizlik bezi ile temizleyiniz. Plastik parçalara yapışabileceğinden silikon içerikli bakım maddeleri kullanmayınız.

1. İnatçı kirleri temizleyiniz ve emme tabanındaki emme açıklığında toz kalıntısı olup olmadığını kontrol ediniz.
2. Modülü düzenli olarak soğuk suyla temizleyiniz.

   Tozun yapışmasını önlemek için modül bir sonraki kullanımdan önce tamamıyla kurulama yapılmış olmalıdır.
3. Yağ ve toz kalıntılarını gidermek için adaptörün içini düzenli olarak temizleyiniz.

6.2 Bakım

- ▸ Ürünün ve aksesuarların dışındaki tüm parçaların hasar durumunu ve tüm kumanda elemanlarının sorunsuz çalışıp çalışmadığını düzenli olarak kontrol ediniz. Parçalar hasarlı ise veya kumanda elemanları kusursuz çalışmıyorsa, ürünü kullanmayınız.

7 Arıza durumunda yardım

Bu tabloda listelenmemiş veya kendi başınıza gideremediğiniz arızalarda lütfen yetkili **Hilti** servisimiz ile irtibat kurunuz.

Arıza	Olası sebepler	Çözüm
Çok yoğun toz oluşumu.	Toz giderici dolu.	▸ Toz giderici boşaltılmalıdır.
	Emme kafası ve/veya körük aşınmış veya arızalı.	▸ Emme kafası ve / veya körük değiştirilmelidir.
	Emme kanalı tıkanmış.	▸ Emme kanalı temizlenmelidir.
	145 mm'nin üzerinde serbest alet uzunlukları.	▸ Daha kısa bir ek alet veya uzun emme kafası kullanınız.
	Toz giderici emme hortumu doğru monte edilmemiş.	▸ Toz giderici emme hortumu tam olarak taban parçasına yerleştirilmelidir.
	Matkap çekirdeğinin kalıntıları emmeyi tıkar.	▸ Matkap kesimleriyle matkap çekirdeğini çıkarınız.
	Darbeli matkap ucu ile emme borusu arasındaki mesafe çok büyük.	▸ Sadece **Hilti** darbeli matkap ucu kullanınız.
Toz modülü düşüyor	Toz modülü doğru monte edilmemiş.	▸ Toz modülü kullanım kılavuzuna uygun şekilde monte edilmelidir. Taban parçası öngörülen konumda monte edilmiş olmalıdır.
	Taban ve/veya alet boynu yağlı veya gresli.	▸ Alet boynunun tabanındaki ve dış yüzeylerindeki yağı ve gresi temizlemek için bir bez kullanınız.
	Ek tutamak sıkılmamış.	▸ Ek tutamak sıkılmalıdır.
	Ek tutamak kırık.	▸ Ek tutamağı değiştiriniz.
	Adaptör monte edilmemiş.	▸ Adaptörü monte ediniz.
Toz modülü sökülemiyor.	Gergi bandı İlave tutamak yeterli derecede açılmamış	▸ İlave tutamak devam etmek için germe bandı devam gevşetiniz fonksiyon listesini açınız.
Toz gidericide sürekli sesli sinyal.	Körükteki düğme aşınmış.	▸ Körük değiştirilmelidir.

8 İmha

Hilti aletleri yüksek oranda geri dönüşümlü malzemelerden üretilmiştir. Geri dönüşüm için gerekli koşul, usulüne uygun malzeme ayrımıdır. Çoğu ülkede **Hilti**, eski aletlerini yeniden değerlendirmek üzere geri alır. Bu konuda **Hilti** müşteri hizmetlerinden veya satış temsilcinizden bilgi alabilirsiniz.



▸ Elektrikli el aletlerini, elektronik cihazları ve aküleri evdeki çöplere atmayınız!

9 Üretici garantisi

▸ Garanti koşullarına ilişkin sorularınız için lütfen yerel **Hilti** iş ortağınıza başvurunuz.

10 Diğer bilgiler

Kullanım, teknoloji, çevre ve geri dönüşüm hakkında daha fazla bilgi aşağıdaki bağlantıda bulunabilir: **qr.hilti.com/manual/?id=2494449**

Bu bağlantıyı aynı zamanda kullanım kılavuzunun sonunda QR kodu olarak da bulabilirsiniz.

دليل الاستعمال الأصلي!

1 بيانات المستند

1.1 حول هذا المستند

- اقرأ هذه المستندات بالكامل قبل التشغيل. يعتبر هذا شرطا للعمل بشكل آمن والاستخدام بدون اختلالات.
- تراعى إرشادات الأمان والإرشادات التحذيرية الواردة في هذا المستند وعلى الجهاز.
- احتفظ بدليل الاستعمال دائما مع المنتج، ولا تعطي الجهاز لآخرين إلا مرفقا بهذا الدليل.

2.1 شرح العلامات

1.2.1 إرشادات تحذيرية

تنبه الإرشادات التحذيرية إلى الأخطار الناشئة عند التعامل مع الجهاز. يتم استخدام الكلمات الدليلية التالية:

⚠ خطر

خطر !

- تشير لخطر مباشر يؤدي لإصابات جسدية خطيرة أو إلى الوفاة.

⚠ تحذير

تحذير !

- تشير لخطر محتمل قد يؤدي لإصابات جسدية خطيرة أو إلى الوفاة.

⚠ احترس:

احترس !

- تشير لموقف خطر محتمل يمكن أن يؤدي لإصابات جسدية أو أضرار مادية.

2.2.1 الرموز في دليل الاستعمال

يتم استخدام الرموز التالية في دليل الاستعمال هذا:

	يُراعى دليل الاستعمال
	إرشادات الاستخدام ومعلومات أخرى مفيدة
	التعامل مع مواد قابلة لإعادة التدوير
	لا تتخلص من الأجهزة الكهربائية البطاريات ضمن القمامة المنزلية
	**Hilti** بطارية أيونات الليثيوم
	**Hilti** جهاز الشحن

3.2.1 الرموز في الصور

تستخدم الرموز التالية في الرسوم التوضيحية:

	تشير هذه الأعداد إلى الصورة المعنية في بداية دليل الاستعمال هذا.
3	ترقيم الصور يمثل ترتيب خطوات العمل في الصور، وقد يختلف عن ترقيم خطوات العمل في النص.
	يتم استخدام أرقام المواضع في صورة **العرض العام** وهي تشير إلى أرقام تعليق الصورة في فصل **عرض عام للمنتج**.
	هذه العلامة من شأنها أن تُثير انتباهك جيداً عند التعامل مع المنتج.

3.1 الرموز المرتبطة بالمنتج

1.3.1 الرموز على المنتج

قد تكون الرموز التالية مستخدمة على المنتج:

	استخدم قناعًا واقيًا من الغبار
	استخدم قفازا واقيا
	استخدم حذاء واق

4.1 معلومات المنتج

منتجات HILTI مصممة للمستخدمين المحترفين ويقتصر استعمالها وصيانتها وإصلاحها على الأشخاص المعتمدين والمدربين جيدا. هؤلاء الأشخاص يجب أن يكونوا قد تلقوا تدريبا خاصا على الأخطار الطارئة. قد يتسبب الجهاز وأدواته المساعدة في حدوث أخطار إذا تم التعامل معها بشكل غير سليم فنيا من قبل أشخاص غير مدربين أو تم استخدامها بشكل غير مطابق للتعليمات.

يوجد مسمى الطراز والرقم المسلسل على لوحة الصنع.

- انقل الرقم المسلسل في الجدول التالي. ستحتاج إلى بيانات المنتج في حالة الاستفسارات الموجهة إلى ممثلينا أو مركز الخدمة.

بيانات المنتج

وحدة الحماية من الأتربة	TE DRS-Y
الجيل	01
الرقم المسلسل	

2 السلامة

1.2 إرشادات السلامة

⚠ **تحذير احرص على قراءة جميع إرشادات السلامة، التوجيهات، الصور التوضيحية والمواصفات الفنية المرفقة مع هذا الجهاز.** أي تقصير أو إهمال في الالتزام بالتعليمات التالية قد يتسبب في حدوث صعق كهربائي، نشوب حريق و/أو وقوع إصابات خطيرة.

احتفظ بجميع مستندات إرشادات السلامة والتعليمات لاستخدامها عند الحاجة إليها فيما بعد.

يقصد بمصطلح «الأداة الكهربائية» المذكور في إرشادات السلامة الأدوات الكهربائية المشغلة بالكهرباء (باستخدام كابل الكهرباء) أو الأدوات الكهربائية المشغلة بالبطاريات (بدون كابل الكهرباء).

- **احرص قبل التشغيل على قراءة ومراعاة أدلة الاستعمال والمعلومات المتعلقة بالسلامة لمنتجات النظام.**
- اقتصر على استخدام الوحدة فقط بالارتباط مع الأدوات الكهربائية المذكورة في الاستخدام المطابق للتعليمات ← صفحة 190، وإلا فسيكون هناك خطر الإصابة.
- اسحب القابس من المقبس أو اخلع البطارية القابلة للخلع من الجهاز قبل إجراء عمليات الضبط، أو استبدال أجزاء الملحقات أو ترك الأداة الكهربائية. هذا الإجراء الوقائي يمنع بدء تشغيل الأداة الكهربائية دون قصد.
- اقتصر على استخدام المنتج والملحقات وهم في حالة سليمة من الناحية الفنية.
- لا تقم أبدًا بأية تدخلات أو تغييرات على المنتج أو الملحقات.
- كن يقظاً، وانتبه لما تفعل، وتعامل بحكمة وتعقل عند العمل باستخدام المنتج. لا تستخدم المنتج عند شعورك بالإرهاق أو أثناء وقوعك تحت تأثير الأقراص المخدرة أو الكحول أو العقاقير الطبية. فلحظة واحدة من عدم الانتباه قد تتسبب في وقوع إصابات خطيرة.
- قد تتناثر الشظايا أثناء العمل. الشظايا يمكن أن تصيب الجسم والعينين. احرص أثناء استخدام المنتج على ارتداء نظارة واقية وخوذة حماية وواق للسمع.
- استخدم الأداة الكهربائية والملحقات وأدوات العمل وخلافه طبقا لهذه التعليمات. احرص في هذه الأثناء على مراعاة اشتراطات العمل والمهمة المراد تنفيذها. استخدام الأدوات الكهربائية في تطبيقات غير تلك المقررة لها يمكن أن يؤدي لمواقف خطيرة.
- خطر الإصابة من جراء سقوط الأدوات و/أو الملحقات. تأكد قبل بدء العمل أن الملحقات المُركبة مُثبتة بشكل آمن.
- يُحظر شفط الماء.

- لا يُسمح باستخدام الوحدة لشفط المواد المعرضة لخطر الانفجار والمواد المتوهجة أو الحارقة أو القابلة للاشتعال وكذلك الأتربة الأكالة (مثل غبار الماغنيسيوم والألومنيوم) والسوائل (مثل البنزين والمذيبات والأحماض ومواد التبريد والتزليق).
- يمكن أن يحتوي الغبار الناتج عن التجليخ والسنفرة والقطع والثقب على مواد كيميائية خطرة. بعض الأمثلة: الرصاص أو الدهانات التي تحتوي على الرصاص، القرميد والخرسانة ومنتجات البناء الأخرى وأحجار البناء الطبيعية والمنتجات الأخرى المحتوية على السيليكات، بعض الأخشاب مثل البلوط والزان والأخشاب المعالجة كيميائيًا، الأسبستوس أو الخامات المحتوية على الأسبستوس. قم بتحديد مدى تعرض المستخدم والأشخاص المحيطين لفئة خطر الخامات التي يجري العمل عليها. اتخذ التدابير اللازمة للحفاظ على مدى التعرض في مستوى آمن، على سبيل المثال، استخدام نظام تجميع الغبار أو ارتداء كمامة مناسبة للتنفس. تشمل التدابير العامة للحد من مدى التعرض ما يلي:
  - العمل في نطاق جيد التهوية،
  - تجنب ملامسة الغبار لفترة طويلة،
  - إزالة الغبار عن الوجه والجسم،
  - ارتداء بزة واقية وغسل المناطق المكشوفة بالماء والصابون.
- احرص قدر الإمكان على استخدام مزيل غبار موصى به من **Hilti** مناسب للاستخدام المعني.
- احرص قبل بدء العمل على معرفة فئة خطر الغبار الناشئ عند إجراء العمل. استخدم مزيل غبار ذي فئة حماية مصرح بها رسميا ومطابق للتعليمات المحلية الخاصة بالحماية من الغبار.
- لتجنب التأثيرات الكهروستاتيكية احرص على استخدام خرطوم شفط مضاد للشحنات الاستاتيكية.
- احرص على أن يكون المهايئ والأسطح الخارجية لظرف تركيب الأدوات خاليين من الزيت والشحم. إذا تم تركيب وحدة الحماية من الغبار مع أجزاء زيتية و/أو مشحمة، فقد تتعرض وحدة الحماية من الغبار للسقوط. قم بإزالة الزيوت والشحوم عن المهايئ وعن الأسطح الخارجية لظرف تركيب الأدوات باستخدام منديل.
- احرص على عدم تعرض الوحدة للسخونة الشديدة. فعند درجات الحرارة التي تزيد على 80°م تنصهر خامات الوحدة.
- لا تستخدم الوحدة لحمل أو توجيه النظام. استخدم المقابض المخصصة لهذا الغرض بالأداة الكهربائية.
- لا تمسك الأداة الكهربائية من رأس الشفط أو أنبوب الشفط أثناء التشغيل.

3 الشرح

1.3 نظرة عامة على المنتج 1

① المهايئ
② قاعدة الشفط مع مقبض إضافي
③ قطعة توصيل
④ منفاخ مغضَّن 12-52
⑤ محدد عمق الثقب
⑥ برغي برأس نجمي
⑦ صامولة
⑧ رأس شفط طويل
⑨ رأس شفط وسط
⑩ رأس شفط قصير
⑪ منفاخ مغضَّن 68-90/ 290 مم
⑫ أنبوب الشفط
⑬ منفاخ مغضَّن 68-90/550 مم
⑭ منفاخ مغضَّن 100-150/550 مم

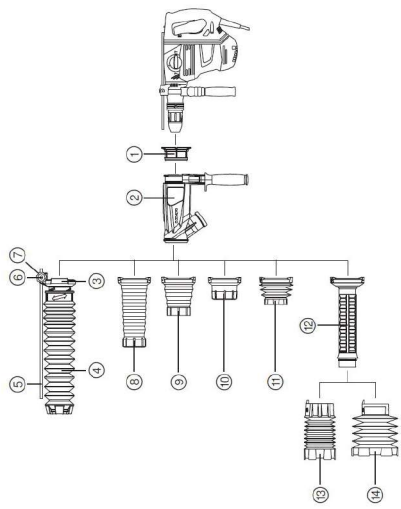

2.3 الاستخدام المطابق للتعليمات 2

المنتج المشروح عبارة عن وحدة حماية من الغبار، والتي تُستخدم كملحق بالارتباط مع المثقاب المطرقي **Hilti** SDS-Max ومزيلات الغبار.

3.3 مجموعة التجهيزات الموردة

قاعدة الشفط، منفاخ مغضَّن 68-90/290 مم، رأس شفط قصير، رأس شفط وسط، رأس شفط طويل، المهايئ، قطعة توصيل، منفاخ مغضَّن 12-52، محدد العمق، برغي برأس نجمي، صامولة، دليل الاستعمال

تجد المزيد من منتجات النظام المسموح بها للمنتج الخاص بك لدى متجر **Hilti Store** أو على موقع الإنترنت: **www.hilti.group**

4 المواصفات الفنية

1.4 منفاخ مغضَّن

	منفاخ مغضَّن 68-90/290	منفاخ مغضَّن 68-90/550	منفاخ مغضَّن 100-150/550	منفاخ مغضَّن 12-52
الوزن	660 جم (23.3 أونصة)	880 جم (31.0 أونصة)	920 جم (32.5 أونصة)	1,000 جم (35.3 أونصة)
طراز الأداة	TE-Y-BK	TE-Y-BK	TE-Y-BK	TE-Y ريشة ثقب دقاقة
قطر أداة الشغل	68 مم ... 90 مم (2.7 بوصة ... 3.5 بوصة)	68 مم ... 90 مم (2.7 بوصة ... 3.5 بوصة)	100 مم ... 150 مم (3.9 بوصة ... 5.9 بوصة)	12 مم ... 52 مم (0.5 بوصة ... 2.0 بوصة)
طول أداة الشغل	290 مم (11.4 بوصة)	550 مم (21.7 بوصة)	550 مم (21.7 بوصة)	520 مم ... 570 مم (20.5 بوصة ... 22.4 بوصة)
الاستخدام	الثقب باستخدام طربوش الثقب المطرقي	الثقب باستخدام طربوش الثقب المطرقي	الثقب باستخدام طربوش الثقب المطرقي	الثقب المطرقي

2.4 رأس الشفط

	رأس شفط قصير	رأس شفط وسط	رأس شفط طويل
الوزن	660 جم (23.3 أونصة)	710 جم (25.0 أونصة)	760 جم (26.8 أونصة)
طراز الأداة	إزميل مدبب، إزميل مفلطح، سحاجة	إزميل مدبب، إزميل مفلطح، سحاجة	إزميل مدبب، إزميل مفلطح، سحاجة
طول أداة الشغل	250 مم ... 400 مم (9.8 بوصة ... 15.7 بوصة)	300 مم ... 400 مم (11.8 بوصة ... 15.7 بوصة)	400 مم ... 500 مم (15.7 بوصة ... 19.7 بوصة)
الاستخدام	النقر بالإزميل	النقر بالإزميل	النقر بالإزميل

3.4 درجات الحرارة

درجة الحرارة المحيطة أثناء التشغيل	−17 °م ... 60 °م (1 °ف ... 140 °ف)
درجة حرارة التخزين	−20 °م ... 70 °م (−4 °ف ... 158 °ف)

5 الاستعمال

1.5 تركيب وحدة الحماية من الأتربة 3

احرص على أن يكون مفتاح اختيار الوظيفة على الوضع المناسب للعمل.

يجب ألا يزيد طول أداة الشغل المكشوف البارز من رأس الشفط على 145 مم وألا يقل عن 30 مم. ومن خلال ذلك تضمن الأداء المثالي لشفط للغبار.

لا يجوز استخدام سوى الأزاميل المدببة والأزاميل المفلطحة والسحاجات وطرابيش الثقب المطرقية الموضحة في العرض العام للاستخدام المطابق للتعليمات.

يراعى عند التركيب ألا تكون هناك أداة الشغل مركبة في الأداة الكهربائية.

1. افتح المقبض الإضافي المركب من الأداة الكهربائية.
2. اخلع المقبض الإضافي.
3. اختر التشكيلة الصحيحة لنظام الشفط وفقًا للرسم التوضيحي للاستخدام المطابق للتعليمات ← صفحة 190 وقم بتركيب الأجزاء والمقبض الإضافي على قاعدة الشفط.
4. حرك النظام المُركب مع مقبض إضافي فوق ظرف تركيب الأدوات إلى موضع طوق مجموعة التروس لموضع المقبض الإضافي.
5. أدر قاعدة الشفط والمقبض الإضافي إلى الوضع المرغوب.
6. قم بتثبيت المقبض الإضافي ضد الدوران وذلك من خلال إحكام ربط المقبض.
7. قم بتركيب الأداة في ظرف تركيب الأدوات.

يراعى بهذا الخصوص ما ورد في دليل استعمال الأداة الكهربائية.

8. قم بتوصيل مزيل الغبار بوحدة الحماية من الغبار.

لغرض **الثقب المطرقي**، قم بتنفيذ خطوات العمل الإضافية التالية.

9. اضبط طول المنفاخ المغضَّن بحيث يبرز طرف ريشة الثقب بحوالي 15 مم.
10. قم بتركيب محدد العمق.
11. اضبط محدد عمق الثقب على عمق الثقب المرغوب.
12. قم بتأمين محدد العمق ضد الانزلاق باستخدام برغي برأس نجمي.

2.5 فك وحدة الحماية من الأتربة 4

احترس:

خطر الإصابة بسبب أداة الشغل! تكون أداة الشغل ساخنة وحادة الحواف.

- ارتد قفازات واقية عند تغيير أداة الشغل.

1. افصل مزيل الغبار من وحدة الحماية من الغبار.
2. اخلع أداة الشغل من ظرف تركيب الأدوات.
3. افتح مثبت المقبض الإضافي من خلال إدارة المقبض.
4. اخلع وحدة الحماية من الغبار من الأداة الكهربائية بجذبها إلى الأمام.
5. قم بفك المقبض الإضافي من وحدة الحماية من الغبار.
6. قم بتركيب المقبض الإضافي على الأداة الكهربائية.
7. قم بتثبيت المقبض الإضافي من خلال إدارة المقبض.

3.5 التشغيل

احرص على أن يكون مفتاح اختيار الوظيفة على الوضع المناسب للعمل.

يراعى ما ورد في دليل استعمال مزيل الغبار. احرص على تفريغ مزيل الغبار بصفة منتظمة.

1. قم بتوصيل مزيل الغبار وقم بتشغيله.
2. قم بتشغيل الأداة الكهربائية.

6 العناية والصيانة

1.6 العناية بالوحدة

تحذير

خطر بسبب حدوث صدمة كهربائية إجراء أعمال العناية والصيانة بينما القابس الكهربائي مركب قد يتسبب في إصابات بالغة والإصابة بحروق.

- احرص على سحب القابس الكهربائي قبل جميع أعمال الإصلاح والعناية!

لا تستخدم الزيوت أو الشحوم أو أية مواد تنظيف.
قم بتنظيف جسم المنتج باستخدام قطعة قماش مُبللة بعض الشيء. لا تستخدم مواد عناية محتوية على سيليكون، نظرًا لأنها قد تؤدي إلى تلف الأجزاء البلاستيكية.

1. احرص على إزالة الاتساخات شديدة الالتصاق وتأكد من خلو فتحة الشفط بقاعدة الشفط من أية بقايا غبار.
2. قم بتنظيف الوحدة على فترات منتظمة بالماء البارد.

يجب أن تكون الوحدة جافة تمامًا قبل الاستخدام التالي لتجنب التصاق الغبار.

3. قم بتنظيف الجوانب الداخلية للمهايئ من الشحم وبقايا الغبار بصفة منتظمة.

2.6 الصيانة

- افحص بصفة دورية جميع الأجزاء الخارجية للجهاز وللملحق التكميلي من حيث وجود أضرار وجميع عناصر الاستعمال من حيث أدائها لوظيفتها بشكل سليم. لا تقم بتشغيل الجهاز عند وجود أجزاء متضررة أو إذا كانت عناصر الاستعمال لا تعمل بشكل سليم.

7 المساعدة في حالات الاختلالات

عند حدوث اختلالات غير مذكورة في الجدول أو يتعذر عليك معالجتها بنفسك، فيرجى التوجه إلى مركز خدمة **Hilti**.

الخلل	السبب المحتمل	الحل
تصاعد الغبار بشكل كثيف.	مزيل الغبار ممتلئ.	◂ قم بتفريغ مزيل الغبار.
	رأس الشفط و/أو المنفاخ المغضَّن مستهلك أو تالف.	◂ قم بتغيير رأس الشفط و/أو المنفاخ المغضَّن.
	قناة الشفط مسدودة.	◂ نظّف قناة الشفط.
	أطوال الأداة المكشوفة أكبر من 145 مم.	◂ استخدم أداة شغل أقصر أو رأس شفط أطول.
	خرطوم شفط مزيل الغبار غير مُركب بشكل صحيح.	◂ قم بإدخال خرطوم شفط مزيل الغبار بالكامل في القاعدة.
	بقايا ناتج الثقب تسد وسيلة الشفط.	◂ قم بإزالة ناتج الثقب مع بُرايات الحفر.
	المسافة بين طربوش الثقب المطرقي وأنبوب الشفط كبير للغاية.	◂ اقتصر على استخدام طرابيش الثقب المطرقية **Hilti** فقط.
وحدة الحماية من الغبار تسقط	وحدة الحماية من الغبار غير مركبة بشكل صحيح.	◂ قم بتركيب وحدة الحماية من الغبار وفقًا لدليل الاستعمال. يجب أن تكون القاعدة مُركبة في الموضع المخصص لها.

الخلل	السبب المحتمل	الحل
وحدة الحماية من الغبار تسقط	وجود زيوت أو شحوم على القاعدة و/أو طوق الجهاز.	◂ استخدم قطعة قماش لإزالة الزيوت والشحوم من القاعدة والأسطح الخارجية لطوق الجهاز.
	المقبض الإضافي غير محكم الربط.	◂ قم بإحكام ربط المقبض الإضافي.
	المقبض الإضافي مكسور.	◂ قم بتغيير المقبض الإضافي.
	المهايئ غير مركب.	◂ قم بتركيب المهايئ.
تعذر فك وحدة الحماية من الغبار.	لم يتم فتح شريط الشد الخاص بالمقبض الإضافي بشكلٍ كافٍ	◂ قم بتحرير المقبض الإضافي بشكل أكبر لفتح شريط الشد أكثر.
إشارة صوتية دائمة بمزيل الغبار.	وجود نتوءات بالمنفاخ المغضَّن مستهلكة.	◂ قم بتغيير المنفاخ المغضَّن.

8 التكهين

أجهزة **Hilti** مصنوعة بنسبة كبيرة من مواد قابلة لإعادة التدوير. يشترط لإعادة التدوير أن يتم فصل الخامات بشكل سليم فنيا. في العديد من الدول تقوم شركة **Hilti** باستغلال الأجهزة القديمة لإعادة تدويرها. وللمعلومات حول ذلك اتصل بخدمة عملاء **Hilti** أو الموزع القريب منك.



◂ لا تلق الأدوات الكهربائية، الأجهزة الإلكترونية والبطاريات ضمن القمامة المنزلية!

9 ضمان الجهة الصانعة

◂ في حالة وجود أية استفسارات بخصوص شروط الضمان، يرجى التوجه إلى وكيل **Hilti** المحلي التابع لك.

10 مزيد من المعلومات

تجد مزيدًا من المعلومات حول الاستعمال والتقنية والبيئة وإعادة التدوير تحت الرابط التالي:
qr.hilti.com/manual/?id=2494449
تجد هذا الرابط أيضًا في نهاية دليل الاستعمال ككود QR.

オリジナル取扱説明書

1 文書について

1.1 本書について

- ご使用前に本書をすべてお読みください。このことは、安全な作業と問題のない取扱いのための前提条件となります。
- 本書および製品に記載されている安全上の注意と警告表示に注意してください。
- 取扱説明書は常に製品とともに保管し、他の人が使用する場合には、製品と取扱説明書を一緒にお渡しください。

1.2 記号の説明

1.2.1 警告表示

警告表示は製品の取扱いにおける危険について警告するものです。以下の注意喚起語が使用されています：

⚠ 危険

危険 !

▸ この表記は、重傷あるいは死亡事故につながる危険性がある場合に注意を促すために使われます。

⚠ 警告

警告 !

▸ この表記は、重傷あるいは死亡事故につながる可能性がある場合に注意を促すために使われます。

⚠ 注意

注意 !

▸ この表記は、身体の負傷あるいは物財の損傷が発生する可能性がある場合に使われます。

1.2.2 取扱説明書の記号

この取扱説明書では、以下の記号が使用されています：

	取扱説明書に注意してください
	本製品を効率良く取り扱うための注意事項や役に立つ情報
	リサイクル可能な部品の取扱い
	電動工具およびバッテリーを一般ゴミとして廃棄してはなりません
	**Hilti** Li-Ion バッテリー
	**Hilti** 充電器

1.2.3 図中の記号

図中では以下の記号が使用されています：

2	この数字は本取扱説明書冒頭にある該当図を示しています。
3	付番は図中の作業手順の順序に対応していて、本文の作業手順とは一致しない場合があります。
(11)	**概要図**には項目番号が付されていて、**製品概要**セクションの凡例の番号に対応しています。
	この記号は、製品の取扱いの際に特に注意が必要なことを示しています。

1.3 製品により異なる記号

1.3.1 製品に表示されている記号

製品には以下の記号が使用されている場合があります：

	防塵マスクを使用する
	保護手袋を着用してください
	安全靴を着用してください

1.4 製品情報

製品はプロ仕様で製作されており、その使用、保守、修理を行うのは、認定を受けトレーニングされた人のみに限ります。これらの人は、遭遇し得る危険に関する情報を入手していなければなりません。製品およびアクセサリーの使用法を知らない者による誤使用、あるいは規定外の使用は危険です。
機種名および製造番号は銘板に表示されています。

- 製造番号を以下の表に書き写しておいてください。ヒルティ代理店やサービスセンターへお問い合わせの際には、製品データが必要になります。
  製品データ

集じんモジュール	TE DRS-Y
製品世代	01
製造番号	

2 安全

2.1 安全上の注意

⚠ **警告事項 本製品に付属のすべての安全上の注意、指示事項、図、および製品仕様をお読みください。**以下の指示を守らないと、感電、火災および / または重傷事故の危険があります。
安全上の注意および指示事項が書かれた説明書はすべて大切に保管してください。
安全上の注意で使用する用語「電動工具」とは、お手持ちの電動ツール（電源コード使用）またはバッテリーツール（コードレス）を指します。

- **ご使用の前に、システム製品の取扱説明書および安全に関する情報を読んで、それを遵守してください。**
- けがを防止するため、当モジュールは必ず「正しい使用 → 頁 197」で言及されている電動工具とともに使用してください。
- 本体の設定やアクセサリーの交換、あるいは電動工具を取り外す前に、プラグをコンセントから抜くか、または脱着式のバッテリーを取り外してください。この安全処置により、電動工具の意図しない始動を防止することができます。
- 本製品とアクセサリーは、必ず技術的に問題のない状態で使用してください。
- 本製品あるいはアクセサリーには、決して加工や改造を加えないでください。
- 本製品を使用の際には、油断せずに十分注意し、常識をもった作業をおこなってください。疲れている場合、薬物、医薬品服用およびアルコール飲用による影響下にある場合には本製品を使用しないでください。一瞬の不注意が重傷事故の原因となることがあります。
- 作業により母材の破砕片が生ずる場合があります。破片が身体の一部、眼などを傷つけることもあります。本製品の使用時には、アイシールド、保護ヘルメットおよび耳栓を着用してください。
- 電動工具、アクセサリー、先端工具などは、それらの説明書に記載されている指示に従って使用してください。その際は、作業環境および用途についてもご注意ください。指定された用途以外に電動工具を使用すると危険な状況をまねく恐れがあります。
- 落下する先端工具および / またはアクセサリーによる負傷の危険。作業を開始する前に、取り付けたアクセサリーが確実に固定されていることを確認してください。
- 水の吸引には使用しないでください。
- 当モジュールを、爆発危険のある物質、赤熱または燃焼している粉じん、あるいは可燃性があり爆発力の大きい粉じん（例えばマグネシウムとアルミニウムの粉じん）および液体（例えばガソリン、溶剤、電解液、冷却剤、潤滑剤）の集じんに使用することはできません。
- 研磨、紙やすり研磨、切断および穿孔の際に発生する粉じんは、化学物質を含んでいる場合があります。これには、鉛、あるいは鉛ベースの塗料、レンガ、コンクリートおよびその他の壁用資材、自然石およびその他の珪酸塩含有製品、樫、楢などの特定の木材、および化学処理の施された木材、アスベストあるいはアスベストが含まれる母材、などが考えられます。作業対象の資材の危険等級により、作業者および周囲の人員の曝露を確認してください。曝露を安全なレベルに維持するために、粉じん吸引システムの使用、あるいは適切な防じんマスクの着用などの必要な処置を取ってください。曝露の低減のための一般的な処置としては、以下のようなものがあります：
  - 十分に換気された領域での作業

- 粉じんとの長時間の接触の回避
- 粉じんを顔や体から遠ざける
- 保護服を着用し、水と石鹸で曝露領域を洗浄する。

- 用途に応じて、**Hilti** の推奨する適切な吸じん装置を使用してください。
- 作業開始前に、作業場で発生する粉じんの危険有害度を調査してください。公的に承認された保護等級および地域の粉じんに関する規定を満たした吸じん装置を使用してください。
- 静電気帯電を防止するため、静電防止サクションホースを使用してください。
- アダプターおよびチャックの外側にオイルやグリスが付着していないことを確認してください。オイルおよび / またはグリスを塗布した部品に集じんモジュールを取り付けると、集じんモジュールが落下する場合があります。アダプターおよびチャックの外側のオイルやグリスを布で拭き取ってください。
- モジュールが熱くなりすぎないよう注意してください。80 ° C 以上の場合、素材が溶けます。
- モジュールをシステムの持ち運びやガイドに使用しないでください。システムの持ち運びやガイドには、電動工具のグリップを使用してください。
- 電動工具は、使用中はサクションヘッドまたはサクションパイプを掴んで保持しないでください。

3 製品の説明

3.1 製品概要 1

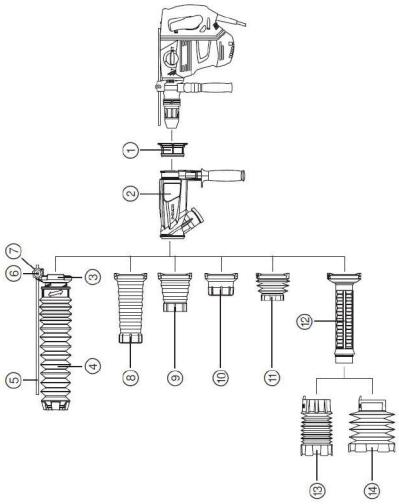

① アダプター
② 補助グリップ付きサクションベース
③ 接続ピース
④ ベローズ 12-52
⑤ デプスゲージ
⑥ 星形グリップ付きねじ
⑦ ナット
⑧ ロングサクションヘッド
⑨ ミディアムサクションヘッド
⑩ ショートサクションヘッド
⑪ ベローズ 68-90/ 290 mm
⑫ サクションパイプ
⑬ ベローズ 68-90/550mm
⑭ ベローズ 100-150/550mm

3.2 正しい使用 2

本書で説明している製品は、アクセサリーとして**Hilti** SDS-Max ロータリーハンマードリルおよび吸じん装置とともに使用する集じんモジュールです。

3.3 本体標準セット構成品

サクションベース、ベローズ 68-90/290mm、ショートサクションヘッド、ミディアムサクションヘッド、ロングサクションヘッド、アダプター、接続ピース、ベローズ 12-52、デプスゲージ、星形グリップ付きねじ、ナット、取扱説明書
その他のご使用の製品用に許可されたシステム製品については、弊社営業担当または**Hilti Store** にお問い合わせいただくか、あるいは**www.hilti.group** でご確認ください。

4 製品仕様

4.1 ベローズ

	68-90/290 ベローズ	68-90/550 ベローズ	100-150/550 ベローズ	12-52 ベローズ
重量	660 g (23.3 oz)	880 g (31.0 oz)	920 g (32.5 oz)	1,000 g (35.3 oz)
先端工具タイプ	TE-Y-BK	TE-Y-BK	TE-Y-BK	TE-Y ハンマードリルビット
先端工具直径	68 mm ... 90 mm (2.7 in ... 3.5 in)	68 mm ... 90 mm (2.7 in ... 3.5 in)	100 mm ... 150 mm (3.9 in ... 5.9 in)	12 mm ... 52 mm (0.5 in ... 2.0 in)
先端工具の長さ	290 mm (11.4 in)	550 mm (21.7 in)	550 mm (21.7 in)	520 mm ... 570 mm (20.5 in ... 22.4 in)
用途	パーカッションコアビットによる穿孔	パーカッションコアビットによる穿孔	パーカッションコアビットによる穿孔	回転 + 打撃

4.2 サクションヘッド

	ショートサクションヘッド	ミディアムサクションヘッド	ロングサクションヘッド
重量	660 g (23.3 oz)	710 g (25.0 oz)	760 g (26.8 oz)
先端工具タイプ	ブルポイント、コールドチゼル、ビシャン（面あらし）	ブルポイント、コールドチゼル、ビシャン（面あらし）	ブルポイント、コールドチゼル、ビシャン（面あらし）
先端工具の長さ	250 mm ... 400 mm (9.8 in ... 15.7 in)	300 mm ... 400 mm (11.8 in ... 15.7 in)	400 mm ... 500 mm (15.7 in ... 19.7 in)
用途	ハツリ作業	ハツリ作業	ハツリ作業

4.3 温度

作動時の周囲温度	−17 °C ... 60 °C (1 °F ... 140 °F)
保管温度	−20 °C ... 70 °C (−4 °F ... 158 °F)

5 ご使用方法

5.1 集じんモジュールを取り付ける 3

機能切り替えスイッチが作業に対応した位置にあるかどうか、確認してください。

サクションヘッドから突出する先端工具の長さは 30 mm を超過し、かつ 145 mm 未満でなければなりません。このようにすることで、最適な吸じんが確実なものになります。

「正しい使用」の概要に示されているブルポイント、コールドチゼル、ビシャン（面あらし）、パーカッションコアビットおよびハンマードリルビットのみを使用してください。

取り付けの際、先端工具が電動工具に装着されていないことを確認してください。

1. 電動工具に取り付けられている補助グリップを開いてください。
2. 補助グリップを取り外してください。
3. 「正しい使用」の図 → 頁 197を参照にして適切な集じんシステムの組み合わせを選択し、部品と補助グリップをサクションベースに取り付けます。
4. チャック上で、補助グリップにより取り付けたシステムを補助グリップのギアボックスネックの位置までスライドさせます。
5. サクションベースと補助グリップをご希望の位置に回します。
6. グリップを締め付けて、補助グリップが回転しないように固定します。
7. 先端工具をチャックに差し込みます。

電動工具の取扱説明書に従ってください。

8. コネクターを集じんモジュールに接続します。

打撃穿孔の際には、さらに以下の作業を行ってください。

9. ドリルビット先端が約 15mm 突出するようにベローズの長さを調整します。
10. デプスゲージを挿入します。
11. デプスゲージをご希望の穿孔深さにセットします。
12. 星形グリップ付きねじでデプスゲージがずれないように固定します。

5.2 集じんモジュールを取り外す 4

⚠ 注意

先端工具による負傷の危険！ 先端工具は熱くなっていたり、エッジが鋭くなっている場合があります。

▸ 先端工具を交換する際には保護手袋を着用してください。

1. 吸じん装置を集じんモジュールから外します。
2. 先端工具をチャックから取り外します。
3. グリップを回して、補助グリップのホルダーを開きます。
4. 集じんモジュールを電動工具から前方へ引き抜きます。
5. 補助グリップを集じんモジュールから取り外します。
6. 補助グリップを電動工具に取り付けます。
7. グリップを回して補助グリップを固定します。

5.3 作動

機能切り替えスイッチが作業に対応した位置にあるかどうか、確認してください。

吸じん装置の取扱説明書に従ってください。吸じん装置は定期的に空にしてください。

1. 吸じん装置を接続して、吸じん装置のスイッチをオンにします。
2. 電動工具のスイッチをオンにします。

6 手入れと保守

6.1 モジュールの手入れ

⚠ 警告

感電による危険！ 電源プラグをコンセントに接続した状態で手入れや保守を行うと、重傷事故および火傷の危険があります。

▸ 手入れや保守作業の前に、必ず電源プラグをコンセントから抜いてください。

オイル、グリスあるいは洗浄剤は使用しないでください。
必ず少し湿した布でハウジングを拭いてください。シリコンを含んだ磨き粉はプラスチック部品をいためる可能性があるので使用しないでください。

1. 固着した汚れを取り除き、サクションベースの集じん吸入口に粉じんが残っていないか確認してください。
2. モジュールは定期的に冷水で清掃してください。

   粉じんの固着を防止するため、当モジュールは次回使用する前に完全に乾燥させてください。

3. アダプターの内側に付いたグリスや粉じんの残りは、定期的に清掃してください。

6.2 保守

- 本製品およびアクセサリーの外面に装備されている全ての部品に損傷がないか、また全ての操作エレメントが支障なく作動するか確認してください。部品が損傷していたり、操作エレメントが正しく作動しない場合は、本製品を使用しないでください。

7 故障時のヒント

この表に記載されていない、あるいはご自身で解消することのできない故障が発生した場合には、弊社営業担当または**Hilti** サービスセンターにご連絡ください。

故障	考えられる原因	解決策
過度な粉じんの発生。	吸じん装置が満杯。	▸ 吸じん装置を空にしてください。
	サクションヘッドおよび / またはベローズ摩耗している、あるいは故障している。	▸ サクションヘッドおよび / またはベローズを交換してください。
	集じんダクトが詰まっている。	▸ 集じんダクトを清掃してください。
	先端工具の突出長さが 145 mm を超過している。	▸ 短い先端工具または長いサクションヘッドを使用してください。
	吸じん装置のサクションホースが正しく取り付けられていない。	▸ 吸じん装置のサクションホースを完全にベース部品に差し込んでください。
	コアの残りが吸引を妨げている。	▸ コアおよび破片を取り除きます。
	パーカッションコアビットとサクションパイプの間隔が大きすぎる。	▸ 必ず**Hilti** のパーカッションコアビットを使用してください。
集じんモジュールが落下する	集じんモジュールが正しく取り付けられていない。	▸ 集じんモジュールを取扱説明書に従って取り付けてください。ベース部品は規定の位置に取り付けられていなければなりません。
	ベース部品、および / または本体ネックにオイルやグリスが付着している。	▸ ベース部品および本体ネックの外側のオイルやグリスを布で拭き取ってください。
	補助グリップが締め付けられていない。	▸ 補助グリップを締め付けてください。
	補助グリップが折れている。	▸ 補助グリップを交換してください。
	アダプター取り付けられていない。	▸ アダプターを取り付けてください。
集じんモジュールを取り外すことができない。	補助グリップのクランピングバンドが十分に開いていない	▸ クランピングバンドをさらに開くには、補助グリップをさらに緩めてください。

故障	考えられる原因	解決策
吸じん装置で常にシグナル音がする。	ベローズのノブが摩耗している。	▸ ベローズを交換してください。

8 廃棄

Hilti 製品の大部分の部品はリサイクル可能です。リサイクル前にそれぞれの部品は分別して回収されなければなりません。多くの国で**Hilti** は、古い電動工具をリサイクルのために回収しています。詳細については弊社営業担当または**Hilti** 代理店・販売店にお尋ねください。



▸ 電動工具、電子機器およびバッテリーを一般ゴミとして廃棄してはなりません！

9 メーカー保証

▸ 保証条件に関するご質問は、最寄りの**Hilti** 代理店・販売店までお問い合わせください。

10 その他の情報

ご使用方法、技術、環境保護およびリサイクルに関するその他の情報については、**qr.hilti.com/manual/?id=2494449** のリンクをご確認ください。
このリンクは、取扱説明書の巻末にも QR コードとして記載されています。

오리지널 사용 설명서

1 문서 관련 기재사항

1.1 본 문서에 대해

- 처음 사용하기 전에 본 문서 전체를 읽으십시오. 안전하게 작업하고 문제 없이 취급하기 위한 전제가 됩니다.
- 본 문서 및 제품에 나와 있는 안전 지침 및 경고 지침에 유의하십시오.
- 항상 제품에 있는 사용 설명서를 잘 보관하고 제품은 반드시 본 지침과 함께 다른 사람에게 전달하십시오.

1.2 기호 설명

1.2.1 경고사항

본 제품을 다루면서 발생할 수 있는 위험에 대한 경고사항. 다음과 같은 시그널 워드가 사용됩니다.

⚠ 위험

위험 !

▸ 이 기호는 직접적인 위험을 표시합니다. 만약 지키지 않으면 심각한 부상을 당하거나 사망할 수도 있습니다.

⚠ 경고

경고 !

▸ 이 기호는 잠재적인 위험을 표시합니다. 만약 지키지 않으면 심각한 부상을 당하거나 사망할 수도 있습니다.

⚠ 주의

주의 !

▸ 이 기호는 잠재적인 위험 상황을 표시합니다. 만약 지키지 않으면 부상 또는 물적 손실을 입을 수 있습니다.

1.2.2 사용 설명서에 사용된 기호

본 사용 설명서에서 사용되는 기호는 다음과 같습니다.

	사용 설명서에 유의하십시오
	적용 지침 및 기타 유용한 사용정보
	재사용이 가능한 자재 취급방법
	전기 기기 및 배터리를 일반 가정의 쓰레기처럼 폐기해서는 안 됨
	**Hilti** 리튬 이온 배터리
	**Hilti** 충전기

1.2.3 그림에 사용된 기호

그림에 다음과 같은 기호가 사용됩니다.

2	이 숫자는 본 사용 설명서 첫 부분에 있는 해당 그림을 나타냅니다.
3	매겨진 숫자는 작업 단계의 순서를 나타내며, 텍스트에 매겨진 작업 단계와 차이가 있을 수 있습니다.
(11)	항목 번호는 **개요** 그림에서 사용되며, **제품 개요** 단락에 나와 있는 기호 설명 번호를 나타냅니다.
	이 표시는 제품을 다룰 때, 특별히 주의할 사항을 나타냅니다.

1.3 제품 관련 기호

1.3.1 제품에 사용된 기호

제품에 사용되는 기호는 다음과 같습니다.

	방진 마스크 착용
	보호장갑 착용
	안전화 착용

1.4 제품 정보

HILTI 제품은 전문가용으로 설계되어 있으며, 해당 교육을 이수한 공인된 작업자를 통해서만 조작, 유지보수 및 수리 작업을 진행할 수 있습니다. 이 기술자는 발생할 수 있는 위험에 대해 특별 교육을 받은 상태여야 합니다. 교육을 받지 않은 사람이 제품을 부적절하게 취급하거나 규정에 맞지 않게 사용할 경우에는 기기와 그 보조기구에 의해 부상을 당할 위험이 있습니다.

형식 명칭 및 일련 번호는 형식 라벨에 제시되어 있습니다.

- 일련 번호를 다음의 표에 옮기십시오. 대리점 또는 서비스 센터에 문의할 경우 제품 제원이 필요합니다.

제품 제원

먼지제거기	TE DRS-Y
세대	01
일련 번호	

2 안전

2.1 안전상의 주의사항

⚠ **경고 해당 제품과 함께 동봉된 모든 안전상의 주의 사항, 지침, 그림 및 기술자료를 숙지하십시오.** 다음과 같은 지침 내용을 준수하지 않으면 전기 충격, 화재가 발생하거나 그리고/또는 중상을 입을 수 있습니다.

앞으로 모든 안전상의 주의사항과 지침을 보관하십시오.

안전상의 주의사항에서 사용되는 "전동 공구"라는 개념은 전원에 연결하여 사용하는 전동 공구(전원 케이블 있음) 또는 배터리를 사용하는 전동 공구(전원 케이블 없음)를 의미합니다.

- **처음 사용하기 전에 시스템 제품의 사용 설명서 및 안전과 관련된 정보를 읽고 이를 준수하십시오.**

- 해당 먼지제거기는 규정에 적합한 사용 → 페이지 204에 명시된 전동 공구와만 함께 사용할 수 있습니다. 그렇지 않을 경우 부상의 위험이 있습니다.
- 기기 설정을 하거나, 액세서리를 교환 또는 전동 공구를 보관하기 전에 컨넥터를 전원 소켓에서 빼내거나 또는 탈착식 배터리를 당겨 빼내십시오. 이러한 조치는 실수로 전동 공구가 작동하지 않도록 방지합니다.
- 기술적 하자가 없는 상태에서만 제품 및 액세서리를 사용하십시오.
- 어떠한 경우에도 제품 또는 액세서리를 변경하거나 개조하지 마십시오.
- 신중하게 작업하십시오. 작업에 정신을 집중하고, 제품을 사용할 때 경솔하게 행동하지 마십시오. 피곤하거나 약물, 알콜 또는 의약품을 복용한 상태에서 제품을 사용해서는 안 됩니다. 한 순간의 부주의로 심각한 상해를 입을 수 있습니다.
- 작업하면서 자재가 쪼개질 수 있습니다. 재료의 파편으로 인해 눈 등 신체에 부상을 입을 수 있습니다. 제품을 사용할 때에는 보안경, 안전모, 귀마개를 착용하십시오.
- 본 지침에 따라 전동 공구, 액세서리, 공구 비트 등을 사용하십시오. 이 때 작업 조건과 실시하려는 작업 내용을 고려하십시오. 원래 사용 분야가 아닌 다른 작업에 전동 공구를 사용할 경우, 위험한 상황을 초래할 수 있습니다.
- 떨어지는 공구 및/또는 액세서리로 인한 부상 위험. 작업 시작 전, 조립된 액세서리가 확실하게 고정되었는지 점검하십시오.
- 물을 흡인하는 것은 금지되어 있습니다.
- 본 먼지제거기는 폭발 위험이 있는 소재, 발광 소재, 타는 소재 또는 가연성 소재, 부식성 먼지(예: 마그네슘 먼지 또는 알루미늄 먼지)와 인화성 액체(예: 가솔린, 용제, 산, 냉각수 및 윤활제) 흡인용으로 사용해서는 안 됩니다.
- 샌딩, 연마, 절단 및 드릴링 작업 시 발생하는 먼지에는 위험한 화학물질이 함유되어 있을 수 있습니다. 예를 들어 납 또는 납 계열의 페인트, 벽돌, 콘크리트 및 기타 조적 벽돌 제품, 자연석 및 기타 실리콘 함유 제품, 참나무, 너도밤나무 및 화학 처리된 목재 등과 같은 특정 목재, 석면 또는 석면이 함유된 자재 등이 있을 수 있습니다. 작업하는 자재의 위험 등급을 따라 조작자 및 주변에 있는 사람들의 노출 정도를 결정하십시오. 안전한 수준에서 노출이 이루어질 수 있도록 예를 들어 먼지 포집장치 사용 또는 적합한 보호 마스크 착용 등 필요한 조치를 취하십시오. 노출을 줄일 수 있는 일반적인 조치:
  - 환기가 잘 되는 곳에서 작업하기,
  - 장시간 먼지 접촉 피하기,
  - 얼굴 및 신체의 먼지를 다른 곳으로 털어내기,
  - 보호 복장 착용 및 노출된 영역을 비누와 물로 세척하기.
- 해당 용도에 따라 가능한 **Hilti**에서 권장하는 적합한 제진기를 사용하십시오.
- 작업을 시작하기 전, 작업 시 발생하는 먼지의 위험 등급을 알아보십시오. 해당 국가의 먼지 방지 규정을 준수하며, 공식적으로 허용된 보호 등급을 갖춘 제진기만 사용하십시오.
- 정전기 효과를 방지하기 위해 정전기 방지 흡인호스를 사용하십시오.
- 어댑터 및 척 아답타의 바깥면에 오일과 그리스가 묻어있지 않은지 확인하십시오. 먼지제거기에 오일 그리고/또는 그리스가 묻은 채로 조립하게 될 경우, 먼지제거기가 떨어질 수 있습니다. 천을 이용해 어댑터 및 척 아답타의 바깥면에 있는 오일 및 그리스를 제거하십시오.
- 먼지제거기에 지나치게 열이 발생하지 않도록 유의하십시오. 온도가 80 °C를 넘어가면 자재가 녹습니다.
- 먼지제거기를 시스템을 운반하거나 설치하는 용도로 사용하지 마십시오. 전동공구의 지정된 손잡이를 사용하십시오.
- 전동 공구 작동 중에는 흡입 헤드 또는 흡입관 부위를 잡지 마십시오.

3 제품 설명

3.1 제품 개요 1

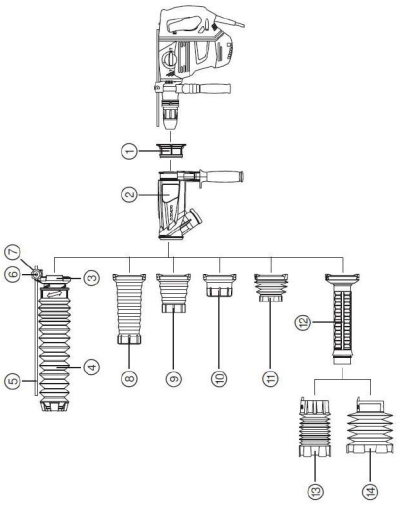

① 어댑터
② 보조 손잡이가 있는 흡입 유닛
③ 컨넥터
④ 벨로우즈 12-52
⑤ 깊이 게이지
⑥ 별모양 손잡이 볼트
⑦ 너트
⑧ 긴 흡입 헤드
⑨ 중간 흡입 헤드
⑩ 짧은 흡입 헤드
⑪ 벨로우즈 68-90/ 290 mm
⑫ 흡입관
⑬ 벨로우즈 68-90/550mm
⑭ 벨로우즈 100-150/550mm

3.2 규정에 적합한 사용 2

기술된 제품은 **Hilti** 로타리 함마 드릴 SDS-Max 및 제진기와 함께 액세서리로 사용되는 먼지제거기입니다.

3.3 공급품목

흡입 유닛, 벨로우즈 68-90/290mm, 짧은 흡입 헤드, 중간 흡입 헤드, 긴 흡입 헤드, 어댑터, 컨넥터, 벨로우즈 12-52, 깊이 게이지, 별모양 손잡이 볼트, 너트, 사용 설명서
해당 제품에 허용되는 기타 시스템 제품은 **Hilti Store** 또는 다음 사이트에서 확인할 수 있습니다. **www.hilti.group**

4 기술자료

4.1 벨로우즈

	벨로우즈 **68-90/290**	벨로우즈 **68-90/550**	벨로우즈 **100-150/550**	벨로우즈 **12-52**
무게	660g (23.3oz)	880g (31.0oz)	920g (32.5oz)	1,000g (35.3oz)
공구 유형	TE-Y-BK	TE-Y-BK	TE-Y-BK	TE-Y 함마 드릴
공구 직경	68mm ... 90mm (2.7in ... 3.5in)	68mm ... 90mm (2.7in ... 3.5in)	100mm ... 150mm (3.9in ... 5.9in)	12mm ... 52mm (0.5in ... 2.0in)
공구 길이	290mm (11.4in)	550mm (21.7in)	550mm (21.7in)	520mm ... 570mm (20.5in ... 22.4in)
용도	함마 드릴 비트를 이용한 드릴링	함마 드릴 비트를 이용한 드릴링	함마 드릴 비트를 이용한 드릴링	함마드릴링

4.2 흡입 헤드

	짧은 흡입 헤드	중간 흡입 헤드	긴 흡입 헤드
무게	660g (23.3oz)	710g (25.0oz)	760g (26.8oz)
공구 유형	포인트 치즐, 평치즐, 부싱 도구	포인트 치즐, 평치즐, 부싱 도구	포인트 치즐, 평치즐, 부싱 도구
공구 길이	250mm ... 400mm (9.8in ... 15.7in)	300mm ... 400mm (11.8in ... 15.7in)	400mm ... 500mm (15.7in ... 19.7in)
용도	치즐링	치즐링	치즐링

4.3 온도

작동 시 주변 온도	−17 °C ... 60 °C (1 °F ... 140 °F)
보관 온도	−20 °C ... 70 °C (−4 °F ... 158 °F)

5 조작

5.1 먼지제거기 장착 3

기능 선택 스위치가 해당 작업 위치에 있는지 확인하십시오.

흡입 헤드에서 돌출된 공구 길이는 145 mm를 넘어서는 안 되며, 30 mm 미만이어서는 안 됩니다. 이를 통해 최적의 흡입 성능이 보장됩니다.

규정에 적합한 사용 관련 정보에 제시된 포인트 치즐, 평치즐, 부싱 도구, 함마 드릴 비트 및 함마 드릴만 사용할 수 있습니다.

조립 시에는 공구 비트를 전동공구에 끼우는 일이 없도록 유의하십시오.

1. 전동 공구에 장착된 보조 손잡이를 푸십시오.
2. 보조 손잡이를 제거하십시오.
3. 규정에 적합한 사용 관련 그림 → 페이지 204에 따라 올바른 구성의 흡입 시스템을 선택한 후 흡입 유닛에 부품 및 보조 손잡이를 장착하십시오.
4. 보조 손잡이가 장착된 시스템을 척 아답타를 통해 보조 손잡이 위치의 기어 넥 위치까지 미십시오.
5. 흡입 유닛 및 보조 손잡이를 원하는 위치로 돌리십시오.
6. 손잡이를 조여서 보조 손잡이가 틀어지지 않게 고정시키십시오.
7. 공구를 척 아답타에 끼우십시오.

   이를 위해 전동 공구의 사용 설명서에 유의하십시오.

8. 제진기를 먼지제거기에 연결하십시오.

   함마드릴링 작업을 진행하려면 다음 작업 단계를 추가로 진행하십시오.

9. 드릴 팁 부분이 약 15 mm 정도 돌출되도록 벨로우즈 길이를 조정하십시오.
10. 깊이 게이지를 삽입하십시오.
11. 깊이 게이지를 원하는 드릴 깊이로 조정하십시오.
12. 깊이 게이지가 미끄러지지 않도록 별모양 손잡이 볼트로 고정하십시오.

5.2 먼지제거기 분리 4

주의

공구 비트로 인한 부상 위험! 공구 비트가 뜨겁거나 모서리가 날카로울 수 있습니다.

- ▸ 공구 비트 교체 시 보호장갑을 착용하십시오.

1. 먼지제거기에서 제진기를 분리하십시오.
2. 공구 비트를 척 아답타에서 제거하십시오.
3. 손잡이를 돌려서 보조 손잡이의 홀더를 푸십시오.
4. 전동 공구에서 먼지제거기를 앞쪽으로 빼내십시오.
5. 먼지제거기에서 보조 손잡이를 분리하십시오.
6. 전동 공구에 보조 손잡이를 장착하십시오.
7. 손잡이를 돌려 보조 손잡이를 고정하십시오.

5.3 작동

기능 선택 스위치가 해당 작업 위치에 있는지 확인하십시오.

제진기의 사용 설명서에 유의하십시오. 제진기의 내용물을 주기적으로 비우십시오.

1. 제진기를 연결한 후 전원을 켜십시오.
2. 전동공구의 전원을 켜십시오.

6 관리 및 유지보수

6.1 먼지제거기 관리

경고

감전 위험! 전원 플러그가 삽입된 상태에서 관리 및 수리 작업을 진행하면 중상 및 화상을 입을 수 있습니다.

- ▸ 관리 및 수리 작업을 진행하기 전에 항상 전원 플러그를 분리하십시오!

오일 또는 그리스 또는 세척제를 사용하지 마십시오.
약간 물기가 있는 수건으로만 하우징을 청소해 주십시오. 플라스틱 부품을 손상시킬 수 있으므로 절대로 실리콘이 함유된 보호제를 사용하지 마십시오.

1. 흡착된 오염물질을 제거하고, 흡입 유닛의 흡입 구멍에 먼지 잔여물이 없는지 점검하십시오.
2. 냉수를 이용해 먼지제거기를 주기적으로 청소하십시오.

   먼지가 부착되는 현상을 피하려면, 다음 번에 사용하기 전에 먼지제저기를 완전히 건조시켜야 합니다.
3. 어댑터의 안쪽에 있는 그리스 및 먼지 잔여물을 주기적으로 닦아주십시오.

6.2 유지보수

- ▸ 제품 및 액세서리의 외부 부품 전체에 손상이 있는지 그리고 모든 조작 요소들이 완벽하게 작동하는지를 정기적으로 점검하십시오. 부품이 손상되었거나 조작 요소들이 완벽하게 작동하지 않을 경우에는 제품을 작동시키지 마십시오.

7 문제 발생 시 도움말

본 도표에 제시되어 있지 않거나 스스로 해결할 수 없는 문제가 발생한 경우 **Hilti** 서비스 센터에 문의해주십시오.

장애	예상되는 원인	해결책
과다한 먼지 발생.	제진기가 가득참.	▸ 제진기의 내용물을 비우십시오.

장애	예상되는 원인	해결책
과다한 먼지 발생.	흡입 헤드 및/또는 벨로우즈가 마모됨 또는 결함이 있음.	▸ 흡입 헤드 및/또는 벨로우즈를 교체하십시오.
	흡입 채널이 막힘.	▸ 흡입 채널을 청소하십시오.
	공구 길이가 145 mm를 넘어감.	▸ 더 짧은 공구 비트 또는 더 긴 흡입 헤드를 사용하십시오.
	흡입 호스가 제진기에 제대로 장착되어 있지 않음.	▸ 제진기의 흡입 호스를 기본 유닛의 끝까지 끼우십시오.
	코어에 있는 잔여물이 흡입을 막음.	▸ 코어에서 드릴링 중 발생한 부스러기와 잔여물을 제거하십시오.
	함마 드릴 비트와 흡입관 사이의 간격이 너무 큼.	▸ **Hilti** 함마 드릴 비트만 사용하십시오.
먼지제거기가 떨어짐	먼지제거기가 제대로 장착되지 않음.	▸ 사용 설명서에 따라 먼지제거기를 장착하십시오. 기본 유닛이 규정된 위치에 장착되어 있어야 합니다.
	기본 유닛 및/또는 기기 넥 부분에 오일 또는 그리스가 묻어 있음.	▸ 기본 유닛 및 기기 넥의 바깥면에 묻어 있는 오일 및 그리스를 천을 이용해 닦아내십시오.
	보조 손잡이가 제대로 조여지지 않음.	▸ 보조 손잡이를 조이십시오.
	보조 손잡이가 파손됨.	▸ 보조 손잡이를 교체하십시오.
	어댑터가 장착되어 있지 않음.	▸ 어댑터를 설치하십시오.
먼지제거기가 분리되지 않음.	보조 손잡이의 조임 밴드가 충분히 풀려 있지 않음	▸ 보조 손잡이를 더 풀어서 조임 밴드를 더 푸십시오.
제진기에서 지속적으로 음향 신호가 발생함.	벨로우즈의 노브가 마모됨.	▸ 벨로우즈를 교체하십시오.

8 폐기

Hilti 기기는 대부분 재사용이 가능한 소재로 제작되었습니다. 재활용을 위해 개별 부품을 분리하여 주십시오. **Hilti**는 대부분의 국가에서 재활용을 위해 노후기기를 수거해 갑니다. **Hilti** 고객 서비스센터 또는 판매 상담자에게 문의하십시오.



▸ 전동 공구, 전자식 기기 및 배터리를 일반 가정 쓰레기로 폐기하지 마십시오!

9 제조회사 보증

▸ 보증 조건에 관한 질문사항은 현지 **Hilti** 파트너사에 문의하십시오.

10 기타 정보

작동법, 기술, 환경 및 재활용에 대한 세부 정보는 다음 링크에서 확인할 수 있습니다: **qr.hilti.com/manual/?id=2494449**
해당 링크는 본 사용 설명서 끝에 QR 코드 형식으로도 제시되어 있습니다.

原始操作說明

1 文件相關資訊

1.1 關於此文件

- 初次操作或使用前，請先詳讀此文件。本文件包含安全前提、疑難排解處理和產品使用。
- 請遵守本文件中與產品上的安全說明和警告。
- 操作說明應與產品一起保管，產品交予他人時必須連同操作說明一起轉交。

僅適用於台灣
進口商: 喜利得股份有限公司
地址: 新北市板橋區
新站路16號24樓22041
電話: 0800-221-036

1.2 已使用的符號解釋

1.2.1 警告

警告您在操作或使用本產品時可能發生之危險。採用了以下標示文字：

⚠ 危險

危險！

▸ 此標語警示會發生對人造成嚴重傷害甚至致死的危險情形。

⚠ 警告

警告！

▸ 此標語警示會造成嚴重傷害甚至致死危險的潛在威脅。

⚠ 注意

注意 ！

▸ 請小心會造成人員受傷或對設備及其他財產造成損害的潛在危險情況。

1.2.2 操作說明中的符號

本操作說明中採用以下符號：

	請遵照操作說明
	使用操作說明與其他資訊
	處理可回收的材料
	不可將電子設備與電池當作家庭廢棄物處置
	Hilti 鋰電池
	Hilti 充電器

1.2.3 圖解中的符號

圖解中採用了以下符號：

2	號碼對應操作說明的開始處的圖解。
3	編號代表圖解中的操作步驟順序，可能與內文中的步驟有所不同。
(11)	**概覽**圖解中使用位置編號，方便您對應到**產品概覽**段落中的圖例編號。
	這些特色是為了讓您在操作本產品時可以注意某些重點。

1.3 產品專屬符號

1.3.1 產品上的符號

產品上會採用下列符號：

	使用防塵口罩
	穿戴安全手套
	穿戴防護鞋

1.4 產品資訊

HILTI 產品是針對專業使用者設計，故僅經訓練、認可的人員可操作、維修與維護本產品。必須告知上述人員關於可能遭遇到的特殊危險。若因未經訓練人員操作錯誤或未依照其原本的用途操作，則本產品和它的輔助工具設備有可能會發生危險。

類型名稱和序號都標示於額定銘牌上。

- 在下方表格中填入序號。與Hilti維修中心或當地Hilti機關聯絡查詢產品相關事宜時，我們需要您提供產品詳細資訊。

產品資訊

除塵設備組	TE DRS-Y
產品代別	01
序號	

2 安全性

2.1 安全操作說明

⚠ **警告 請詳讀本產品所附之所有安全說明及其他操作說明、圖片與技術資料等。**未能遵守以下說明可能會造成觸電、火災和 / 或嚴重的傷害。

保留所有安全操作說明和其他操作說明，以供日後參考。

安全預防措施中所稱的「機具」係指使用電源（有線）或電池（無線）的電動機具。

- **在啟用前，請閱讀和遵守本系統產品的操作說明和安全相關資訊。**
- 請僅將本模組與預期用途 → 頁次 210中提及的電子機具搭配使用，否則會有受傷危險。
- 進行任何微調、更換配件或貯放電子機具前，應先將插頭拔離插座或將電池拆掉。此預防措施可降低機具意外啟動的風險。
- 僅在本產品和配件能正常運轉時使用。
- 勿嘗試以任何方式改裝產品或配件。
- 操作本產品時，請提高警覺，注意進行中的工作並善用常識。您若感到疲倦或仍處於藥品、酒精或藥物的影響，請勿使用本產品。如稍有不慎，可能會導致嚴重傷害。
- 作業時可能會使材料碎裂。碎裂的碎片可能會傷害身體與眼睛。使用本產品時請配戴護目鏡、安全帽和耳罩。
- 請依以下說明使用機具、配件、彈圈夾具等。請考量工作條件以及欲進行的工作。將機具用於非設計之用途會造成危險。
- 掉落的工具和配件有導致受傷的危險。開始作業前，請確認安裝的附件已確實固定。
- 禁止用於吸水。
- 本模組不得用於吸除有爆炸危險的物質、灼熱、燃燒中或易燃物質、侵蝕性粉塵（例如鎂或鋁質粉塵）以及液體（例如汽油、溶劑、酸液、冷卻劑和潤滑劑）。
- 研磨、切割和鑽孔時產生的粉塵可能含有危險的化學物質。例如：鉛或以鉛為基底的顏料；磚塊、混凝土和其他建材產品、天然石材和其他含矽酸鹽的產品；橡木、山毛櫸等特定木材以及化學處理的木材；石棉或含有石棉的物質。根據操作員工作時接觸的物質危險等級來決定操作員和其他人員暴露在該環境的程度。採取必要的措施，以將暴露相關條件維持在安全等級上，例如：使用吸塵系統或配戴合適的防護面罩。降低在該環境下的暴露程度的一般措施包括：
  - 工作區域保持良好通風
  - 避免長時間接觸粉塵
  - 清除臉部和身體上的粉塵
  - 穿著防護衣，用水和肥皂清洗裸露在外的身體部位
- 針對各用途，請儘可能使用由**Hilti**所推薦的合適除塵器。

- 在開始作業前，請先針對作業時所產生粉塵之危險等級進行確認。使用符合當地粉塵防治條例，且經法定認可為保護等級之除塵器。
- 使用防靜電吸塵軟管可防止靜電效應。
- 請注意，轉接器和工具接頭的外部表面不可沾油和油脂。若將除塵設備組與沾有油和 / 或油脂的零件一同安裝，除塵設備組可能會脫落。使用一塊布去除轉接器和工具接頭外部表面的油污和油脂。
- 請注意，本模組不可過熱。溫度超過80 °C時，會造成材料融化。
- 不可將本模組用於支撐或拉導本系統。應使用為此用途所設計的電子機具握把。
- 在操作過程中，請勿握住電子機具的吸頭或吸塵管。

3 說明

3.1 產品總覽 1

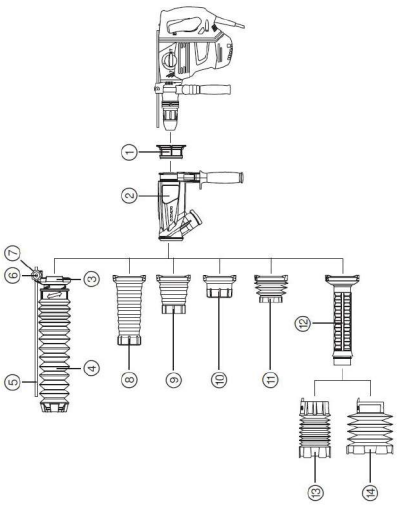

① 轉接頭
② 帶輔助握把的吸座
③ 接頭
④ 伸縮管12-52
⑤ 深度計
⑥ 星形旋鈕
⑦ 螺帽
⑧ 長吸頭
⑨ 中吸頭
⑩ 短吸頭
⑪ 伸縮管68-90/ 290 mm
⑫ 吸塵管
⑬ 伸縮管68-90/550mm
⑭ 伸縮管100-150/550mm

3.2 用途 2

此處所述產品為除塵設備組，是用於搭配**Hilti**電鎚鑽SDS-Max和除塵器使用的配件。

3.3 配備及數量

吸座、伸縮管68-90/290mm、短吸頭、中吸頭、長吸頭、轉接頭、接頭、伸縮管12-52、深度計、星形旋鈕、螺帽、操作說明
關於本產品，您可於當地**Hilti Store**或網站查詢其他經過認證可搭配使用的系統產品：**www.hilti.group**

4 技術資料

4.1 伸縮管

	伸縮套68-90/290	伸縮套68-90/550	伸縮套100-150/550	伸縮套12-52
重量	660 g (23.3 oz)	880 g (31.0 oz)	920 g (32.5 oz)	1,000 g (35.3 oz)
工具類型	TE-Y-BK	TE-Y-BK	TE-Y-BK	鎚擊鑽頭，TE-Y
工具直徑	68 mm ... 90 mm (2.7 in ... 3.5 in)	68 mm ... 90 mm (2.7 in ... 3.5 in)	100 mm ... 150 mm (3.9 in ... 5.9 in)	12 mm ... 52 mm (0.5 in ... 2.0 in)

	伸縮套68-90/290	伸縮套68-90/550	伸縮套100-150/550	伸縮套12-52
工具長度	290 mm (11.4 in)	550 mm (21.7 in)	550 mm (21.7 in)	520 mm ... 570 mm (20.5 in ... 22.4 in)
實務應用	使用空心鎚鑽鑽頭進行鑽孔	使用空心鎚鑽鑽頭進行鑽孔	使用空心鎚鑽鑽頭進行鑽孔	鑽孔時含鎚擊動作

4.2 吸塵頭

	短吸頭	中吸頭	長吸頭
重量	660 g (23.3 oz)	710 g (25.0 oz)	760 g (26.8 oz)
工具類型	尖鑿，平鑿，衝擊工具	尖鑿，平鑿，衝擊工具	尖鑿，平鑿，衝擊工具
工具長度	250 mm ... 400 mm (9.8 in ... 15.7 in)	300 mm ... 400 mm (11.8 in ... 15.7 in)	400 mm ... 500 mm (15.7 in ... 19.7 in)
實務應用	鑿孔	鑿孔	鑿孔

4.3 溫度

操作時的環境溫度	−17 °C ... 60 °C (1 °F ... 140 °F)
貯放溫度	−20 °C ... 70 °C (−4 °F ... 158 °F)

5 操作

5.1 安裝除塵設備組 3

請注意功能選擇開關是否位於適合所進行作業的位置。

從吸頭伸出的工具長度不得超過145 mm和低於30 mm。如此可確保最佳的吸塵效果。

僅得使用預期用途概覽中所示的尖鑿、平鑿、衝擊工具、空心鎚鑽鑽頭和鎚擊鑽頭。

請注意，在安裝時不可使配件工具裝入電子機具內。

1. 將裝上的輔助握把從電子機具上鬆開。
2. 卸下輔助握把。
3. 根據預期用途的圖示 → 頁次 210選出正確的吸塵系統組合並將零件和輔助握把安裝到吸座上。
4. 將裝上的系統連同輔助握把推過工具接頭直到輔助握把處齒輪組軸頸的位置上。
5. 將吸座和輔助握把轉到所需的位置。
6. 轉緊握把，以固定輔助握把。
7. 將工具插入工具接頭中。

請注意相關的電子機具操作說明。

8. 連接除塵器與除塵設備組。

若要進行**鎚擊鑽孔**，請額外執行以下步驟。

9. 調整伸縮管的長度，使鑽頭尖端突出約15 mm。
10. 裝入深度計。
11. 將深度計調整至需要的鑽孔深度。
12. 用星形旋鈕固定住深度計以防其滑動。

5.2 卸下除塵設備組 4

⚠ 注意

配件工具造成受傷的危險！ 配件工具可能會非常燙或是有尖銳的邊緣。

- 請在更換配件工具時戴上防護手套。

1. 將除塵器從除塵設備組上分開。
2. 請將配件工具從工具接頭中拆下。
3. 逆時針旋轉握把，以鬆開輔助握把的支架。
4. 向前將除塵設備組從電子機具上拉下。
5. 將輔助握把從除塵設備組上拆下。
6. 將輔助握把裝到電子機具上。
7. 旋轉握把，以固定輔助握把。

5.3 運作

請注意功能選擇開關是否位於適合所進行作業的位置。

請注意除塵器的操作說明。請定時清空除塵器。

1. 連接除塵器然後將其啟動。
2. 開啟機具。

6 維護和保養

6.1 模組的維護

⚠ 警告

觸電危險！ 電源線仍連接到電源插座時進行維護和保養會造成嚴重的傷害或灼傷。

- 進行維護及保養前，請務必拔下電源線。

請勿使用油、油脂或清潔劑。
僅可使用微濕的軟布清潔機殼。請勿使用含矽膠的清潔或亮光劑，因為可能會造成塑膠零件損壞。

1. 清除頑固的汙垢，並檢查吸座的吸氣口是否有塵垢。
2. 定時使用冷水清潔模組。

本模組在下次使用前必須先完全乾燥，以避免吸附粉塵。

3. 定時清潔轉接器內部，去除油脂和塵垢。

6.2 維護

- 定期檢查產品外部組件及配件有無損害，並檢查所有操作零件是否正常運作。如果部件受損或是操作控制零件無法正常運作時，請勿使用本產品。

7 故障排除

若您遇到未列出的問題或是無法自行排除的問題，請聯絡**Hilti**維修中心。

故障	可能原因	解決方法
產生的粉塵量過多。	除塵器已滿。	▸ 清空除塵器。
	吸頭和 / 或伸縮管磨損或損壞。	▸ 更換吸頭和 / 或伸縮管。
	吸氣通道堵塞。	▸ 清潔吸氣通道。
	多出的工具長度超過145 mm。	▸ 請使用較短的配件工具或較長的吸頭。
	未正確安裝除塵器的吸塵軟管。	▸ 將除塵器的吸塵軟管完全插入基座中。
	鑽心的殘留物堵住吸塵接頭。	▸ 將鑽心和鑽屑一同去除。
	空心鎚鑽鑽頭和吸塵管之間的距離過大。	▸ 僅可使用**Hilti**空心鎚鑽鑽頭。
除塵設備組掉落	除塵設備組未正確安裝。	▸ 根據操作說明安裝除塵設備組。基座必須安裝到規定的位置。
	基座和 / 或機具軸頸處沾有油汙或油脂。	▸ 使用一塊布擦除基座和機具軸頸外層的油和油脂。
	輔助握把未旋緊。	▸ 旋緊輔助握把。
	輔助握把斷裂。	▸ 更換輔助握把。
	未安裝轉接頭。	▸ 安裝轉接頭。
除塵設備組無法拆除。	輔助握把的夾緊帶鬆開程度不足	▸ 繼續鬆開輔助握把，以繼續鬆開夾緊帶。
除塵器持續性的聲音訊號。	伸縮管上的卡鈕磨損。	▸ 更換伸縮管。

8 廢棄設備處置

Hilti機具或設備所採用的材料大部分均可回收再利用。材料在回收前必須正確地分類。在許多國家中，您可以將舊機具及設備送回**Hilti**進行回收。詳情請洽**Hilti**維修中心，或當地Hilti代理商。

▸ 請勿將機具、電子設備或電池當作一般家用廢棄物處理！

9 製造商保固

▸ 如果您對於保固條件有任何問題，請聯絡當地**Hilti**代理商。

Hilti Taiwan Co., Ltd.
24F., No. 16, Xinzhan Rd., Banqiao Dist., New Taipei City 220, Taiwan (R.O.C.)
Tel. 0800-221-036

10 其他資訊

有關於操作、技術、環境和回收的更多資訊，請參訪以下連結：**qr.hilti.com/manual/?id=2494449**
你也可在本操作說明結尾處找到本連結的QR碼。

原版操作说明

1 文档信息

1.1 关于该文档

- 首次操作或使用前，请先阅读本文档。这是安全、无故障地操作和使用产品的前提条件。
- 请遵守本文档中以及产品上的安全说明和警告。
- 请务必将本操作说明与本产品保存在一起，确保将操作说明随产品一起交给他人。

1.2 所用标志的说明

1.2.1 警告

警告是为了提醒您在处理或使用此产品时会发生的危险。使用以下信号词：

-危险-

危险 ！

- 用于让人们能够注意到会导致严重身体伤害或致命的迫近危险。

-警告-

警告 ！

- 用于提醒人们注意可能导致严重或致命伤害的潜在危险。

-小心-

小心 ！

- 用于提醒人们注意可能造成人身伤害、设备损坏或其他财产损失的潜在危险情况。

1.2.2 操作说明中的符号

本操作说明中使用下列符号：

	遵守操作说明
	使用说明和其他有用信息
	处理可回收材料
	不得将电气设备和电池作为生活垃圾处置
	**Hilti** 锂离子电池
	**Hilti** 充电器

1.2.3 图示中的符号

图示中使用了下列符号：

2	这些编号指本操作说明开始处的相应图示。
3	图示中的编号反映操作顺序，可能与文本中描述的步骤不同。
11	位置编号被用于 **概览** 图中并表示 **产品概览** 段落中的图例编号。
	这些字符旨在提醒您特别注意操作本产品时的某些要点。

1.3 与产品相关的符号

1.3.1 产品使用的符号

产品使用的符号如下：

	使用防尘面具
	戴上防护手套
	穿上防护鞋

1.4 产品信息

产品经设计适用于专业用户，只有经过专门训练的授权人员才允许操作、维修和维护本产品。必须将任何可能的危险专门告知该人员。不按照既定用途使用或由未经培训的人员不正确地使用本产品及其辅助设备可能会带来危险。

型号名称和序列号印在铭牌上。

- 在下表中填写序列号。在联系 Hilti 维修中心或当地 Hilti 机构询问产品时，将要求您提供产品的详细信息。

产品信息

除尘装置	TE DRS-Y
代次	01
序列号	

2 安全

2.1 安全说明

⚠ 警告 学习所有安全说明及与本产品一起提供的其他说明、图片和技术数据。不遵守以下说明会导致电击、火灾和/或严重伤害。

保存所有安全说明和其他说明供以后参考。

安全预防措施中使用的术语“电动工具”指电源供电 (有线) 电动工具或电池供电 (无线) 电动工具。

- **启动前阅读并遵守系统产品的操作说明和安全相关信息。**
- 请仅将模块与合规使用 → 页码 216中提及的电动工具配套使用，否则存在人身伤害的危险。
- 执行任何调节、更换配件或存放电动工具之前，从电源插座上断开插头或取出可拆卸电池。该预防措施可降低电动工具意外启动的风险。
- 只有产品和附件处于良好的技术状态时才能使用。
- 切勿以任何方式擅自改动或改装本产品或附件。
- 保持警觉，注意您正在进行的工作，并在使用产品时利用您自己的判断力。如果感到疲劳或受毒品、酒精或药物的影响，请勿使用本产品。一时不慎可能会导致严重的人身伤害。
- 加工时碎料会飞溅。飞溅的碎片可能会对身体和眼睛造成伤害。使用该产品时，请佩戴护目镜、安全帽和护耳装置。
- 使用电动工具、附件、配套工具等时，请遵照本操作说明。同时要考虑工作环境和将要执行的工作。将电动工具用于指定用途以外的场合可能会导致危险情形。
- 工具和/或附件掉落会带来人身伤害的危险。在开始工作之前，检查安装的附件是否已固定牢固。
- 禁止将本产品用于吸水。
- 该模块不得用于抽吸爆炸性物质、发光、燃烧或可燃物质、腐蚀性粉尘 (例如镁或铝粉尘) 和液体 (例如汽油、溶剂、酸、冷却剂和润滑剂)。
- 磨削、抛光、切割和钻孔过程中产生的粉尘可能包含有害化学物质。一些例子包括：铅或铅基涂料；砖、混凝土、其他砖石产品、天然石材和其他含硅酸盐的产品；一些木材，例如橡木、山毛榉和化学处理过的木材；石棉或含石棉的材料。根据所处理材料的危险等级，确定操作员和附近人员的暴露程度。采取必要的措施将暴露保持在安全水平内，例如使用集尘系统或佩戴适当的呼吸防护装置。减少暴露的一般措施包括：
  - 在通风良好的区域进行操作，
  - 避免长时间接触粉尘，
  - 清除脸部和身体上的粉尘，
  - 穿着防护服并用肥皂和水清洗暴露的部位。
- 针对相关应用，请尽可能使用由 **Hilti** 推荐的合适的除尘器。
- 在开始工作之前，应测定工作时会产生的粉尘的危险等级。使用具有官方认可防护等级的除尘器，并遵守当地适用的粉尘防护规定。
- 使用抗静电吸尘软管，以免出现静电效应。
- 确保适配器和工具夹头的外表面没有油和油脂。如果除尘模块使用带有油污和/或带有油脂的部件安装，则该除尘模块可能会脱落。用一块抹布拭去适配器和工具夹头外表面的油和油脂。
- 注意不要让模块过热。材料会在 80 °C 以上的温度下熔化。
- 请勿将此模块用于携带或运输系统。使用为此指定的电动工具手柄。
- 操作过程中不要握住电动工具的吸尘头或吸尘管。

3 说明

3.1 产品概览 1

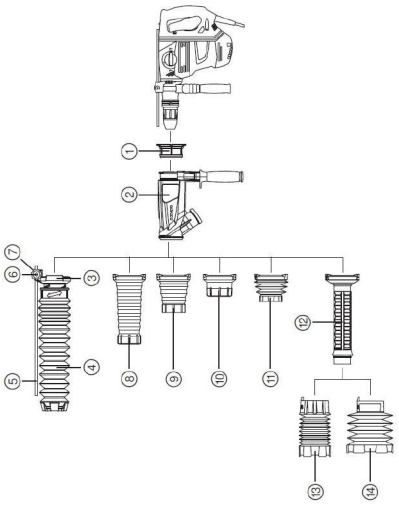

① 适配器
② 带有辅助手柄的吸尘底座
③ 连接件
④ 波纹管 12-52
⑤ 深度计
⑥ 星形手柄螺栓
⑦ 螺母
⑧ 长吸尘头
⑨ 中吸尘头
⑩ 短吸尘头
⑪ 波纹管 68-90/ 290 mm
⑫ 吸尘管
⑬ 波纹管 68-90/550mm
⑭ 波纹管 100-150/550mm

3.2 合规使用 2

所描述的产品是一个除尘模块，用作与 **Hilti** 冲击钻头 SDS-Max 和除尘器一起使用的附件。

3.3 包装清单

吸尘底座、波纹管 68-90/290mm、短吸尘头、中吸尘头、长吸尘头、适配器、连接件、波纹管12-52、限深器、星形手柄螺栓、螺母、操作说明
经认证可配合本产品使用的其它系统产品，可以通过您当地的 **Hilti Store** 购买或通过以下网址订购：
www.hilti.group

4 技术数据

4.1 波纹管

	波纹管68-90/290	波纹管68-90/550	波纹管100-150/550	波纹管12-52
重量	660 g (23.3 oz)	880 g (31.0 oz)	920 g (32.5 oz)	1,000 g (35.3 oz)
工具类型	TE-Y-BK	TE-Y-BK	TE-Y-BK	锤钻钻头，TE-Y
工具直径	68 mm ... 90 mm (2.7 in ... 3.5 in)	68 mm ... 90 mm (2.7 in ... 3.5 in)	100 mm ... 150 mm (3.9 in ... 5.9 in)	12 mm ... 52 mm (0.5 in ... 2.0 in)
钻头/凿子长度	290 mm (11.4 in)	550 mm (21.7 in)	550 mm (21.7 in)	520 mm ... 570 mm (20.5 in ... 22.4 in)
应用场合	用锤钻取芯钻头钻孔	用锤钻取芯钻头钻孔	用锤钻取芯钻头钻孔	通过锤击作用钻孔

4.2 吸头

	短吸尘头	中吸尘头	长吸尘头
重量	660 g (23.3 oz)	710 g (25.0 oz)	760 g (26.8 oz)
工具类型	尖头凿、平头凿、钳类工具	尖头凿、平头凿、钳类工具	尖头凿、平头凿、钳类工具
钻头/凿子长度	250 mm ... 400 mm (9.8 in ... 15.7 in)	300 mm ... 400 mm (11.8 in ... 15.7 in)	400 mm ... 500 mm (15.7 in ... 19.7 in)
应用场合	凿边	凿边	凿边

4.3 温度

适合工作的环境温度	−17 °C ... 60 °C (1 °F ... 140 °F)
存放温度	−20 °C ... 70 °C (−4 °F ... 158 °F)

5 操作

5.1 安装除尘模块 3

注意功能选择开关要处于正确的作业位置上。

从吸尘头伸出的自由工具长度不得超过 145 mm，且不得小于 30 mm。这样才能确保最佳集尘效果。

只允许使用合规使用概述中所示的尖头凿、平头凿、钳类工具、锤钻取芯钻头和锤钻钻头。

确保在安装时不要将配套工具装入电动工具。

1. 打开已安装的电动工具辅助手柄。
2. 取下辅助手柄。
3. 根据合规使用图示 → 页码 216选择正确的吸尘系统组装，并将部件和辅助手柄安装在吸尘底座上。
4. 将带有辅助手柄的装配好的系统推到工具夹头上方直至辅助手柄位置的齿轮颈位置。
5. 将吸尘底座和辅助手柄转到所需的位置。
6. 转动手柄直到拧紧，以牢固地紧固辅助手柄。
7. 将工具插到工具夹头内。

   为此，请遵守电动工具的操作说明。

8. 将除尘器与除尘模块连接。

   对于**锤击钻孔**，另外执行以下操作步骤。

9. 调节波纹管的长度，使钻头尖端伸出约 15 mm。
10. 装入限深器。
11. 将限深器调整到需要的钻深。
12. 用星形手柄螺栓固定限深器，防止滑动。

5.2 拆下除尘模块 4

⚠ -小心-

配套工具有导致人身伤害的危险！ 配套工具可能会发烫或边缘很锋利。

- 更换配套工具时，戴上防护手套。

1. 将除尘器与除尘模块分离。
2. 将配套工具从工具夹头上取下。
3. 通过转动手柄打开辅助手柄支架。
4. 向前拉动除尘模块使其与电动工具分离。
5. 从除尘模块上拆下辅助手柄。
6. 将辅助手柄安装在电动工具上。
7. 通过转动手柄固定辅助手柄。

5.3 操作

注意功能选择开关要处于正确的作业位置上。

请遵守除尘器的操作说明。定期清空除尘器。

1. 连接除尘器并将其接通。
2. 打开电动工具。

6 维护和保养

6.1 模块维护

⚠ -警告-

电击危险！ 如果试图在电源线连接电源插座的情况下执行保养和维护，则会导致严重受伤和烫伤。

- 执行维护和保养任务之前，请务必拔下电源线。

不要使用油、油脂或清洁剂。
请仅使用微湿的抹布清洁外壳。不要使用含硅清洁剂，否则可能腐蚀塑料件。

1. 清除顽固污垢，检查吸尘底座的吸尘口是否有粉尘残留。
2. 定期用冷水清洁模块。

   模块在下一次使用前要彻底烘干，以免附着粉尘。

3. 定期清洁适配器内部，以去除油脂和粉尘残留。

6.2 维护

- 定期检查本产品的所有外部部件和附件是否损坏，检查并确认所有控制器都能无故障地工作。如果有部件损坏或如果操作控制器不能无故障地工作，不要使用本产品。

7 故障排除

如果您碰到的问题未在此表中列出或您无法自己实施补救措施，请联系 **Hilti** 服务部门。

故障	可能原因	解决方案
产生过量的粉尘。	除尘器已满。	▸ 清空除尘器。
	吸尘头和/或波纹管磨损或损坏。	▸ 更换吸尘头和/或波纹管。
	集尘管道堵塞。	▸ 清洁集尘管道。

故障	可能原因	解决方案
产生过量的粉尘。	自由工具长度超过 145 毫米。	▸ 使用更短的配套工具或更长的吸尘头。
	除尘器吸尘软管未正确安装。	▸ 将除尘器吸尘软管完全插入底座部件。
	钻芯残留物堵塞了抽吸。	▸ 取下带有钻屑的钻芯。
	锤钻取芯钻头和吸尘管之间的距离太大。	▸ 仅使用 **Hilti** 锤钻取芯钻头。
除尘模块脱落	除尘模块未正确安装。	▸ 根据操作说明安装除尘模块。底座部件必须安装在指定的位置。
	底座部件和/或设备颈部有油污或油脂。	▸ 用抹布将油污和油脂从底座部件和设备颈部外表面拭去。
	辅助手柄未拧紧。	▸ 拧紧辅助手柄。
	辅助手柄折断。	▸ 更换辅助手柄。
	适配器未安装。	▸ 安装适配器。
除尘模块无法拆卸。	辅助手柄的张紧带未充分释放	▸ 继续松开辅助手柄，以继续释放张紧带。
除尘器上的持续声音信号。	波纹管上的结节已磨损。	▸ 更换波纹管。

8 废弃处置

大部分用于 **Hilti** 工具和设备生产的材料是可回收利用的。在可以回收之前，必须正确分离材料。在很多国家，您的旧工具、机器或设备可送至 **Hilti** 进行回收。敬请联系 **Hilti** 服务部门或您的喜利得公司代表获得更多信息。



▸ 不得将电动工具、电子设备或电池作为生活垃圾处置！

9 制造商保修

▸ 如对保修条件有任何疑问，请联系您当地的 **Hilti** 代表。

10 更多信息

关于操作、技术、环保和回收的更多信息请查看以下链接：**qr.hilti.com/manual/?id=2494449**
操作说明末尾也提供二维码链接。

הוראות הפעלה מקוריות

1 נתונים על התיעוד

1.1 על אודות תיעוד זה

- קרא את תיעוד זה במלואו לפני השימוש הראשון. רק כך ניתן להבטיח עבודה בטוחה ונטולת תקלות.
- ציית להוראות הבטיחות והאזהרות שבתיעוד זה ולאלה המצוינות על המוצר.
- שמור את הוראות ההפעלה תמיד בצמוד למוצר, והקפד להעביר אותן לאדם שאליו אתה מעביר את המוצר.

1.2 הסבר הסימנים

1.2.1 אזהרות

האזהרות מזהירות מפני סכנות בשימוש במוצר. במדריך זה מופיעות מילות המפתח הבאות:

סכנה

סכנה !

- מציינת סכנה מיידית, המובילה לפציעות גוף קשות או למוות.

אזהרה

אזהרה !

- מציינת סכנה אפשרית, שיכולה להוביל לפציעות גוף קשות או למוות.

זהירות

זהירות !

- מציינת מצב שעלול להיות מסוכן ולהוביל לפציעות גוף או לנזקים לרכוש.

1.2.2 סמלים בהוראות ההפעלה

הסמלים הבאים מופיעים בהוראות הפעלה אלה:

	שים לב להוראות ההפעלה
	הנחיות לשימוש ומידע שימושי נוסף
	טיפול נכון בחומרים למיחזור
	אין להשליך לפסולת הביתית מכשירים חשמליים וסוללות
	**Hilti** סוללת ליתיום-יון
	**Hilti** מטען

1.2.3 סמלים באיורים

הסמלים הבאים משמשים באיורים:

2	מספרים אלה מפנים לאיור המתאים בתחילת הוראות הפעלה אלה.
3	המספרים באיורים משקפים את רצף הפעולות, והם עשויים להיות שונים מרצף הפעולות המצוינות בטקסט.
11	מספרי הפריטים מופיעים באיור **סקירה** ותואמים את המספרים במקרא בפרק **סקירת המוצר**.
	סימן זה אמור לעורר את תשומת לבך המיוחדת בעת השימוש במוצר.

1.3 סמלים ספציפיים למוצר

1.3.1 סמלים על המוצר

הסמלים הבאים עשויים להופיע על המוצר:

	השתמש במסכת אבק
	השתמש בכפפות מגן
	השתמש בנעלי בטיחות

1.4 פרטי המוצר

המוצרים של HILTI מיועדים למשתמש המקצועי, ורק אנשים מורשים, שעברו הכשרה מתאימה, רשאים לתפעל, לתחזק ולתקן אותם. אנשים אלה חייבים ללמוד באופן מיוחד את הסכנות האפשריות. המוצר המתואר והעזרים שלו עלולים להיות מסוכנים כאשר אנשים שלא עברו הכשרה מתאימה משתמשים בהם באופן לא מקצועי או כאשר משתמשים בהם שלא בהתאם לייעוד. שם הדגם והמספר הסידורי מצוינים על לוחית הדגם.

- רשום את המספר הסידורי בטבלה הבאה. בכל פנייה לנציגינו או למעבדת שירות יש לציין את נתוני המוצר.

נתוני המוצר

מודל אבק	TE DRS-Y
דור	01
מס' סידורי	

2 בטיחות

2.1 הוראות בטיחות

⚠ **אזהרה קרא את כל הוראות הבטיחות, ההנחיות, האיורים והנתונים הטכניים המצורפים למוצר.** אי ציות להנחיות עלול להוביל להתחשמלות, לשרפה ו/או לפציעות קשות.

שמור את כל הוראות הבטיחות וההנחיות לעיון בעתיד.

המונח "כלי עבודה חשמלי" המשמש בהוראות הבטיחות מתייחס לכלי עבודה חשמליים המחוברים לרשת החשמל (עם כבל חשמל) או לכלי עבודה חשמליים המופעלים באמצעות סוללה נטענת (ללא כבל חשמל).

- **לפני השימוש הראשון יש לקרוא את הוראות ההפעלה והמידע הבטיחותי הקשור של כל רכיבי המערכת ולהישמע להוראות.**
- השתמש במודול רק בשילוב כלי העבודה החשמליים המצוינים בחלק שימוש על פי הייעוד ← עמוד 222, אחרת קיימת סכנת פציעה.
- נתק את תקע החשמל מהשקע או הסר את הסוללה לפני שאתה מבצע כוונונים במכשיר, מחליף אביזרים או לאחר שאתה מפסיק לעבוד עם כלי העבודה החשמלי. אמצעי זהירות זה מונע הפעלה בשוגג של כלי העבודה החשמלי.
- השתמש במוצר ובאביזרים רק בתנאי שהם נמצאים במצב טכני מושלם.
- אל תבצע בשום אופן שינויים או מניפולציות במוצר או באביזרים.
- היה ערני, שים לב למה שאתה עושה, ופעל בתבונה כאשר אתה עובד עם המוצר. אל תשתמש במוצר אם אתה עייף או תחת השפה של סמים, אלכוהול או תרופות. די ברגע אחד של חוסר תשומת לב כדי לגרום פציעות קשות.
- במהלך העבודה החומר עלול להישבר. שבבי חומר שניתזים עלולים לפצוע את הגוף והעיניים. לבש מגני עיניים, קסדת עבודה ומגני שמיעה בזמן העבודה.
- השתמש בכלי העבודה החשמלי, באביזרים, בכלי העבודה הנוספים וכן הלאה בהתאם להוראות אלה. התחשב בתנאי העבודה ובפעולה שעליך לבצע. שימוש בכלי העבודה החשמלי למטרות אחרות מאלה שלשמן הוא מיועד עלול להיות מסוכן.
- סכנת פציעה מכלי עבודה ו/או אביזרים נופלים. ודא לפני תחילת העבודה שהאביזרים המותקנים מחוברים היטב.
- שאיבת מים אסורה.
- אסור להשתמש במודול כדי לשאוב חומרים בסכנת פיצוץ, חומרים להטים, בוערים או דליקים, אבק אגרסיבי (כגון אבק של מגנזיום או אלומיניום) ונוזלים (כגון בנזין, חומרים ממסים, חומצות, חומרי קירור וסיכה).
- אבק שנוצר במהלך ליטוש, השחזה, חיתוך או קידוח עלול להכיל כימיקלים מסוכנים. להלן כמה דוגמאות: עופרת או צבעים על בסיס עופרת; לבנים, בטון וחומרי קיר אחרים, אבן טבעית ומוצרים אחרים המכילים סיליקט; עצים מסוימים, כגון אלון, בוק ועץ שעבר טיפול כימי; אסבסט או חומרים המכילים אסבסט. יש למדוד את חשיפת המשתמש והאנשים בסביבה על פי דירוג הסכנה של החומרים שבהם עובדים. נקט את האמצעים הדרושים כדי לשמור את החשיפה ברמה בטוחה, לדוגמה שימוש במערכות שאיבת אבק או לבישת מסיכת נשימה מתאימה. להלן רשימה של אמצעים כלליים להפחתת החשיפה:
  - עבודה באזור מאוורר היטב.
  - הימנעות ממגע ממושך עם האבק.
  - סילוק האבק מהפנים והגוף.
  - לבישת ביגוד מגן ושטיפת אזורים חשופים במים וסבון.
- מומלץ להשתמש בשואב אבק המתאים לעבודה, מתוצרת **Hilti**.
- בדוק לפני תחילת העבודה את דירוג הסכנה של אבק החומר שבו תעבוד. השתמש בשואב אבק מקצועי בעל דירוג הגנה מאושר, התואם את תקנות החוק הנוגעות להגנה מאבק.

- כדי למנוע תופעות אלקטרוסטטיות יש להשתמש בצינור שאיבה אנטיסטטי.
- ודא שהמתאם והמשטחים החיצוניים של התפסנית נקיים משמן וגריז. אם מתקינים חלקים המלוכלכים בשמן או גריז, מודול האבק עלול לא לפעול. הסר שמן וגריז מהמתאם ומהמשטחים החיצוני של התפסנית באמצעות מטלית.
- יש להקפיד שהמודול אינו מתחמם מדי. החומר ניתך בטמפרטורות מעל 80°C.
- אין להשתמש במודול כידית לנשיאה או למשיכה של המערכת. השתמש לשם כך בידית הייעודית של כלי העבודה החשמלי.
- אין להחזיק את כלי העבודה החשמלי מראש השאיבה או מצינור השאיבה בזמן העבודה.

3 תיאור

3.1 סקירת המוצר 1

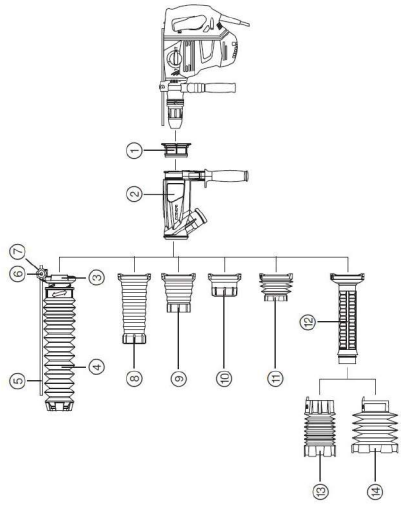

① מתאם
② יחידת שאיבה בסיסית עם ידית עזר
③ מחבר
④ שרוול גרמושקה 12-52
⑤ מעצור עומק
⑥ בורג עם ידית כוכב
⑦ אום
⑧ ראש שאיבה ארוך
⑨ ראש שאיבה בינוני
⑩ ראש שאיבה קצר
⑪ שרוול גרמושקה 290 /68-90 מ"מ
⑫ צינור שאיבה
⑬ שרוול גרמושקה 550/68-90 מ"מ
⑭ שרוול גרמושקה 550/100-150 מ"מ

3.2 שימוש על פי הייעוד 2

המוצר המתואר הוא מודול שאיבת אבק, זמין כאביזר בשילוב עם שואבי אבק ופטישוני SDS-Max של **Hilti**.

3.3 מפרט אספקה

יחידת שאיבה בסיסית, שרוול גרמושקה 290/68-90 מ"מ, ראש שאיבה קצר, ראש שאיבה בינוני, ראש שאיבה ארוך, מתאם, מחבר, שרוול גרמושקה 12-52, מעצור עומק, בורג עם ידית כוכב, אום, הוראות הפעלה
מוצרים נוספים המאושרים עבור המוצר שלך תמצא ב-**Hilti Store** או בכתובת: **www.hilti.group**

4 נתונים טכניים

4.1 שרוול גרמושקה

	שרוול גרמושקה 68-90/290	שרוול גרמושקה 68-90/550	שרוול גרמושקה 100-150/550	שרוול גרמושקה 12-52
משקל	660 גרם (23.3 אונקייה)	880 גרם (31.0 אונקייה)	920 גרם (32.5 אונקייה)	1,000 גרם (35.3 אונקייה)
סוג האביזר	TE-Y-BK	TE-Y-BK	TE-Y-BK	TE-Y מקדח לפטישון
קוטר האביזר	68 מ"מ ... 90 מ"מ (2.7 אינץ' ... 3.5 אינץ')	68 מ"מ ... 90 מ"מ (2.7 אינץ' ... 3.5 אינץ')	100 מ"מ ... 150 מ"מ (3.9 אינץ' ... 5.9 אינץ')	12 מ"מ ... 52 מ"מ (0.5 אינץ' ... 2.0 אינץ')

2055779

	שרוול גרמושקה 68-90/290	שרוול גרמושקה 68-90/550	שרוול גרמושקה 100-150/550	שרוול גרמושקה 12-52
אורך הכלי	290 מ"מ (11.4 אינץ')	550 מ"מ (21.7 אינץ')	550 מ"מ (21.7 אינץ')	520 מ"מ ... 570 מ"מ (20.5 אינץ' ... 22.4 אינץ')
שימוש	קידוח עם מקדח כוס לפטישונים	קידוח עם מקדח כוס לפטישונים	קידוח עם מקדח כוס לפטישונים	קידוח בהלימה

4.2 ראש שאיבה

	ראש שאיבה קצר	ראש שאיבה בינוני	ראש שאיבה ארוך
משקל	660 גרם (23.3 אונקייה)	710 גרם (25.0 אונקייה)	760 גרם (26.8 אונקייה)
סוג האביזר	אזמל חוד, אזמל שטוח, כלי דפיקה	אזמל חוד, אזמל שטוח, כלי דפיקה	אזמל חוד, אזמל שטוח, כלי דפיקה
אורך הכלי	250 מ"מ ... 400 מ"מ (9.8 אינץ' ... 15.7 אינץ')	300 מ"מ ... 400 מ"מ (11.8 אינץ' ... 15.7 אינץ')	400 מ"מ ... 500 מ"מ (15.7 אינץ' ... 19.7 אינץ')
שימוש	חציבה	חציבה	חציבה

4.3 טמפרטורות

טמפרטורת סביבה בעבודה	−17 °C ... 60 °C (1 °F ... 140 °F)
טמפרטורת אחסון	−20 °C ... 70 °C (−4 °F ... 158 °F)

5 תפעול

5.1 התקנת מודול האבק 3

ודא שבורר הפעולות נמצא בעמדה המתאימה לסוג העבודה.

חלק האביזר הבולט מעבר לראש השאיבה צריך להיות באורך של 145 מ"מ לכל היותר אך לא פחות מ-30 מ"מ. כך תבטיח שאיבה אופטימלית.

מותר להשתמש רק באזמלי חוד, אזמלים שטוחים, כלי הלימה, מקדחי כוס ומקדחים המוצגים בחלק המסביר את השימוש על פי הייעוד.

בעת התקנת המודול אסור שיימצא אזמל בכלי העבודה החשמלי.

1. פתח את ידית העזר המותקנת מכלי העבודה החשמלי.
2. הסר את ידית העזר.
3. בחר את ההרכב הנכון של מערכת השאיבה על פי האיור של השימוש על פי הייעוד ← עמוד 222, והתקן את החלקים וידית העזר על יחידת השאיבה הבסיסית.
4. דחף את המערכת המותקנת עם ידית העזר מעבר לתפסנית עד למיקום המיועד לידית העזר על צוואר הגיר.
5. סובב את יחידת השאיבה הבסיסית וידית העזר למיקום המבוקש.
6. סובב את הידית של ידית העזר כדי לקבע את ידית העזר במקומה כך שלא תוכל להסתובב.
7. הכנס את האביזר אל התפסנית.

שים לב בנושא זה להוראות ההפעלה של כלי העבודה החשמלי.

8. חבר את שואב האבק למודול השאיבה.

לקידוח בהלימה יש לבצע את שלבי העבודה הבאים.

9. כוונן את אורך שרוול הגרמושקה כדי שחוד המקדח יבלוט כ-15 מ"מ.
10. הכנס את מעצור העומק.
11. כוונן את מעצור העומק לעומק הקידוח המבוקש.
12. קבע את מעצור העומק באמצעות הבורג עם ידית הכוכב כך שהוא לא יחליק.

5.2 הסרת מודול האבק 4

זהירות

סכנת פציעה מהאבידר המחובר! האבידר המחובר עשוי להיות חם מאוד או חד.

- לבש כפפות מגן בעת החלפת אבידר.

1. נתק את שואב האבק ממודול השאיבה.
2. הוצא את האבידר מחוץ לתפסנית.
3. סובב את הידית כדי לפתוח את המחזיק של ידית העזר.
4. משוך את מודול השאיבה קדימה והסר אותו מכלי העבודה החשמלי.
5. פרק את ידית העזר ממודול השאיבה.
6. התקן את ידית העזר על כלי העבודה החשמלי.
7. סובב את הידית של ידית העזר כדי לקבע את ידית העזר.

5.3 הפעלה

ודא שבורר הפעולות נמצא בעמדה המתאימה לסוג העבודה.

שים לב להוראות ההפעלה של שואב האבק. רוקן באופן סדיר את שואב האבק.

1. חבר את שואב האבק לחשמל והדלק את שואב האבק.
2. הפעל את כלי העבודה החשמלי.

6 טיפול ותחזוקה

6.1 טיפוח המודול

אזהרה

סכנת התחשמלות! עבודות טיפול ותחזוקה כאשר תקע החשמל מחובר לשקע עלולות להוביל לפציעות ולכוויות קשות.

- לפני ביצוע עבודות טיפול או תחזוקה כלשהן יש להקפיד ולנתק את תקע החשמל!

אין להשתמש בשמן, גריז או חומרי ניקוי.
נקה את גוף המכשיר רק באמצעות מטלית לחה. אל תשתמש בחומרי טיפול המכילים סיליקון, מאחר שהם עלולים לפגוע בחלקי הפלסטיק.

1. הסר לכלוך שנדבק ובדוק אם פתח השאיבה בבסיס השאיבה נקי משאריות אבק.
2. נקה את המודול במים קרים במרווחי זמן סדירים.

לפני השימוש הבא המודול חייב להיות יבש לגמרי כדי למנוע הידבקות של אבק.

3. נקה באופן סדיר את הצדדים הפנימיים של המתאם מגריז ושאריות אבק.

6.2 תחזוקה

- בדוק באופן סדיר את כל החלקים החיצוניים של המוצר והאבזרים כדי לאתר נזקים, ובדוק שכל רכיבי התפעול פועלים בצורה תקינה. אין להשתמש במוצר אם חלקים כלשהם ניזוקו או אם רכיבי התפעול אינם פועלים באופן מושלם.

7 תיקון תקלות

אם מתרחשת תקלה שאינה מוסברת בטבלה זה או שאינך יכול לתקן בעצמך, פנה לשירות של **Hilti**.

תקלה	סיבה אפשרית	פתרון
התפתחות אבק רבה מדי.	שואב האבק מלא.	◂ רוקן את שואב האבק.
	ראש השאיבה ו/או שרוול הגרמושקה בלויים או פגומים	◂ החלק את ראש השאיבה ו/או שרוול הגרמושקה.
	תעלת השאיבה סתומה.	◂ נקה את תעלת השאיבה.
	אורך גלוי של האזמל מעל 145 מ"מ.	◂ השתמש באבזיר קצר יותר או בראש שאיבה ארוך יותר.
	צינור השאיבה של שואב האבק אינו מותקן נכון.	◂ דחף את צינור השאיבה של שואב האבק ליחידת הבסיס עד הסוף.
	שאריות של החומר הקדוח סותמות את מנגנון השאיבה.	◂ הסר את שאריות החומר הקדוח.
	המרווח בין מקדח הכוס וצינור השאיבה גדול מדי.	◂ השתמש רק במקדחי כוס של **Hilti**.
מודול השאיבה נופל.	מודול האבק לא מותקן נכון.	◂ התקן את מודול השאיבה על פי ההוראות. יחידת הבסיס צריכה להיות מותקנת במיקום המיועד לה.
	יחידת הבסיס ו/או צוואר המכשיר מכוסים שמן או גריז.	◂ נגב במטלית שמן וגריז מיחידת הבסיס ומהמשטחים החיצוניים של צוואר המכשיר.
	ידית העזר לא מהודקת.	◂ הדק את ידית העזר.
	ידית העזר שבורה.	◂ החלף את ידית העזר.
	המתאם לא מותקן.	◂ התקן את המתאם.
אי אפשר לפרק את מודול השאיבה.	חבק ההידוק של ידית העזר לא פתוח מספיק.	◂ שחרר עוד את ידית העזר כדי להמשיך לפתוח את חבק ההידוק.
אות אקוסטי קבוע של שואב האבק.	הדיזים בשרוול הגרמושקה בלויים.	◂ החלף שרוול גרמושקה.

8 סילוק

המוצרים של **Hilti** מיוצרים בחלקם הגדול מחומרים ניתנים למיחזור. כדי שניתן יהיה למחזרם דרושה הפרדת חומרים מקצועית. במדינות רבות **Hilti** תקבל את המכשיר הישן שלך בחזרה לצורך מיחזור. פנה לשירות של **Hilti** או למשווק.



◂ אין להשליך כלי עבודה חשמליים, כלים אלקטרוניים וסוללות לפסולת הביתית!

9 אחריות יצרן

◂ אם יש לך שאלות בנושא תנאי האחריות, אנא פנה למשווק **Hilti** הקרוב אליך.

10 מידע נוסף

מידע נוסף על ההפעלה, הטכנולוגיה, הגנת הסביבה ומיחזור תמצא בקישור הבא: **qr.hilti.com/manual/?id=2494449** את הקישור הזה תמצא גם בסוף הוראות השימוש האלה בצורת קוד QR.



Hilti Corporation
LI-9494 Schaan
Tel.:+423 234 21 11
Fax:+423 234 29 65
www.hilti.group



2055779

Hilti = registered trademark of Hilti Corp., Schaan

Pos. | 20220624